Punzoni speciali di tranciatura filettati *Special punches*

FORNITO SOLO SU RICHIESTA
ONLY ON REQUEST

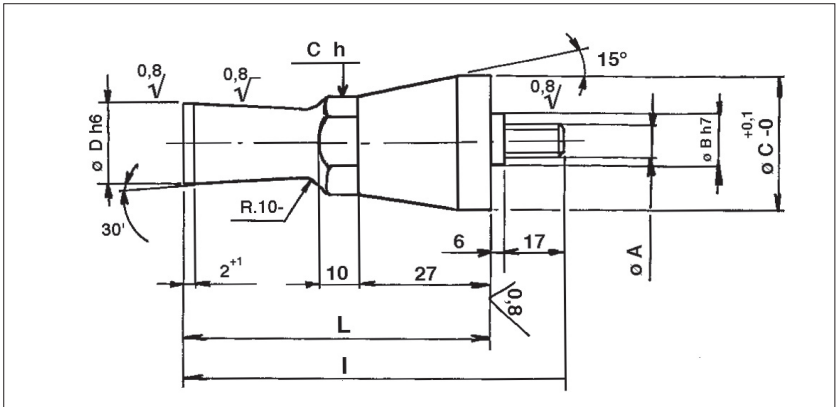

Codice
Cod. **M73820021**

Ø A	Ø B	Ø C	Ø D	L	l	ch	N° pz.

Esempio di ordinazione/*Order example* = M73820021 più dimensioni tabella

Note: Costruiamo anche
le matrici di tranciatura cod.= M73820022

Via Alba, 25 - 10024 Moncalieri (TO) - Italy
Tel. +39 011641121 - Fax +39 0116829188
cftorino@cftorino.it www.cftorino.it

CF TORINO