Bussole (norma AFNOR) autolubrificanti con inserti in grafite *Bush self-lubricating AFNOR*

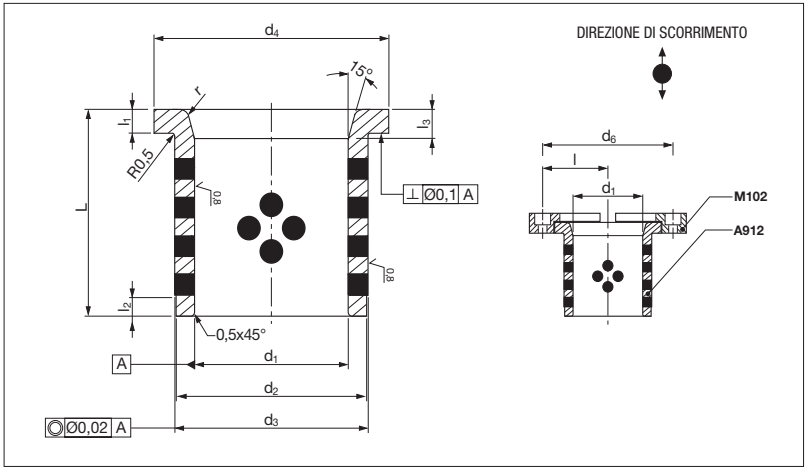

Codice	Materiale
Cod. **A912/...**	Bronzo + grafite HB≥190

Codice	d_1 G7	d_2 d8	d_3 m6	d_4	d_6	l	L -0,2/-0,5	l_1 -0,05	l_2	l_3	r
A912-020-032	20	28	28	32	48	16	32	4	3	-	2
A912-025-040	25	35	35	40	56	20	40	5	5	-	2
A912-032-050	32	44	44	50	65	25	50	6	8	-	3
A912-040-063	40	52	52	60	82	38,5	63	8	8	-	3
A912-050-080	50	63	63	71	98	46	80	10	8	8	3
A912-063-100	63	80	80	90	115	55	100	12	10	10	3
A912-080-125	80	100	100	112	144	70	125	16	10	10	4
A912-100-160	100	125	125	140	170	81	160	20	10	10	4

Esempio di ordinazione/*Order example* = A912-020-032 (codice)

PSA PEUGEOT CITROËN

Via Alba, 25 - 10024 Moncalieri (TO) - Italy
Tel. +39 011641121 - Fax +39 0116829188
cftorino@cftorino.it www.cftorino.it

CF TORINO