# Distanziale *Spacing bar*

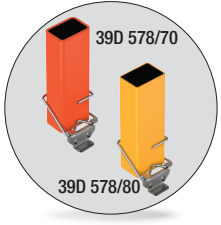


| Codice/*Code* | Cod. **39D 578** | |
|---|---|---|
| Materiale<br>Material | 1 - S235JR | 2 - 1.4310 |
| | 3 e 4 - S235/DC01 | 5 - Soft-PVC |
| | 6 - M6 DIN 934 | 7 - Rivetto Ø5x14 DIN 7337 |

| VW code | a | b | l | t |
|---|---|---|---|---|
| 39D 578/70 | 70 | 50 | ??? | 5 |
| 39D 578/80 | 70 | 50 | ??? | 3 |

Esempio di ordinazione/*Order example* = 39D 578/70+l (VW code+l)

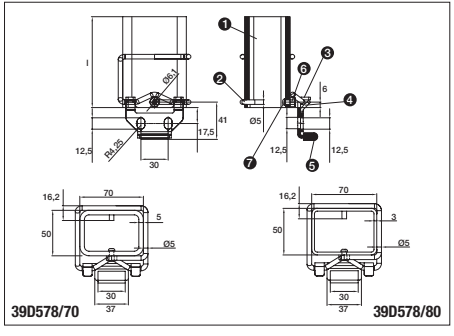


Via Alba, 25 - 10024 Moncalieri (TO) - Italy
Tel. +39 011641121 - Fax +39 0116829188
cftorino.it www.cftorino.it

CF TORINO