NORMALIZZATI PER STAMPI PLASTICA

Standard parts for molds

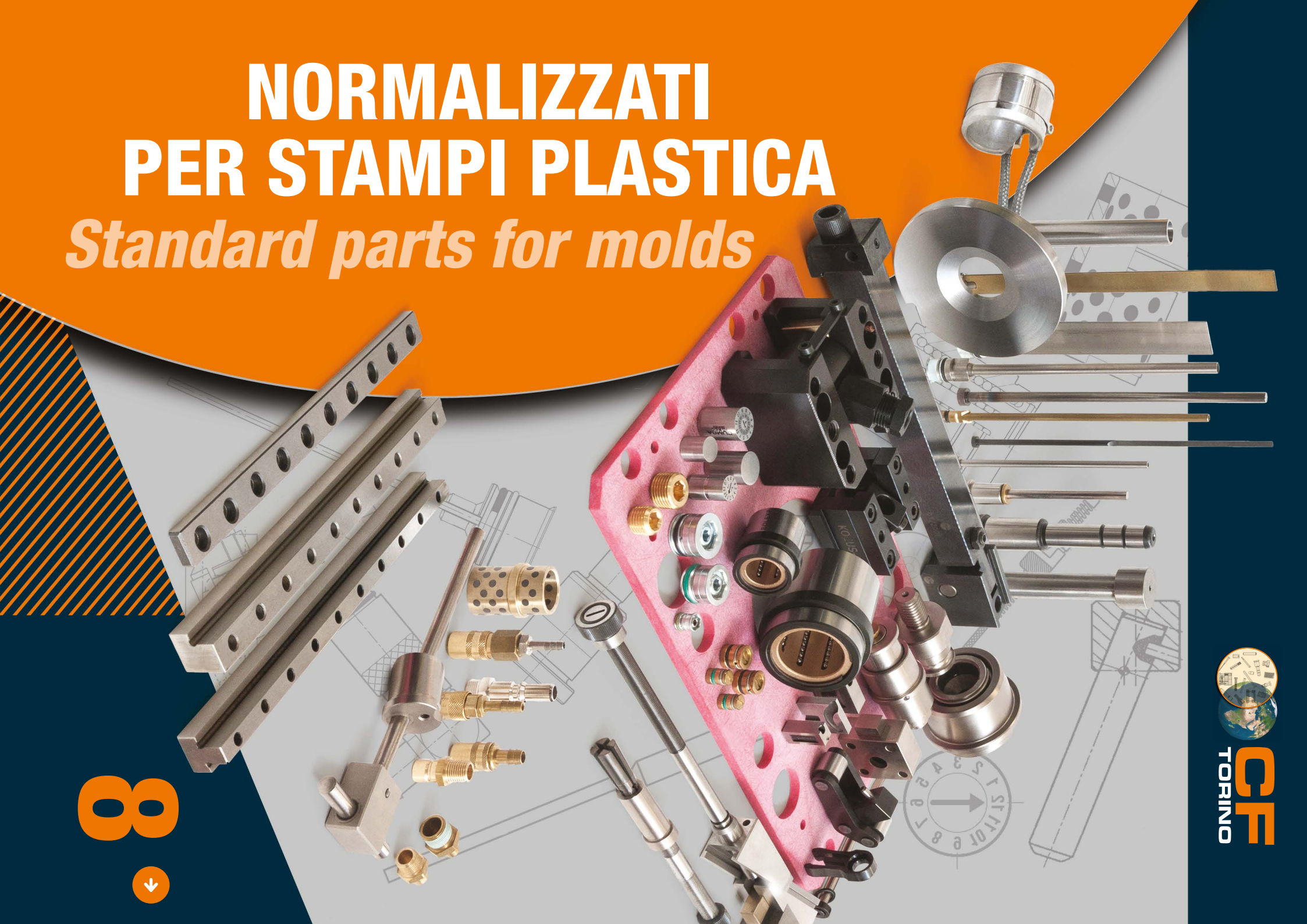

8.

CF TORINO

Normalizzati per stampi plastica

Standard parts for molds

350	351	357	358	352	353	354 355 356 G403
						
Colonna guida a un diametro *Guide pillar*	Colonna guida a due diametri *Guide pillar*	Colonna guida spallata *Guide pillar with centring collar*	Bussola spallata *Locating guide bush, headed*	Bussole di guida lisce *Smooth bush*	Bussole di guida con collare *Guide bush, headed*	Bussole spallate *Ejector guide bush*
pag. 8.5	pag. 8.6÷8.7	pag. 8.8	pag. 8.9	pag. 8.9	pag. 8.10	pag. 8.11

BOLEXP	BOLEXP	B801	B802	B803	B812	B6 B8
						
BOLEXP, sistemi di guida *BOLEXP, guidance system*	Guida a sfere *Ball guide bushings*	Boccole guida sfere *Ball guide bushings*	Boccole guida sfere *Ball guide bushings*	Guida sfere *Ball guide bushings*	Guida sfere *Ball guide bushings*	Staffetta *Clamp*
pag. 8.12	pag. 8.13 - 8.14	pag. 8.15	pag. 8.15	pag. 8.16	pag. 8.16	pag. 8.17

B818 B828	B808	B844	BGEB	B852	B858	B737
						
Colonne guida *Guide pillar*	Colonna guida *Guide pillar*	Boccole guida sfera *Ball guide bushings*	Boccole guida sfera *Ball guide bushings*	Bussola guida sfera (acciaio inossidabile) *Ball guide bushings (stainless steel)*	Colonna guida (acciaio inossidabile) *Guide pillar (stainless steel)*	Sistemi di guida *Guidance systems*
pag. 8.17	pag. 8.18	pag. 8.19	pag. 8.19	pag. 8.20	pag. 8.20	pag. 8.21

CI	CS	CP	503018 503038 CL505	CL508	G405	G406
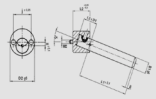	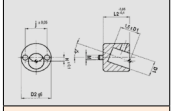	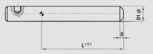				
Insieme inclinato *Inclined assembly*	Supporto colonna inclinata *nclined support column*	Colonna inclinata *Inclined column*	Centratori di precisione *Mould centeres*	Centratore a sfera *Ball centerer*	Guide autolubrificate *Wear plates*	Guide autolubrificate *Wear plates*
pag. 8.22	pag. 8.22	pag. 8.22	pag. 8.23	pag. 8.24	pag. 8.24	pag. 8.25

G407	BOLEXP	G311	G312	G313	G401	G402
						
Piastre *Wear plates*	Bronzo autolubrificato *Self lubricated bronze*	Boccole *Guide bush*	Boccole spallate *Locating guide bush headed*	Boccole *Guide bush*	Boccole e bussole spallate *Guide bush*	Boccole *Guide bush*
pag. 8.25	pag. 8.26	pag. 8.26	pag. 8.27	pag. 8.27	pag. 8.28	pag. 8.28

G403	G404	549	550	551	553	553S
						
Boccole *Guide bush*	Boccole *Guide bush*	Colonna guida a un diametro (Serie Europa) *Guide pillar (Europe series)*	Colonna guida a un diametro (Serie Europa) *Guide pillar (Europe series)*	Colonna guida a due diametri (Serie Europa) *Guide pillar (Europe series)*	Bussole con collare (Serie Europa) *Guide bush, headed (Europe series)*	Seeger Din 471 *Circlip groove Din 471*
pag. 8.29	pag. 8.29	pag. 8.30	pag. 8.31	pag. 8.32÷33	pag. 8.34	pag. 8.34

557	558	330	360	361	363	359 362
Colonna guida spallata (Serie Europa) *Guide pillar with centring collar (Europe series)*	Bussola spallata (Serie Europa) *Locating guide bush, headed (Europe series)*	Estrattori testa svasata *Ejector pin with countersunk head*	Estrattori testa cilindrica nitrurati *Ejector pin with cylindrical head*	Estrattori testa cilindrica nitrurati *Ejector pin with cylindrical head*	Estrattori testa cilindrica temprati *Ejector pin with cylindrical head - hardened*	Estrattori testa cilindrica Forma C *Ejector pin with cylindrical head - Form C*
pag. 8.35	pag. 8.36	pag. 8.37	pag. 8.38	pag. 8.39	pag. 8.40	pag. 8.41

364 365	368 369	INSERTI D'INIEZIONE A TUNNEL	TGR S2 TGS S2	TGR S1 TGS S1	TGC	TGC-XS/ -S/ -1/ -2
Estrattori lamellari *Flat ejector pin with cylindrical head*	Cannocchiali estrazione temprati-nitrurati *Ejector sleave with cylindrical head*	Informazioni tecniche *Technical information*	Inserti d'iniezione a tunnel *Tunnel gate inserts*	Inserti d'iniezione a tunnel *Tunnel gate inserts*	Inserti d'iniezione a tunnel *Tunnel gate inserts*	Inserti d'iniezione a tunnel *Tunnel gate inserts*
pag. 8.42	pag. 8.43	pag. 8.44	pag. 8.45	pag. 8.46	pag. 8.47	pag. 8.48

CF Torino - È vietata la riproduzione, anche parziale, del presente catalogo.

Via Alba, 25 - 10024 Moncalieri (TO) - Italy
Tel. +39 011641121 - Fax +39 0116829188
cftorino@cftorino.it www.cftorino.it

Normalizzati per stampi plastica

Standard parts for molds

TGC-3/ -4



Inserti d'iniezione a tunnel
Tunnel gate inserts

pag. 8.48

366



Bussole Iniezione non temprate
Injection bushes not hardened

pag. 8.49

367



Bussole Iniezione temprate
Injection bushes hardened

pag. 8.49

380

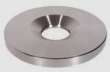

Anelli di centraggio
Centering rings

pag. 8.49

381



Centraggi conici
Round locating units

pag. 8.50

381Z



Centraggi conici
Round locating units

pag. 8.50

382R



Rondella d'appoggio tavolino
Seating washers for ejector set

pag. 8.51

382F



Piedino d'appoggio tavolino
Buffer plate for ejector set

pag. 8.51

CF/VPA



Valvole per l'aria
Air valve

pag. 8.51

D374 D375



Datari per plastica e pressofusione
Date stamps

pag. 8.52

CFMR



Marchi di riciclaggio
Reference insert

pag. 8.53

TRI-... APT...

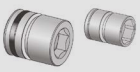

Tappo per la deviazione del flusso nei circuiti di condizionamento degli stampi
Plug for deviation of flow

pag. 8.54

TR-.. TR-..F



Tappo esterno per circuiti di condizionamento degli stampi
External plug

pag. 8.54

RF... RF...F



Raffredatori a fontana - Sistema tappo e stappo rapido brevettato
Tubes for cooling

pag. 8.55

RL... RL...F



Raffredatori a lama - Sistema tappo e stappo rapido brevettato
Baffles for cooling

pag. 8.55

V/PL60 - V/PL90



Prese serie V/PL60 e V/PL90
Quick couplings

pag. 8.56

I60 I90



Innesti serie I60 e I90
Quick couplings

pag. 8.57

VX60/90 VY60/90



Guarnizioni
Quick couplings

pag. 8.57

VAK/PLAK 60/90



Prese serie VAK/PLAK 60 e VAK/PLAK 90
Quick couplings

pag. 8.58

IAK60 IAK90



Innesti serie IAK60 e IAK90
Quick couplings

pag. 8.59

GUARNIZIONE 300



Ricambio guarnizione
Replacement seal

Portagomma
Nipples

pag. 8.59

TH.181005 TH.141408



Tubo Hembra/prolunga
Extension tube

pag. 8.59

PLS80-... PLS120...



Prese serie PLS80 e PLS120
Quick couplings

pag. 8.60

PLS80-135-F1/4 58RDPG...

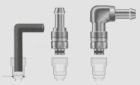

Giunti a innesto rapido per condizionamento stampi (S)
Quick couplings

pag. 8.61

IS80 IS120



Innesti serie IS80 e IS120
Quick couplings

pag. 8.61

IS80 IS120

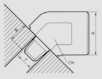

Giunti a innesto rapido per condizionamento stampi (S)
Quick couplings

pag. 8.62

PLS80-... PLS120-...



Guarnizione
Quick couplings

pag. 8.62

CUMSA

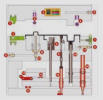

Esempi di applicazione
Application examples

pag. 8.63

SU.081220 SU.121626 SU.162032



Gruppo carrello
Slide Unit

pag. 8.64

UU.081220 UU.121626 UU.162032



Carrello per sottosquadra
Undercut unit

pag. 8.64

GC./...



Contrasto guida
Heel unit

pag. 8.65

CR./...



Guida regolabile
Standard heel unit

pag. 8.65

GR./...



Bussola regolabile
Angle pin housing

pag. 8.66

GI./...



Colonna inclinata
Angle pin

pag. 8.66

UC 325445



Unità di punzonatura
Core cam

pag. 8.67

UA 363616



Unità compatta di punzonatura
Compact coring unit

pag. 8.67

RC



Ritensore carrello
Slide retainer

pag. 8.68

PO



Riferimento opzionale
Optional dowel pin

pag. 8.68

RCM



Ritensore carrello
Slide retainer

pag. 8.69

BS.075100



Staffa di sicurezza
Safety strap

pag. 8.69

AB.302613

Prolunga per staffa
Strap extender

pag. 8.69

PW

Pinza piana
Sprung core

pag. 8.70

PX

Pinza piana extra
Xtra sprung core

pag. 8.71

CX.013058

Utensile per avorazione PX
PX cutting jig

pag. 8.71

PF

Pinza flessibile
Flexible core

pag. 8.72

SD

Supporto di scorrimento
Undercut base unit

pag. 8.73

CI

Bussola inclinata
Angled guide bush

pag. 8.73

EP

Accelleratore piastra espulsione
Plate accelerator

pag. 8.74

RM.651608

Ritensore modulare
Modular retainer

pag. 8.74

DX

Doppia espulsione superiore
Superior double ejector

pag. 8.75

SX.256062

Separatore piastra superiore
Superior plate separator

pag. 8.76

DY

Doppia espulsione inferiore
Rear double ejector

pag. 8.77

SY.327054

Doppia espulsione compatta
Compact double ejection

pag. 8.78

PR.263230

Ritensore piastra
Plate retainer

pag. 8.79

SL.602008

Limitatore apertura
Stroke limiter

pag. 8.79

AE./...

Accelleratore di espulsione
Accelerated ejector

pag. 8.80

CF Torino - È vietata la riproduzione, anche parziale, del presente catalogo.

Via Alba, 25 - 10024 Moncalieri (TO) - Italy
Tel. +39 011641121 - Fax +39 0116829188
cftorino@cftorino.it www.cftorino.it

Normalizzati per stampi plastica

Standard parts for molds

BA-BE-BT  Base espulsore *Ejector base* pag. 8.81	**VE./...**  Asta espulsore *Headless ejector pin* pag. 8.82	**TE./...**  Espulsore tubolare *Headless sleeve ejector* pag. 8.82	**FA./...**  Datario annuale *Date stamp* pag. 8.83	**IA./...**  Inserto datario *Date insert* pag. 8.83	**FD./...**  Datario doppio *Double date stamp* pag. 8.84	**CC.HS5328**  Conta cicli *Cycle counter* pag. 8.84
VA./...  Valvola aria *Air valve* pag. 8.85	**FV.161320 FV.201720**  Filtro valvola *Filter valve* pag. 8.85	**VH./...**  Valvola d'aria per alte pressioni *Hight pressure air valve* pag. 8.86	**VD./...**  Valvola doppia *Double valve* pag. 8.86	**SA./...**  Deviazione colata *Sprue adjuster* pag. 8.87	**CF/GP**  Guida piana-GP *Wear plate GP* pag. 8.88	**CF/GL**  Guida A L-GL *Wear plate GL* pag. 8.88
CF/GC  Guida a cuneo-GC *Wear plate GC* pag. 8.89	**CF/GT**  Guida A-T-GT *Wear plate GT* pag. 8.89	**A431**  Unità di scorrimento angolare *Angular sliding unit* pag. 8.90	**A432**  Unità di scorrimento angolare *Angular sliding unit* pag. 8.90	**A434**  Unità di scorrimento angolare *Angular sliding unit* pag. 8.91	**A435**  Unità di scorrimento angolare *Angular sliding unit* pag. 8.91	**A433**  Unità di espulsione inclinata *Inclined ejector core unit* pag. 8.92
A444  Unità di scorrimento *Slide unit* pag. 8.92	**A436**  Supporto perno inclinato *Inclined pin holder* pag. 8.93	**A437**  Supporto perno inclinato *Inclined pin holder* pag. 8.93	**A438**  Supporto perno inclinato *Inclined pin holder* pag. 8.94	**A439**  Supporto perno inclinato *Inclined pin holder* pag. 8.94	**A440 A441**  Set boccola guida sferica *Spherical guide bushing set* pag. 8.95	**A442 A443**  Set boccola guida sferica *Spherical guide bushing set* pag. 8.95
WP3 WP6  Piastre isolanti *Insulation plates* pag. 8.96	**WF3 WF6**  Piastre isolanti con foro *Insulation plates with hole* pag. 8.97	**AGGANCIO-SGANCIO**  Dispositivo aggancio-sgancio regolabile con fermo piastra *Latch lock* pag. 8.98	**ZH 90/...** 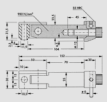 Leva ZH 90/... *Latch lock* pag. 8.99	**ZH 90/0...** 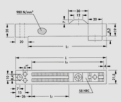 Barra di appoggio ZH 90/0... *Latch lock* pag. 8.99	**ZH 91/A ZH 91/B** 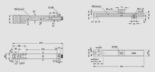 Dispositivo extra-completo *Latch lock* pag. 8.100	**BOX /...**  Confezioni standard aggancio-sgancio *Latch lock* pag. 8.100
AGS/...  Dispositivo automatico di estrazione AG-S *Set automatic ejector* pag. 8.101	**AGS/...** 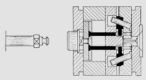 Istruzioni per il montaggio del dispositivo AG-S *Set automatic ejector* pag. 8.102	**XE/X/XE+M/X+M** 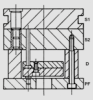 Portastampi per materie plastiche *Standard mold bases* pag. 8.103	**XE 156x.../XE 196x...**  Portastampo *Standard mold bases* pag. 8.104	**XE 246x.../XE 296x...**  Portastampo *Standard mold bases* pag. 8.105	**XE 346x.../XE 396x...** Portastampo *Standard mold bases* pag. 8.106	**XE 446x.../X 156x...** Portastampo *Standard mold bases* pag. 8.107
X 196x.../X 246x... Portastampo *Standard mold bases* pag. 8.108	**X 296x.../X 346x...** Portastampo *Standard mold bases* pag. 8.109	**X 396x.../X 446x...** Portastampo *Standard mold bases* pag. 8.110	**BOX** Centralina di termoregolazione a microprocessore *Microprocessor thermoregulation control unit* pag. 8.111	**RF1** Riscaldatori per ugelli UGL *Nozzle heaters UGL* pag. 8.112	**RF2** Riscaldatori Piroslim *Thin nozzle heaters* pag. 8.113	**HLP** Riscaldatori Pirowatt HLP *Cartridge heaters* pag. 8.114÷ 8.115
HLPT HLPT con termocoppia incorporata *Cartridge heaters* pag. 8.116	**HLP** HLP micro unipolari *Cartridge heaters* pag. 8.116	**RISCALDATORI A SPIRALE** Riscaldatori a spirale per ugelli *Spiral nozzle heaters* pag. 8.117	**TCN** Termocoppie e termoresitenze *Termocouples and thermoresistances* pag. 8.118÷8.120			

CF Torino - È vietata la riproduzione, anche parziale, del presente catalogo.

Via Alba, 25 - 10024 Moncalieri (TO) - Italy
Tel. +39 011641121 - Fax +39 0116829188
cftorino@cftorino.it www.cftorino.it

Colonna guida a un diametro

Guide pillar



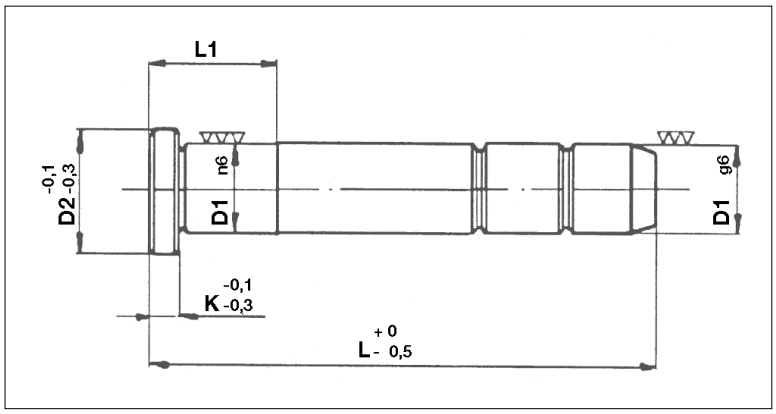

Codice	Tipo	Materiale	Trattamento	Durezza
Cod. **350**	P	1.7131	cmt - tmp	HRC 61-63

* Su richiesta, specificare in fase di ordine. *Only on request.*

D1		10	12	14	16	18	20	25	32	40	50	60
D2		14	16	18	20	22	24	30	37	45	55	68
K		4	5	5	5	5	6	7	7	8	10	12
L	L1											
50	13	*	•	•	•	•						
60	15	*	•	•	•	•	•					
70	15	*	•	•	•	•	•					
80	20	*	•	•	•	•	•	•				
90	20	*	•	•	•	•	•	•				
100	25	*	•	•	•	•	•	•				
110	25			•	•	•	•					
120	25	*	•	•	•	•	•	•	•	•		
130	25			•	•	•	•					
140	25	*	•	•	•	•	•	•	•	•		
150	25			•	•	•	•					
160	28	*	•	•	•	•	•	•	•	•		
180	35			•	•	•	•	•	•	•		
200	35				•	•	•	•	•	•		
220	35				•	•	•	•	•	•		
240	45						•	•	•	•	•	
260	45						•	•	•	•	•	
280	45						•	•	•	•	•	
300	55						•	•	•	•	•	
350	65							•	•	•	•	•
400	67							•	•	•	•	•
450	77								•	•	•	•
500	77									•	•	•
600	87										•	•
800	90										•	•

Esempio di ordinazione/*Order example* = 350 - 25 x 220 (cod. + D1 x L)

NORMALIZZATI PER STAMPI PLASTICA
Standard parts for molds

CF Torino - È vietata la riproduzione, anche parziale, del presente catalogo.

Via Alba, 25 - 10024 Moncalieri (TO) - Italy
Tel. +39 011641121 - Fax +39 0116829188
cftorino@cftorino.it www.cftorino.it

Colonna guida a due diametri

Guide pillar



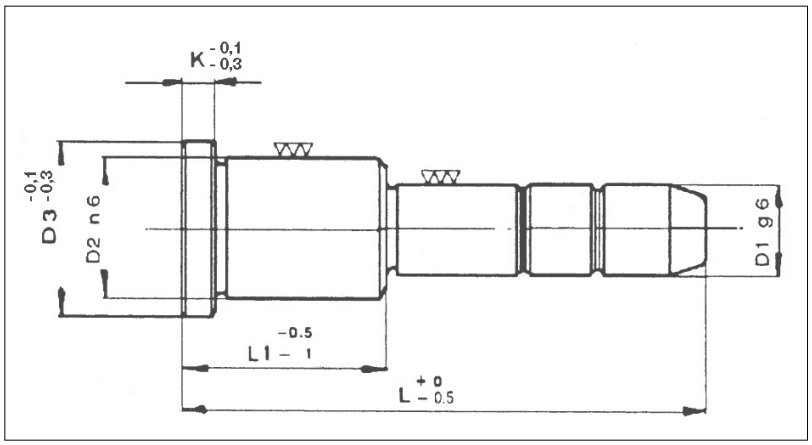

Codice	Tipo	Materiale	Trattamento	Durezza
Cod. **351**	PT	1.7131	cmt - tmp	HRC 61- 63

D1	D2	D3	K	L1	L														
					50	60	70	80	90	100	120	140	160	180	200	220	240	260	280
12	18	22	5	22	●	●	●	●	●	●									
				26	●	●	●	●	●	●									
				36	●	●	●	●	●	●	●								
				46			●	●	●	●	●								
				56					●	●	●								
14	20	24	5	22	●	●	●	●	●	●									
				26		●	●	●	●	●	●								
				36			●	●	●	●	●								
				46			●	●	●	●	●								
				56					●	●	●								
16	22	26	5	22	●	●	●	●	●	●	●								
				26	●	●	●	●	●	●	●	●							
				36		●	●	●	●	●	●	●							
				46			●	●	●	●	●	●	●						
				56				●	●	●	●	●	●	●	●				
				66						●	●	●	●	●	●				
				76						●	●	●	●	●	●				
				96								●	●	●	●				
18	26	30	5	26		●	●	●	●	●									
				36		●	●	●	●	●	●								
				46			●	●	●	●	●	●	●						
				56				●	●	●	●	●	●	●					
				66						●	●	●	●	●					
				76							●	●	●	●					
20	28	32	6	26		●	●	●	●	●	●	●							
				36		●	●	●	●	●	●	●	●						
				46			●	●	●	●	●	●	●						
				56				●	●	●	●	●	●	●	●				
				66						●	●	●	●	●	●				
				76							●	●	●	●	●				
				86								●	●	●	●	●			
				96								●	●	●	●	●			

Esempio di ordinazione/*Order example*: 351 - 16 x 56 x 100 (D1 x L1 x L)

NORMALIZZATI PER STAMPI PLASTICA
Standard parts for molds

CF Torino - È vietata la riproduzione, anche parziale, del presente catalogo.

Via Alba, 25 - 10024 Moncalieri (TO) - Italy
Tel. +39 011641121 - Fax +39 0116829188
cftorino@cftorino.it www.cftorino.it

Colonna guida a due diametri

Guide pillar



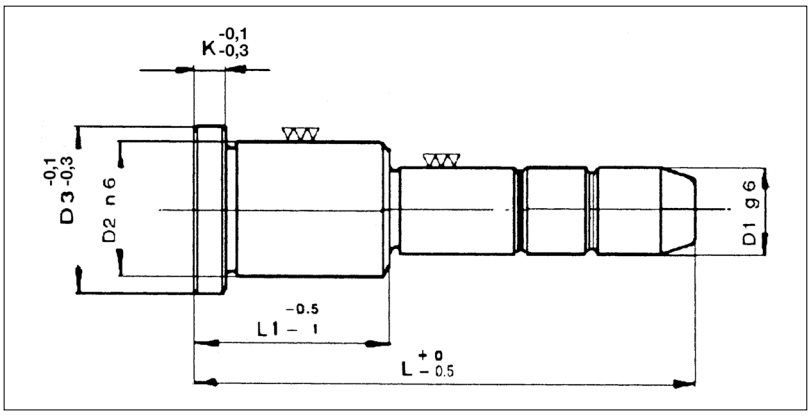

Codice	Tipo	Materiale	Trattamento	Durezza
Cod. **351**	PT	1.7131	cmt - tmp	HRC 61- 63

D1	D2	D3	K	L1	L																
					50	60	70	80	90	100	120	140	160	180	200	220	240	260	280	300	340	400
25	34	38	7	26				●	●	●												
				36				●	●	●	●	●	●	●								
				46					●	●	●	●	●	●	●							
				56						●	●	●	●	●	●	●	●					
				66							●	●	●	●	●	●	●	●	●			
				76							●	●	●	●	●	●	●	●	●			
				86								●	●	●	●	●	●	●	●			
				96								●	●	●	●	●	●	●	●			
				116									●	●	●	●	●	●	●			
32	40	45	7	36						●	●											
				46						●	●	●	●									
				56						●	●	●	●	●	●	●	●					
				66							●	●	●	●	●	●	●	●	●			
				76								●	●	●	●	●	●	●	●			
				86									●	●	●	●	●	●	●			
				96									●	●	●	●	●	●	●	●	●	
				106									●	●	●	●	●	●	●	●	●	●
				116									●	●	●	●	●	●	●	●	●	●
				126										●	●	●	●	●	●	●	●	●
				146											●	●	●	●	●	●	●	●
40	48	52	8	46							●	●	●	●	●							
				56							●	●	●	●	●	●						
				66									●	●	●	●	●					
				76									●	●	●	●	●	●				
				86									●	●	●	●	●	●	●			
				96									●	●	●	●	●	●	●	●	●	
				106										●	●	●	●	●	●	●	●	●
				116										●	●	●	●	●	●	●	●	●
				126											●	●	●	●	●	●	●	●
				146													●	●	●	●	●	●
50	60	65	10	96										●	●	●	●	●	●	●	●	
				116												●		●		●		
				126												●	●	●	●	●	●	●
				146													●	●	●	●	●	●
				176															●	●	●	

Esempio di ordinazione/*Order example*: 351 - 25 x 96 x 260 (D1 x L1 x L)

NORMALIZZATI PER STAMPI PLASTICA
Standard parts for molds

CF Torino - È vietata la riproduzione, anche parziale, del presente catalogo.

Via Alba, 25 - 10024 Moncalieri (TO) - Italy
Tel. +39 011641121 - Fax +39 0116829188
cftorino@cftorino.it www.cftorino.it

Colonna guida spallata *Guide pillar with centring collar*

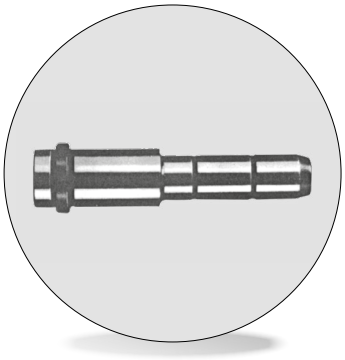

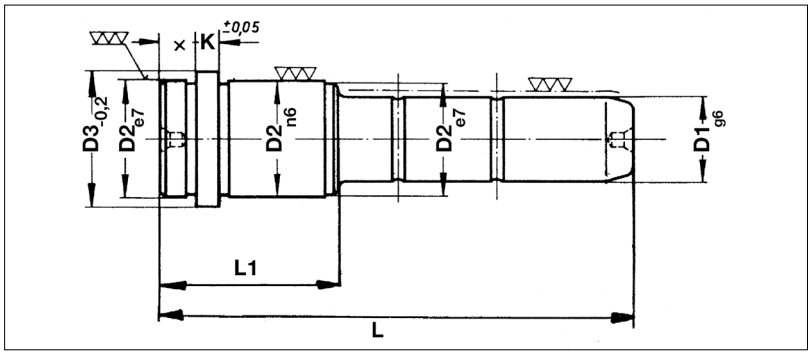

Codice	Materiale	Trattamento	Durezza	Finitura
Cod. **357**	1.7131	cmt - tmp	HRC 60 ÷ 62	Rettifica e lappatura

D1	D2	D3	K	X	L1	L = Lunghezza totale								
						80	90	110	130	150	170	190	210	230
16	22	26	5	10	36	●	●	●	●	●				
					46	●	●	●	●	●				
					56		●	●	●	●	●			
					66			●	●	●	●	*	*	
					76				●	●	●	●	*	
					86					●	●	●	*	
20	28	32	6	10	46	●	●	●	●	●	●			
					56		●	●	●	●	●			
					66			●	●	●	●	*	*	
					76				●	●	●	*	*	
					86					●	●	●	*	
					106					●	●	●	●	
25	34	38	7	10	46		●	●	●	●	*	*		
					56		●	●	●	●	●	*	*	
					66			●	●	●	●	*	*	
					76				●	●	●	●	*	
					86					●	●	●	*	
					106					●	●	●	●	
32	40	45	7	10	46			●	●	●				
					56			●	●	●	●			
					66			●	●	●	●	●	*	*
					76				●	●	●	●	*	*
					86					●	●	●	*	*
					106					●	●	●	●	*
					116							*	*	*
					126							*	*	*
					136							*	*	*
					156							*	*	*
40	48	52	8	10	56				●	●				
					66				●	●	●			
					76					●	●	●	●	
					86					●	●	●	●	*
					106						●	●	●	*

Esempio di ordinazione/*Order example* = 357 - 16 x 36 x 80 (D1 x L1 x L)

* Solo su richiesta/*Only on request.*

CF Torino - È vietata la riproduzione, anche parziale, del presente catalogo.

Via Alba, 25 - 10024 Moncalieri (TO) - Italy
Tel. +39 011641121 - Fax +39 0116829188
cftorino@cftorino.it www.cftorino.it

Bussola spallata *Locating guide bush, headed*

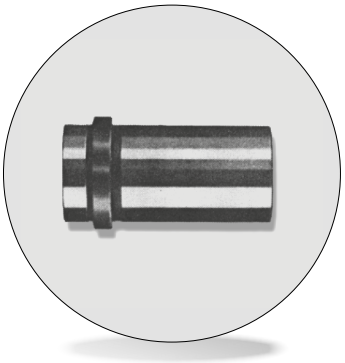

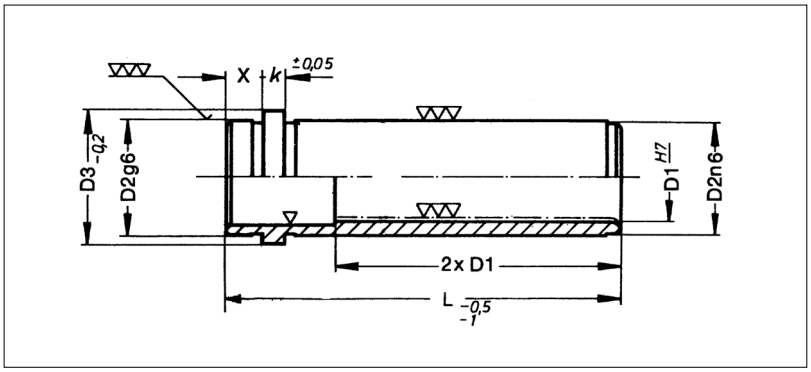

Codice	Materiale	Trattamento	Durezza superficie	Finitura
Cod. **358**	1.7131	cmt - tmp	HRC 60 ÷ 62	Rettifica

D1	D2	D3	K	X	L = Lunghezza totale									
					26	36	46	56	66	76	86	96	106	126
16	22	26	5	10	●	●	●	●	●	●	●	●	●	
20	28	32	6	10	●	●	●	●	●	●	●	●	●	
25	34	38	7	10		●	●	●	●	●	●	●	●	
32	40	45	7	10			●	●	●	●	●	●	●	●
40	48	52	8	10				●	●	●	●	●	●	●

Esempio di ordinazione/*Order example* = 358 - 16 x 26 (D1 x L)

Bussole di guida lisce *Smooth bush*



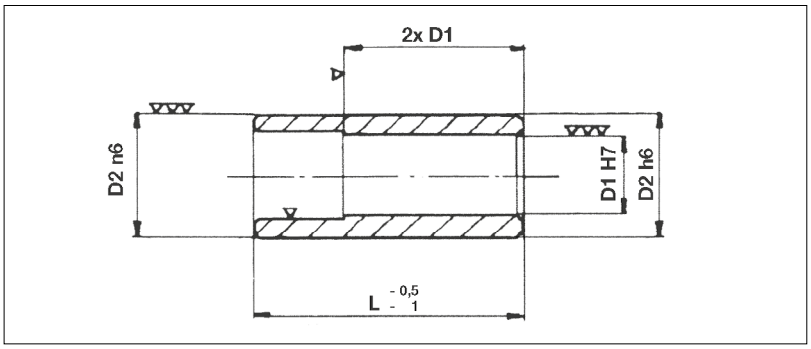

Codice	Tipo	Materiale	Trattamento	Durezza
Cod. **352**	PA	1.7131	cmt - tmp	HRC 61-63

D1	D2	L										
		22	26	36	46	56	66	76	86	96	106	116
12	18	●	●	●	●	●						
14	20	●	●	●	●	●	●					
16	22	●	●	●	●	●	●	●	●	●		
18	26	●	●	●	●	●	●	●	●	●		
20	28		●	●	●	●	●	●	●	●		
25	34		●	●	●	●	●	●	●	●	●	●
32	40		●	●	●	●	●	●	●	●	●	●
40	48				●	●	●	●	●	●	●	●

Esempio di ordinazione/*Order example*: 352 - 32x76 (D1xL)

CF Torino - È vietata la riproduzione, anche parziale, del presente catalogo.

Via Alba, 25 - 10024 Moncalieri (TO) - Italy
Tel. +39 011641121 - Fax +39 0116829188
cftorino@cftorino.it www.cftorino.it

Bussole di guida con collare

Guide bush, headed



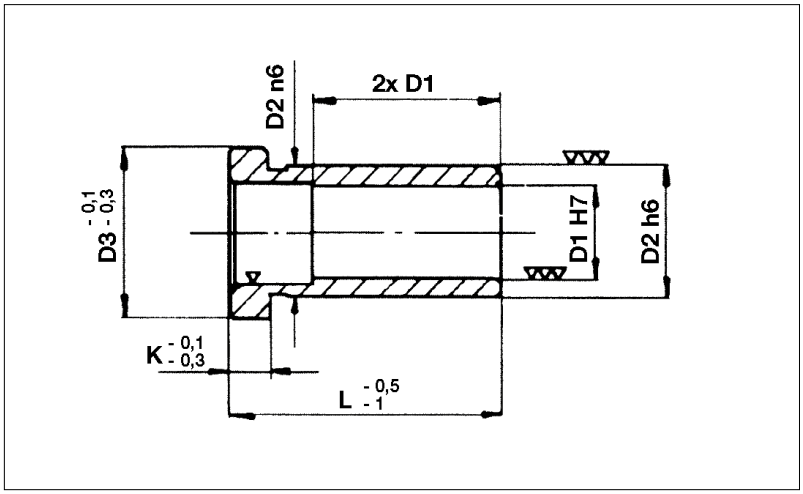

Codice	Tipo	Materiale	Trattamento	Durezza
Cod. **353**	PB	1.7131	cmt - tmp	HRC 61-63

D1	D2	D3	K	L															
				22	26	36	46	56	66	76	86	96	106	116	126	136	146	156	176	196
12	18	22	5	•	•	•	•	•												
14	20	24	5	•	•	•	•	•	•											
16	22	26	5	•	•	•	•	•	•	•	•	•								
18	26	30	5	•	•	•	•	•	•	•	•	•								
20	28	32	6	•	•	•	•	•	•	•	•	•	•	•	•					
25	34	38	7		•	•	•	•	•	•	•	•	•	•	•					
32	40	45	7		•	•	•	•	•	•	•	•	•	•	•	•	•			
40	48	52	8			•	•	•	•	•	•	•	•	•	•	•	•			
50	60	65	10							•	•	•	•	•	•	•	•	•		
60	74	84	12									•	•	•	•		•	•	•	•

Esempio di ordinazione/*Order example* = 353 - 40x116 (D1xL)

NORMALIZZATI PER STAMPI PLASTICA
Standard parts for molds

CF Torino - È vietata la riproduzione, anche parziale, del presente catalogo.

Via Alba, 25 - 10024 Moncalieri (TO) - Italy
Tel. +39 011641121 - Fax +39 0116829188
cftorino@cftorino.it www.cftorino.it

Bussole spallate

Ejector guide bush



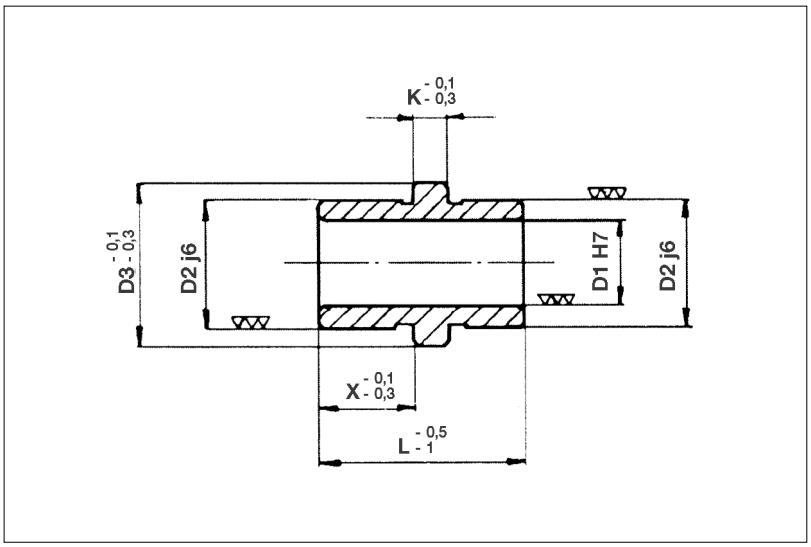

Codice		Tipo	Materiale	Trattamento	Durezza
Cod. **354**	L tipo corto •	PR	354 acciaio 1.7131	cmt - tmp	HRC 61- 63
Cod. **355**	L tipo lungo *		355 acciaio 1.7131	cmt - tmp	HRC 61- 63
Cod. **356**	C tipo corto •		356 C bronzo integrale		
Cod. **356**	L tipo lungo *		356 L bronzo integrale		
Cod. **G403**	L tipo corto •		G403 bronzo con inserti in grafite		

D1	D2	D3	X	K	L						
					32	40	50	65	70	80	90
12	18	22	16	5	•	*					
14	20	24	16	5	•	*					
16	22	26	16	5	•	*					
18	26	30	16	5	•	*					
20	28	32	16	6	•	*					
25	34	38	16	7	•	*					
32	40	45	25	7			•	*			
40	48	52	32	8				•		*	
50	60	65	32	10					•		*

Esempio di ordinazione/*Order example*: 354 - 25x32 (D1xL)

N.B.: D12 e D50 fornibili in bronzo solo su richiesta.
D12 and D50 can be supplied in bronze only on request.

CF Torino - È vietata la riproduzione, anche parziale, del presente catalogo.

Via Alba, 25 - 10024 Moncalieri (TO) - Italy
Tel. +39 011641121 - Fax +39 0116829188
cftorino@cftorino.it www.cftorino.it

BOLEXP, sistemi di guida

BOLEXP, guidance system



Nel presente catalogo mostriamo sistemi di guida, con l'intenzione di fornire soluzioni e aiuto ai problemi che si presentano nell'esecuzione degli stampi ad iniezione, matrici e nella costruzione di utensili e macchinari in generale.
La totalità dei prodotti del presente catalogo è disponibile in stock, pronta per una consegna immediata, al fine di rispondere con un servizio migliore alle necessità dei nostri clienti.

Bolexp **sistema di guide a sfere**, è un sistema di rotolamento di precisione, con una ridottissima resistenza allo spostamento, consigliabile per le guide rettilinee in cui si esigono grandi spostamenti, scarso attrito, controllo di assetto e posizionamenti molto precisi, così come un'usura ridotta e una lunga durata.



L'insieme inclinato permette di realizzare gli alloggiamenti delle colonne inclinate con grande facilità, il loro fissaggio attraverso la zona anteriore della piastra permette di intercambiarle agevolmente. Disponiamo di uno stock di 140 modelli, sette gradi diversi e cinque diametri di colonne.



Il **centratore per stampi** garantisce il buon allineamento delle piastre principali dello stampo. Il sistema di fissaggio a piastra permette di realizzare in una sola operazione le lavorazioni sulle piastre. Include componenti di grafite per autolubrificare i pezzi e trattamento TiN per la riduzione di grippaggio.

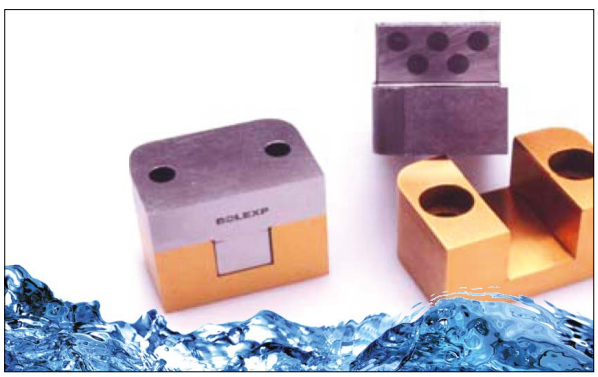

Bolexp **sistema di guida autolubrificata** è un sistema di spostamento che include per il suo lavoro un lubrificante solido con scarsa manutenzione, resistente a lavori con elevate temperature e con una drastica riduzione del grippaggio.



CF Torino - È vietata la riproduzione, anche parziale, del presente catalogo.

Via Alba, 25 - 10024 Moncalieri (TO) - Italy
Tel. +39 011641121 - Fax +39 0116829188
cftorino@cftorino.it www.cftorino.it



Guida a sfere *Ball guide bushings*

DESCRIZIONE PRODOTTO

BOCCOLA GUIDA A SFERE

Le boccole di guida a sfere Bolexp sono costituite da una boccola esterna di acciaio per scorrimento, temprata e rettificata, all'interno della quale é stata sistemata, senza che si possa muovere, una, gabbia guida -in bronzo- di sfere ad alta resistenza, lungo la quale scorrono le sfere.

Il sistema di traslazione si svolge tramite varie file di sfere di precisione in circolo continuo.

La novità più importante introdotta dalle boccole a sfere Bolexp, sta nel fatto che le sfere non scorrono allineate, secondo il movimento di traslazione, bensi con una lieve inclinazione, ottenendo in tal modo una maggior zona di contatto con l'asse e permettendo, in tal modo, una capacità di carico più elevata. Tale sistema é brevettato e costituisce una innovazione nel mercato del sistema di guida lineare. La sua struttura metallica la rende estremamente resistente alle temperature elevate. Le boccole Bolexp sono disponibili in tre modelli che presentano diversità esteriori ma tutti con la stessa struttura interna.

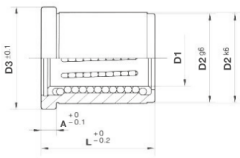

Modello 801 Boccola con corpo cilindrico esterno e un collare all'estremità per il suo fissaggio.

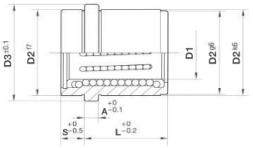

Modello 802 Boccola con due corpi cilindrici esterni e un collare centrale che permette il fissaggio tra due piastre.

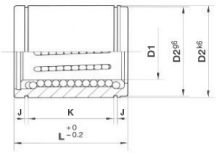

Modello 803 Boccola con la parte esterna interamente cilindrica e con due scanalature alle estremità per essere fissata con anelli elastici di sicurezza.

COLONNA GUIDA

La colonna guida Bolexp é prodotta in acciaio 1.5732 con tempra superficiale, ottenendo cosí una durezza pari a 62-64 Hrc ed una penetrazione da 1,00 a 1,20 mm e lasciando che il nucleo dell'asse resti morbido in modo da assorbire le flessioni necessarie. Le caratteristiche essenziali delle quali si é tenuto conto nella produzione delle guide sono la qualità dell'acciaio, la durezza della superficie, la precisione e la qualità della finitura.

TABELLA 1

MODELLO	Carico massimo	MODELLO	Carico massimo
B8012035	1,250	B8023245	2,574
B8012535	1,250	B8023263	3,897
B8012545	1,985	B8024045	2,574
B8012555	2,721	B8024063	3,897
B8013245	1,691	B8031230	882
B8013263	3,015	B8031630	882
B8014045	1,691	B8031635	1,250
B8014063	3,015	B8032035	1,250
B8021222	882	B8032045	1,912
B8021622	882	B8032535	1,250
B8021626	1,250	B8032545	1,985
B8022026	1,250	B8032555	2,721
B8022035	1,915	B8033245	1,691
B8022526	1,250	B8033263	3,015
B8022535	1,985	B8035045	1,691
B8022545	2,721	B8034063	3,015
B8022555	3,456		

CARATTERISTICHE

Per la determinazione della dimensione adeguata della boccola a sfere si deve tener conto delle esigenze dell'utensile che deve esere costruito, la capacità di carico necessaria, la durata di vita e la sicurezza di funzionamento della boccola. Per i calcoli si faccia uso della Tabella I relativa ai carichi massimi consigliati.

ESEMPIO DI CALCOLO

L'estrazione di uno stampo di iniezione é guidata da quattro boccale n.rif. B8022535 (C=1,985).

Il carico per ciascuna boccola é pari a P=200N, la corsa della colonna é H=0,25 m., la frequenza del movimento di andata e ritorno é pari a Nosc = 10 1/min. Determinare la durata di vita nominale.

Soluzione: Lh = (833/0,25*10)*(1,985/200) = 300.000 ore

Le capacità di carico indicate in tabella così come i calcoli di vita delle boccole sono validi a patto che vi siano delle condizioni chiaramente definite; qualsiasi condizione contraria può significare una riduzione sostanziale delle stesse.

CF Torino - È vietata la riproduzione, anche parziale, del presente catalogo.

Via Alba, 25 - 10024 Moncalieri (TO) - Italy
Tel. +39 011641121 - Fax +39 0116829188
cftorino@cftorino.it www.cftorino.it

PRECISIONE DI SPOSTAMENTO

La precisione di spostamento con un sistema di guida tramite assi con scorrimento lineare a sfere BOLEXP é in funzione di vari fattori, tra i quali la precisione di posizionamento delle boccole o degli assi, la qualità degli assi, lunghezza libera tra gli appoggi dell'asse, lunghezza della boccola rispetto alla zona di slittamento, etc. Tali influenze dipendono basilarmente dal tipo di applicazione e dal carico sostenuto.
La precisione di spostamento necessaria deve quindi essere assicurata dalle caratteristiche e disegno del montaggio, oltre che dalla produzione con precisione delle parti adiacenti.
Si consiglia, soprattutto in caso di carichi elevati, di fissare l'asse alle due estremità, sempreche il progetto lo permetta.

LUBRIFICAZIONE

Per ottenere una lunga durata di funzionamento delle boccole a sfere Bolexp, é assolutamente necessario provvedere ad una lubrificazione e mantenimento adeguati.
I solchi lungo i quali circolano le sfere devono sempre essere puliti da eventuali particelle che possano ostruire il loro funzionamento ed é consigliato eseguire una lubrificazione con olio al fine di assicurare una lubrificazione corretta di ogni punto degli elementi di scorrimento e, in caso necessario, eliminare le piccole particelle di sporco.
Si consiglia di utilizzare olii CLP in conf. A DIN 51524, con gamma di viscosità ISO VG 68 fino a 100, E' possibile anche lubrificare con grasso anche se ciò non é consigliabile in quanto il grasso fissa le particelle di sporco con molta maggiore facilità.
Le boccole a sfere Bolexp vengono fornite unte d'olio in modo da poter essere conservate e devono essere ingrassate in caso di necessità.
Il liquido di conservazione é compatibile e può mescolarsi con lubrificanti a base minerale, cosicché non é necessario che la boccola venga lavata prima di essere assemblata.

ESECUZIONE DEGLI ASSI

Gli assi per lo scorrimento delle boccole a sfere Bolexp devono essere temprati e rettificati. Le estremità devono essere smussate per far si che gli scorrimenti non possano danneggiarsi nel corso del montaggio. Per utilizzare appieno l'elevata precisione di spostamento e la capacità di carico delle boccole a sfere Bolexp é assolutamente necessaria una qualità elevata ed un adeguato decapaggio degli assi sopra i quali scorrono.
In nessun caso devono essere utilizzati assi che presentino scanalature per la lubrificazione in quanto le caratteristiche di questi stessi possono danneggiare gli elementi di scorrimento.

MONTAGGIO E FISSAGGIO

Le boccole a sfere Bolexp possono essere montate su fori con tolleranza H7, oppure di forma tale che possano essere fatte scivolare a mano nella lore sede, ma non devono mai essere colpite facendo uso di martello oppure elementi d'urto che possano danneggiare la loro struttura.
Si consiglia, come minimo, il montaggio di due unità in parallelo; questo per evitare possibili movimenti di rotazione durante il dislocamento degli elementi. Si consiglia anche che la lunghezza della boccola sia per lo meno due volte il suo diametro, nei casi in cui ciò sia possibile, questo per ridurre al massimo il movimento di rotazione delle sfere.
I movimenti di rotazione non sono consigliati per questo tipo di boccole, dato che la loro funzione é quella di traslazione.



Per le boccole a sfere, la durata di vita nominale viene calcolata con la seguente formula:

Lh = (83311-1*Nosc)*(C/P) in ore

Lh = Durata di vita nominale in ore di funzionamento
H = Lunghezza lineare della corsa del moto oscillante in m.
Nosc = Frequenza del movimento di andata e ritorno in 1/min.
C = Capacità di carico in N.
P = Carico equivalente in scorrimento in N.

CF Torino - È vietata la riproduzione, anche parziale, del presente catalogo.

Via Alba, 25 - 10024 Moncalieri (TO) - Italy
Tel. +39 011641121 - Fax +39 0116829188
cftorino@cftorino.it www.cftorino.it

Boccole guida sfere

Ball guide bushings



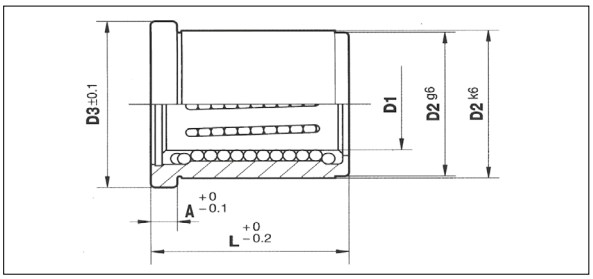

Codice	Materiale	Durezza
Cod. **B801**	Bussole in acciaio speciale - Gabbia in bronzo - Sfere di alta precisione	60 - 62 HRC

Codice articolo	D1	L	D2	D3	A	Ø SFERA	N. FILE
B8011230	12	30	24	28	6	3	5
B8011630	16	30	28	32	6	3	6
B8011635	16	35	28	32	6	3	6
B8012035	20	35	32	36	6	3	6
B8012045	20	45	32	36	6	3	6
B8012535	25	35	40	45	6	3	8
B8012545	25	45	40	45	6	3	8
B8012555	25	55	40	45	6	3	8
B8013245	32	45	50	56	8	4	8
B8013263	32	63	50	56	8	4	8
B8014045	40	45	60	66	8	4	8
B8014063	40	63	60	66	8	4	8

Esempio di ordinazione/*Order example*: B8012035 (cod. articolo)



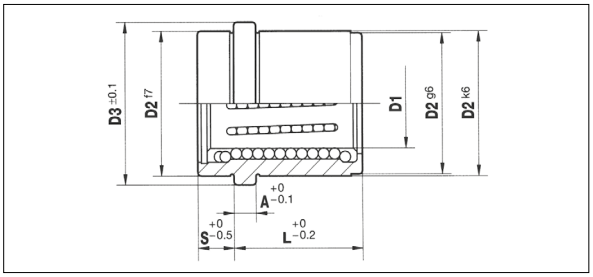

Codice	Materiale	Durezza
Cod. **B802**	Bussole in acciaio speciale - Gabbia in bronzo - Sfere di alta precisione	60 - 62 HRC

Codice articolo	D1	L	D2	D3	A	S	Ø SFERA	N. FILE
B8020812	8	12	18	21	3	6	2	5
B8021012	10	12	20	24	4	9	2.5	5
B8021222	12	22	24	28	6	8	3	5
B8021622	16	22	28	32	6	8	3	6
B8021626	16	26	28	32	6	9	3	6
B8022026	20	26	32	36	6	9	3	6
B8022035	20	35	32	36	6	9	3	6
B8022526	25	26	40	45	6	9	3	8
B8022535	25	35	40	45	6	10	3	8
B8022545	25	45	40	45	6	10	3	8
B8022555	25	55	40	45	6	10	3	8
B8023245	32	45	50	56	8	12	4	8
B8023263	32	63	50	56	8	12	4	8
B8024045	40	45	60	66	8	12	4	8
B8024063	40	63	60	66	8	12	4	8
B8025055	50	55	70	76	10	25	4	10
B8026055	60	55	85	91	10	25	4	12

Esempio di ordinazione/*Order example*: B8020812 (cod. articolo)

CF Torino - È vietata la riproduzione, anche parziale, del presente catalogo.

Via Alba, 25 - 10024 Moncalieri (TO) - Italy
Tel. +39 011641121 - Fax +39 0116829188
cftorino@cftorino.it www.cftorino.it

Guida sfere

Ball guide bushings



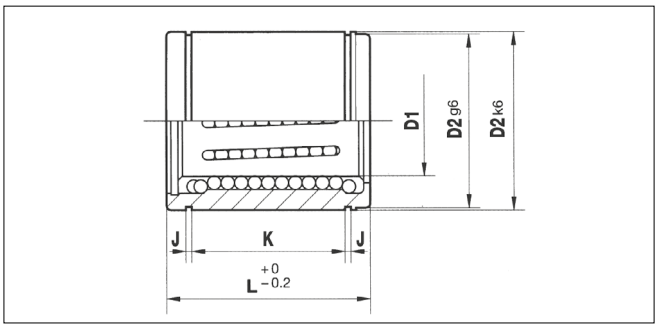

Codice	Materiale	Durezza
Cod. **B803**	Bussole in acciaio speciale - Gabbia in bronzo - Sfere di alta precisione	60 - 62 HRC

Codice articolo	D1	L	D2	K	J	Ø SFERA	N. FILE
B8031230	12	30	24	20	1,3	3	5
B8031630	16	30	28	19	1,6	3	6
B8031635	16	35	28	24	1,6	3	6
B8032035	20	35	32	24	1,6	3	6
B8032045	20	45	32	34	1,6	3	6
B8032535	25	35	40	23	1,8	3	8
B8032545	25	45	40	33	1,8	3	8
B8032555	25	55	40	43	1,8	3	8
B8033245	32	45	50	33	2,1	4	8
B8033263	32	63	50	51	2,1	4	8
B8034045	40	45	60	33	2,1	4	8
B8034063	40	63	60	51	2,1	4	8
B8035063	50	63	70	50	2,6	4	10
B8035080	50	80	70	65	2,6	4	10
B8036080	60	80	85	65	3,1	4	12
B80360100	60	100	85	85	3,1	4	12

Esempio di ordinazione/*Order example*: B8031230 (cod. articolo)



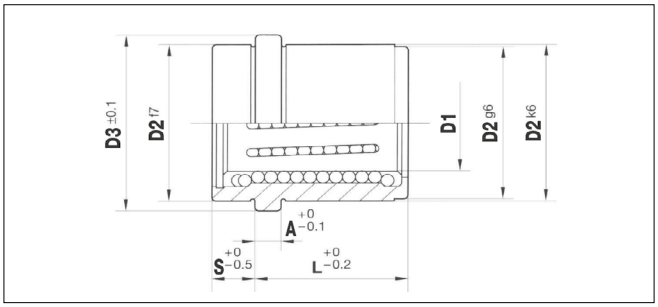

Codice	Materiale	Durezza
Cod. **B812**	Bussole in acciaio speciale - Gabbia in bronzo ad alta resistenza Sfera di alta precisione	60 - 62 HRC

Codice articolo	D1	L	D2	D3	A	S	Ø SFERA	N. FILE
B8121226	12	20	22	26	6	6	2,5	6
B8121835	18	24	30	35	6	11	3	6
B8122445	24	29	38	43	6	16	3	8
B8123055	30	34	46	52	6	21	4	8

Esempio di ordinazione/*Order example*: B8121226 (cod. articolo)

CF Torino - È vietata la riproduzione, anche parziale, del presente catalogo.

Via Alba, 25 - 10024 Moncalieri (TO) - Italy
Tel. +39 011641121 - Fax +39 0116829188
cftorino@cftorino.it www.cftorino.it

Staffetta *Clamp*



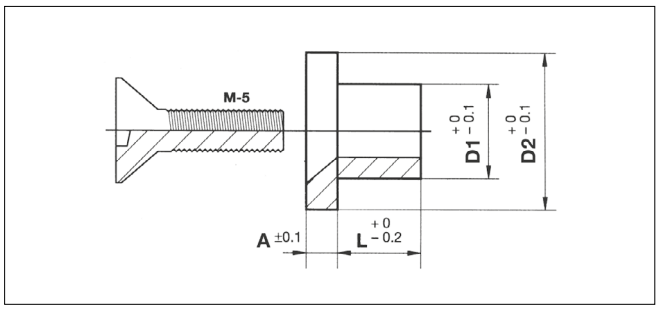

Codice	Materiale	Durezza
Cod. **B6** Cod. **B8**	Acciaio	60 HRC

Codice articolo	L	A	D1	D2
B6	6	3	9	13
B8	8	3	9	15

Esempio di ordinazione/*Order example*: B6 (cod. articolo)

Colonne guida *Guide pillar*



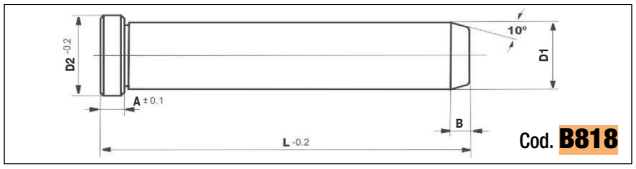

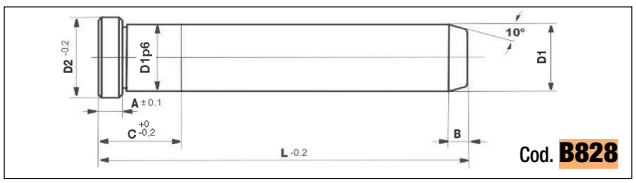

Codice	Tolleranza D1	Materiale	Durezza	Esecuzione
Cod. **B818**	h4	Acciaio 5732	62 - 64 HRC	Liscia
Cod. **B828**	h5	Acciaio 5732	62 - 64 HRC	Con piantaggio

Codice articolo	C	Codice articolo	D1	L	D2	A	B
B82812080	17	B81812080	12	80	16	4	4
B82812100	17	B81812100	12	100	16	4	4
B82812120	17	B81812120	12	120	16	4	4
B82812140	17	B81812140	12	140	16	4	4
B82818100	22	B81818100	18	100	22	6	7
B82818120	22	B81818120	18	120	22	6	7
B82818140	22	B81818140	18	140	22	6	7
B82818160	22	B81818160	18	160	22	6	7
B82818200	22	B81818200	18	200	22	6	7
B82824160	27	B81824160	24	160	28	6	7
B82824200	27	B81824200	24	200	28	6	7
B82824240	27	B81824240	24	240	28	6	7
B82824300	27	B81824300	24	300	28	6	7
B82830160	36	B81830160	30	160	36	6	7
B82830200	36	B81830200	30	200	36	6	7
B82830240	36	B81830240	30	240	36	6	7
B82830300	36	B81830300	30	300	36	6	7

Esempio di ordinazione/*Order example*: B81812080 (cod. articolo)

Nota: la parte di piantaggio D1p6/C è solo sul cod. B828, il cod. B818 è liscia.

CF Torino - È vietata la riproduzione, anche parziale, del presente catalogo.

Via Alba, 25 - 10024 Moncalieri (TO) - Italy
Tel. +39 011641121 - Fax +39 0116829188
cftorino@cftorino.it www.cftorino.it

Colonna guida

Guide pillar



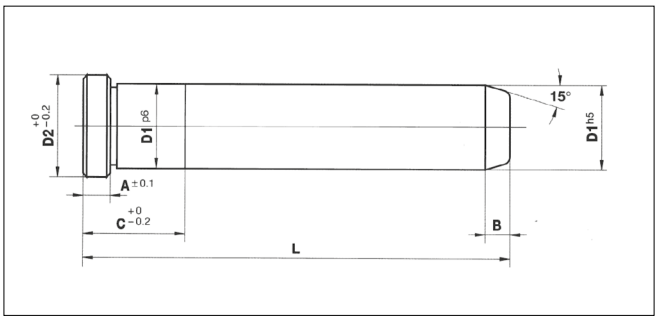

Codice	Materiale	Durezza
Cod. **B808**	Acciaio 5732	62 - 64 HRC

Codice articolo	D1	L	D2	A	B	C
B80808060	8	60	12	3	4	10
B80808080	8	80	12	3	4	10
B80808100	8	100	12	3	4	10
B80810060	10	60	14	4	4	12
B80810080	10	80	14	4	4	12
B80810100	10	100	14	4	4	12
B80812080	12	80	16	4	4	16
B80812100	12	100	16	4	4	16
B80812125	12	125	16	4	4	16
B80816080	16	80	20	6	6	20
B80816100	16	100	20	6	6	20
B80816125	16	125	20	6	6	20
B80816160	16	160	20	6	6	20
B80816200	16	200	20	6	6	20
B80820100	20	100	24	6	6	22
B80820125	20	125	24	6	6	22
B80820160	20	160	24	6	6	22
B80820200	20	200	24	6	6	22
B80820250	20	250	24	6	6	22
B80825125	25	125	30	6	6	25
B80825160	25	160	30	6	6	25
B80825200	25	200	30	6	6	25
B80825250	25	250	30	6	6	25
B80825315	25	315	30	6	6	25
B80832125	32	125	37	8	8	35
B80832200	32	200	37	8	8	35
B80832250	32	250	37	8	8	35
B80832315	32	315	37	8	8	35
B80840125	40	125	45	8	8	35
B80840200	40	200	45	8	8	35
B80840250	40	250	45	8	8	35
B80840315	40	315	45	8	8	35
B80840400	40	400	45	8	8	35
B80850315	50	315	55	10	10	45
B80850400	50	400	55	10	10	45
B80860315	60	315	65	10	10	55
B80860400	60	400	65	10	10	55

Esempio di ordinazione/*Order example*: B80812080 (cod. articolo)

CF Torino - È vietata la riproduzione, anche parziale, del presente catalogo.

Via Alba, 25 - 10024 Moncalieri (TO) - Italy
Tel. +39 011641121 - Fax +39 0116829188
cftorino@cftorino.it www.cftorino.it

Boccole guida sfera

Ball guide bushings



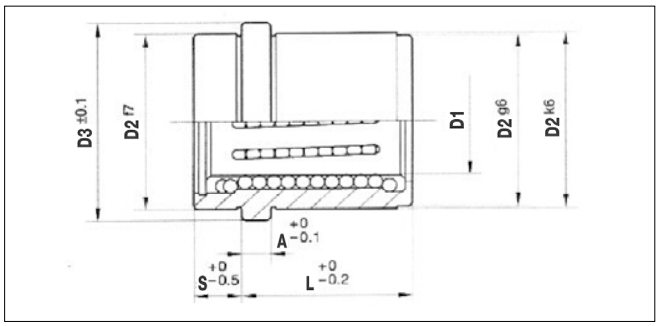

Codice	Materiale	Durezza
Cod. **B844**	Bussole in acciaio speciale - Gabbia in bronzo - Sfere di alta precisione	60 - 62 HRC
Cod. **B845**		

Codice articolo	D1	L	D2	D3	A	S	Ø SFERA	N. FILE
B844100912	10	12	17	20	6	9	2	6
B844100917	10	17	17	20	6	9	2	6
B844120917	12	17	22	25	6	9	2,5	6
B844121217	12	17	22	25	6	12	2,5	6
B844181222	18	22	30	33	6	12	3	6
B844181722	18	22	30	33	6	17	3	6
B844241727	24	27	38	41	6	17	3	8
B844242227	24	27	38	41	6	22	3	8
B844302232	30	32	46	49	6	22	4	8
B844302736	30	36	46	49	6	27	4	8

Codice articolo	D1	L	D2	D3	A	S	Ø SFERA	N. FILE
B8452417	24	17	38	41	6	12	3	8
B8452422	24	22	38	41	6	17	3	8
B8453622	36	22	54	58	6	17	4	8
B8453627	36	27	54	58	6	22	4	8
B8454827	48	27	68	73	6	22	4	10
B8454836	48	36	68	73	6	27	4	10

Esempio di ordinazione/*Order example*: B844120717 (cod. articolo)



MISURE IN POLLICI

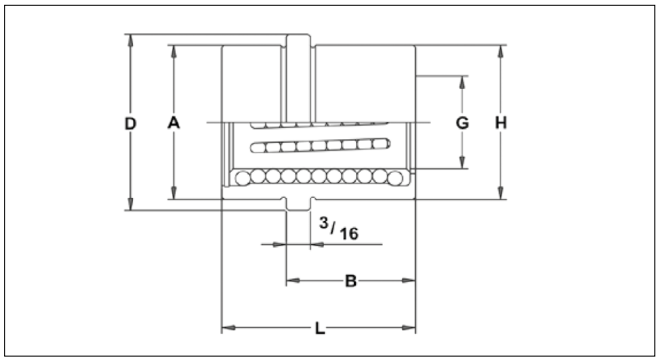

Codice	Materiale	Durezza
Cod. **BGEB**	Bussole in acciaio speciale - Gabbia in bronzo - Sfere di alta precisione	60 - 62 HRC

Codice articolo	NOM. I.D.	G	H $^{+0,005}_{-0,000}$	A $^{+0,00}_{-0,01}$	D $^{+0,00}_{-0,30}$	L $^{+0,00}_{-0,30}$	B $^{+0,00}_{-0,30}$
BGEB0750	3/4	0.751	1.2505	1.2490	1.427	1.50	1.00
BGEB0875	7/8	0.876	1.3755	1.3740	1.552	1.75	1.12
BGEB1000	1"	1.001	1.6255	1.6240	1.802	1.75	1.12
BGEB1250	1-1/4	1.251	2.0005	1.9990	2.177	1.75	1.12
BGEB1500	1-1/2	1.501	2.5005	2.4990	2.687	2.25	1.62

Esempio di ordinazione/*Order example*: BGEB0750 (cod. articolo)

CF Torino - È vietata la riproduzione, anche parziale, del presente catalogo.

Via Alba, 25 - 10024 Moncalieri (TO) - Italy
Tel. +39 011641121 - Fax +39 0116829188
cftorino@cftorino.it www.cftorino.it

Bussola guida sfera (acciaio inossidabile) *Ball guide bushings (stainless steel)*



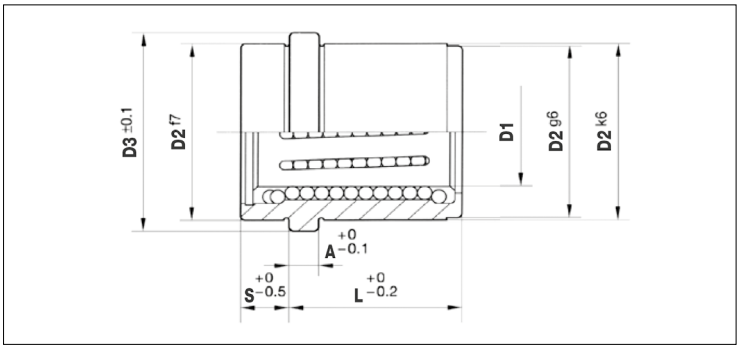

Codice	Materiale	Durezza
Cod. **B852**	Bussole in acciaio inossidabile 1.2083 - Gabbia in alluminio anodizzato Sfere di alta precisione in acciaio inossidabile	54 - 56 HRC

Codice articolo	D1	L	D2	D3	A	S	Ø	N. FILE
B8521222	12	22	24	28	6	8	3	5
B8521622	16	22	28	32	6	8	3	6
B8522026	20	26	32	36	6	9	3	6
B8522526	25	26	40	45	6	9	3	8

Esempio di ordinazione/*Order example*: B8521222 (cod. articolo)

Colonna guida (acciaio inossidabile) *Guide pillar (stainless steel)*

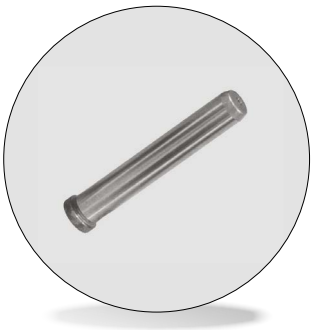

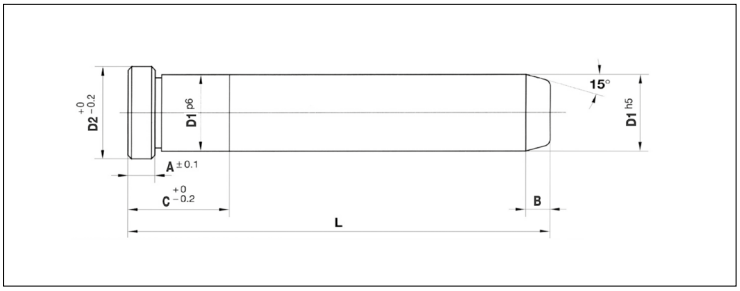

Codice	Materiale	Durezza
Cod. **B858**	Acciaio 1.4125	58 - 60 HRC

Codice articolo	D1	L	D2	A	B	C
B85812080	12	80	16	4	4	16
B85812100	12	100	16	4	4	16
B85816100	16	100	20	6	6	20
B85816125	16	125	20	6	6	20
B85820125	20	125	24	6	6	22
B85820160	20	160	24	6	6	22
B85825160	25	160	30	6	6	25
B85825200	25	200	30	6	6	25

Esempio di ordinazione/*Order example*: B85812080 (cod. articolo)

CF Torino - È vietata la riproduzione, anche parziale, del presente catalogo.

Via Alba, 25 - 10024 Moncalieri (TO) - Italy
Tel. +39 011641121 - Fax +39 0116829188
cftorino@cftorino.it www.cftorino.it

Sistemi di guida *Guidance systems*

Canali di scorrimento sfere modificate

- con inclinazione;
- con canali raggruppati.



Riciclo interno con lubrificanti solidi

- lubrificante d'emergenza;
- costruito per un uso; con lubrificante solido
- grafite + bisolfuro di molibdeno

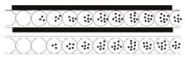

Senza manutenzione. Ingrassaggio continuo sfere.

Doppio canale di contatto

Una nuova distribuzione per un carico di lavoro maggiore. Fino al +25% di carico consentito.



Ritegno grasso

- due ritegni per grasso inclusi alle estremità:
- costruite con materiale resistente a 190°;
- previene la perdita del lubrificante interno;
- impedisce a parti esterne di penetrare all'interno.



Temperatura di lavoro

-20° fino a +190°

Diametri di produzione

cod. B737:
Ø12, Ø18, Ø24, Ø30 e Ø40

BREVETTATO



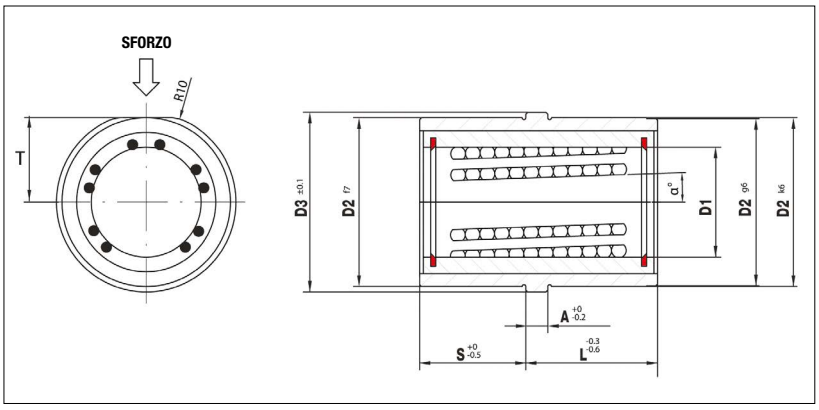

Codice	Materiale	Durezza
Cod. **B737**	Boccole in acciaio speciale Gabbia in bronzo con elevata resistenza all'usura Sfere di alta precisione - Lubrificante solido	60 - 62 HRC

Richiedete diametri e lunghezze diverse da quelle riportate nel presente catalogo

Codice articolo	D1	L	D2	D3	A	S	T	Ø SFERA	N. FILE
B737121217	12	17	22	25	6	12	11,25	2,5	6
B737181722	18	22	30	33	6	17	15,25	3	6
B737242227	24	27	38	41	6	22	19,25	3	8
B737302736	30	36	46	49	6	27	23,25	4	8
B737402746	40	46	60	66	8	27	30,25	4	10

Esempio di ordinazione/*Order example*: B737121217 (cod. articolo)

CF Torino - È vietata la riproduzione, anche parziale, del presente catalogo.

Via Alba, 25 - 10024 Moncalieri (TO) - Italy
Tel. +39 011641121 - Fax +39 0116829188
cftorino@cftorino.it www.cftorino.it

Insieme inclinato

Inclined assembly

Grazie agli anni maturati come costruttori nel settore degli stampi ad iniezione, stiamo rilevando la necessità di prodotti che rendano più agevole la loro meccanizzazione; proprio per questo, data anche la complessità di realizzazione delle colonne inclinate negli stampi, abbiamo deciso di creare questi insiemi inclinati.
Il nostro sistema standard ci permette di tenere in stock e per consegna immediata una quantità di 140 modelli, con i quali desideriamo poter coprire ampiamente le necessità esistenti. L'insieme è formato da un supporto in materiale 1.2312 che si avvita nell'alloggiamento realizzato preventivamente nella piastra dello stampo, con due viti coniche che fissano ed allineano la posizione della colonna inclinata che sporge dal supporto.
Il montaggio e io smontaggio si realizzano dalla zona anteriore della piastra, cosa che facilita la sua intercambiabilità, in caso di necessità. Gli alloggiamenti da realizzare nelle piastre sono sempre in piano: con questo si agevola la loro meccanizzazione. Utilizzando l'insieme inclinato BOLEXP resta libera la zona inferiore della piastra, attraverso la quale possiamo realizzare cicuiti di refrigerazione senza interferenze.

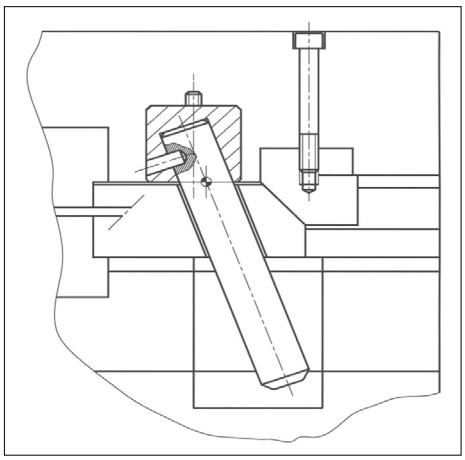

Materiali: supporto base 1.2312;
colonna 1.5732 - 58–60 HRC; vite 12.9

Per altri diametri e lunghezze diverse da quelle presenti sul catalogo si prega di consultarci.

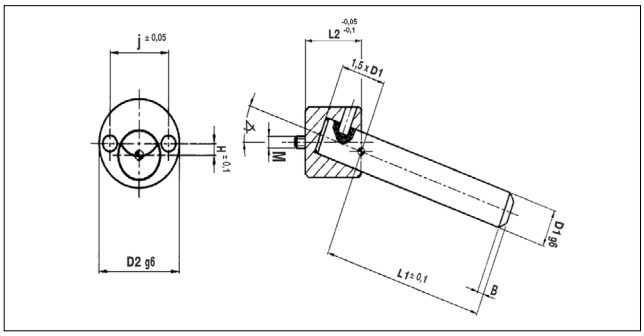

Insieme inclinato cod. CI

Inclined assembly cod. CI

7° - 10° - 12° - 15° - 18° - 20° - 22°

Tutte le quote della tabella delle dimensioni sono valide per tutti i gradi disponibili 7° - 10° - 12° - 15° - 18° - 20° - 22°

D1	D2	L2	J	H	B	M	L1							
							50	75	100	125	150	175	200	250
12	24	22	17,5	2,5	4	4	•	•	•	•				
16	30	28	22,5	3	6	5		•	•	•	•			
20	38	36	28	4	6	6			•	•	•	•		
25	48	45	36	5	6	8				•	•	•	•	
30	58	55	43	6	8	10					•	•	•	•

Esempio di ordinazione/*Order example*: CI1512100 (cod. + angolo + D + L)

Supporto colonna inclinata

Inclined support column

cod. CS

7° - 10° - 12° - 15° - 18° - 20° - 22°

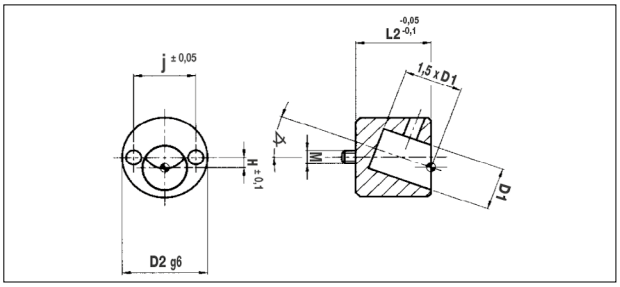

D1	D2	L2	J	H	M
12	24	22	17,5	2,5	4
16	30	28	22,5	3	5
20	38	36	28	4	6
25	48	45	36	5	8
30	58	55	43	6	10

Tutte le quote della tabella delle dimensioni sono valide per tutti i gradi disponibili 7° - 10° - 12° - 15°18° - 20° - 22°

Esempio di ordinazione/*Order example*: CS1012 (cod. + angolo + D1)

Colonna inclinata CP

cod. CP

Inclined column

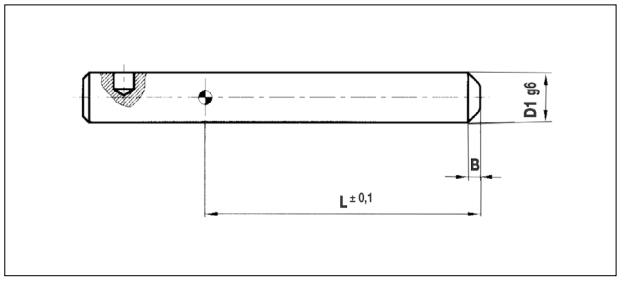

D1	B	L1							
		50	75	100	125	150	175	200	250
12	4	•	•	•	•				
16	6		•	•	•	•			
20	6			•	•	•	•		
25	6				•	•	•	•	
30	8					•	•	•	•

Esempio di ordinazione/*Order example*: CP12125 (cod. + D1+L1)

NORMALIZZATI PER STAMPI PLASTICA
Standard parts for molds

CF Torino - È vietata la riproduzione, anche parziale, del presente catalogo.

Via Alba, 25 - 10024 Moncalieri (TO) - Italy
Tel. +39 011641121 - Fax +39 0116829188
cftorino@cftorino.it www.cftorino.it

Centratori di precisione

Mould centerers

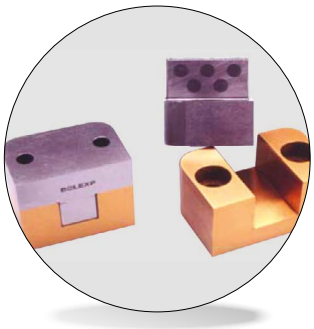

Codice	Materiale	Durezza
Cod. **503018** Cod. **503038** Cod. **CL505...**	Acciaio 1.2344 temprato	54 HRC + Inserti in grafite e TIN 2300 Hv

Tutta la gamma di centratori che presentiamo nell'attuale edizione del catalogo include inserti di grafite per autolubrificare il funzionamento, in una delle parti, l'altra è ricoperta con trattamento TiN a 2300 Hv per la riduzione dei grippaggi. I centratori laterali permettono di garantire un allineamento corretto delle placche principali dello stampo. Realizzando gli alloggiamenti sugli assi del portastampo, ci permettono di assicurare il punto zero di tutta la struttura. Il centratore piatto mantiene invariabile l'asse su cui si trova e, a sua volta, assorbe le dilatazioni longitudinali di questo stesso asse. Il sistema di fissaggio alla placca dei nostri centratori permette di realizzare in una sola operazione tutte le lavorazioni delle placche, gli alloggiamenti di profilo e il sistema di centratura, cosa che garantisce una maggiore precisione di esecuzione.

Cod. 503018

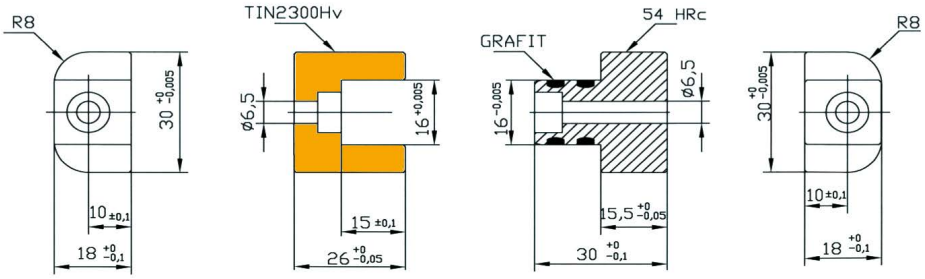

Esempio di ordinazione/*Order example*: 503018 (cod. articolo)

Cod. 503038

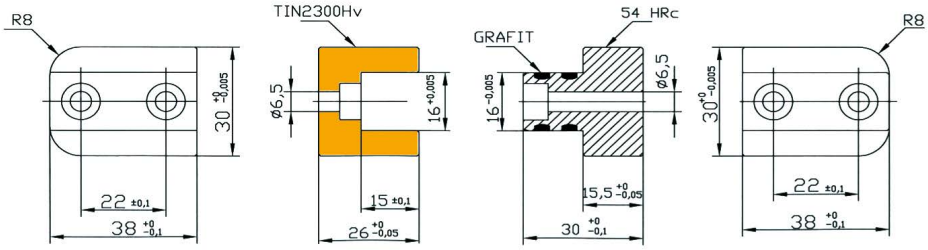

Esempio di ordinazione/*Order example*: 503038 (cod. articolo)

Cod. CL505...

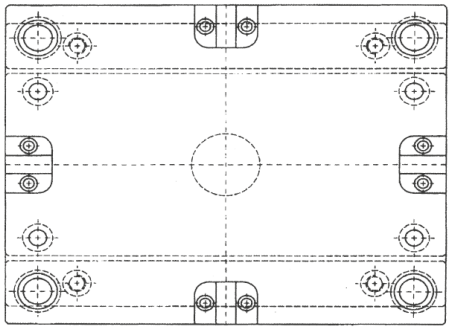

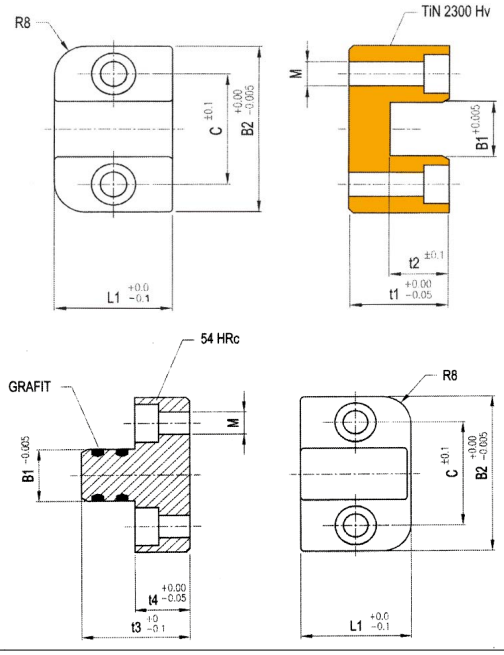

Codice articolo	B1	B2	L1	C	t1	t2	t3	t4	M
CL505035	11	35	26	23	25	15	29,5	15	M5
CL505045	15	45	30	30	25	15	29,5	15	M6
CL505055	20	55	36	37,5	30	20	39,5	20	M8
CL505075	30	75	36	52	35	25	44,5	20	M10

Esempio di ordinazione/*Order example*: CL505035 (cod. articolo)

NORMALIZZATI PER STAMPI PLASTICA
Standard parts for molds

CF Torino - È vietata la riproduzione, anche parziale, del presente catalogo.

Via Alba, 25 - 10024 Moncalieri (TO) - Italy
Tel. +39 011641121 - Fax +39 0116829188
cftorino@cftorino.it www.cftorino.it

Centratore a sfera *Ball centerer*

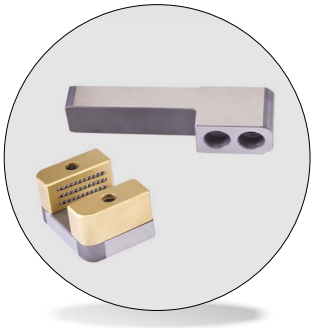

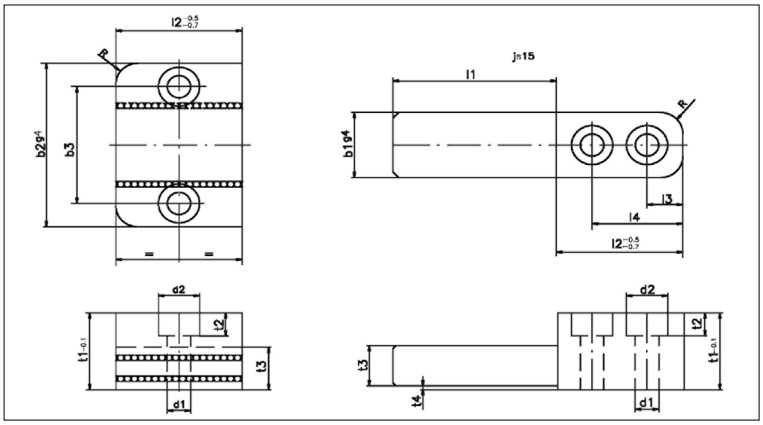

Codice	Materiale	Durezza
Cod. **CL508**	1.2379	HCR 60-62

Codice articolo	b1	b2	b3	l1	l2	l3	l4	d1	d2	t1	t2	t3	t4	R
CL508045025	12	45	29	25	27	7	20	6,3	11	22	6,8	14	1	6
CL508045050				50										
CL508050032	17	50	35	32	36	10	26	6,3	11	25	6,8	15	1	8
CL508050063				63										
CL508063040	25	63	45	40	46	13	33	8,5	15	32	9	20	1	8
CL508063080				80										
CL508085050	35	85	60	50	56	16	41	10,5	18	36	11	23	1	10
CL508085100				100										
CL508100056	45	100	74	56	66	19	48	13	20	40	13	25	1	10
CL508100112				112										

Esempio di ordinazione/*Order example*: CL508045025 (cod. articolo)

Guide autolubrificate *Wear plates*

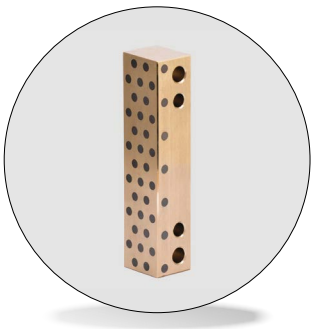

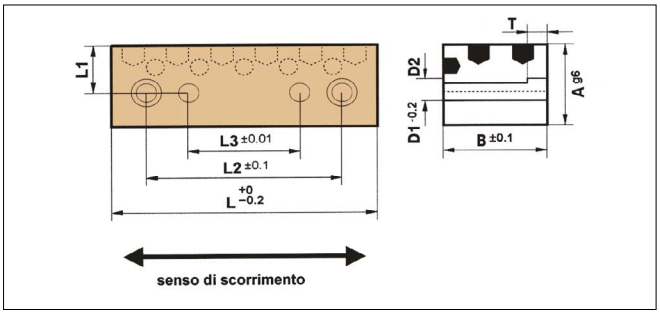

Codice	Materiale
Cod. **G405**	Bronzo EN1982 CuAl10Fe5Ni5C + grafite

Codice articolo	A	B	L	L1	L2	L3	D1	D2	T
G40515063	20	15	63	13	47	25	6	6,5	6,5
G40515300	20	15	300						
G40520063	20	20	63	13	47	25	6	6,5	6,5
G40520080	20	20	80	13	64	40	6	6,5	6,5
G40520100	20	20	100	13	84	60	6	6,5	6,5
G40520300	20	20	300						
G40525100	25	25	100	16	80	50	8	8,5	8,5
G40525125	25	25	125	16	105	75	8	8,5	8,5
G40525300	25	25	300						
G40530125	25	30	125	16	105	75	8	8,5	8,5
G40530160	25	30	160	16	140	110	8	8,5	8,5
G40530300	25	30	300						

Esempio di ordinazione/*Order example*: G40515063 (cod. articolo)

CF Torino - È vietata la riproduzione, anche parziale, del presente catalogo.

Via Alba, 25 - 10024 Moncalieri (TO) - Italy
Tel. +39 011641121 - Fax +39 0116829188
cftorino@cftorino.it www.cftorino.it

Guide autolubrificate *Wear plates*



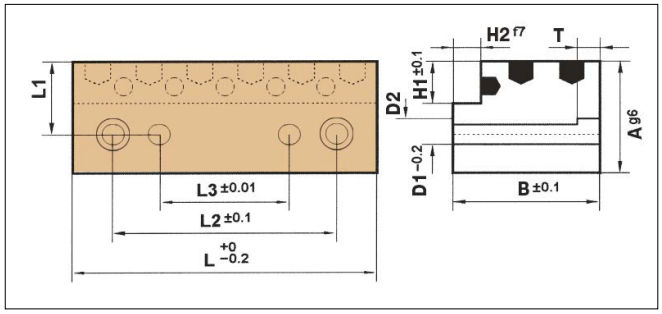

Codice	Materiale
Cod. **G406**	Bronzo EN1982 CuAl10Fe5Ni5C + grafite

Codice articolo	A	B	L	L1	L2	L3	D1	D2	T	H1	H2
G40620063	20	20	63	13	47	25	6	6,5	6,5	6	5
G40625063	20	25	63	13	47	25	6	6,5	6,5	6	5
G40625080	20	25	80	13	64	40	6	6,5	6,5	6	5
G40625100	20	25	100	13	84	60	6	6,5	6,5	6	5
G40631100	25	31	100	16	80	50	8	8,5	8,5	7	6
G40631125	25	31	125	16	105	75	8	8,5	8,5	7	6
G40638125	25	38	125	16	105	75	8	8,5	8,5	7	8
G40638160	25	38	160	16	140	11 0	8	8,5	8,5	7	8

Esempio di ordinazione/*Order example*: G40620063 (cod. articolo)

Piastre *Wear plates*

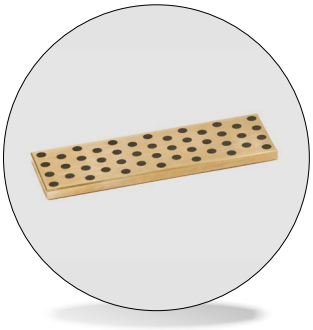

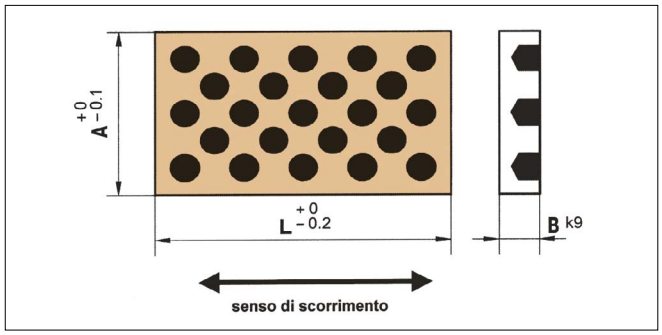

Codice	Materiale
Cod. **G407**	Bronzo EN1982 CuAl10Fe5Ni5C + grafite

Codice articolo	A	L	B
G40720063	20	63	5
G40720300	20	300	6
G40725063	25	63	5
G40725080	25	80	5
G40725300	25	300	6
G40730080	30	80	6
G40730100	30	100	6
G40730300	30	300	6
G40740080	40	80	6
G40740100	40	100	6
G40740125	40	125	6
G40740300	40	300	6

Esempio di ordinazione/*Order example*: G40720063 (cod. articolo)

CF Torino - È vietata la riproduzione, anche parziale, del presente catalogo.

Via Alba, 25 - 10024 Moncalieri (TO) - Italy
Tel. +39 011641121 - Fax +39 0116829188
cftorino@cftorino.it www.cftorino.it

Bronzo autolubrificato *Self lubricated bronze*

Il principio di utilizzo dei sistemi di guida autolubrificati nasce dalla necessità di trovare una soluzione ai problemi esistenti in fase di lubrificazione, sia per quanto concerne la difficoltà di accesso sia per la comodità di poter effettuare una lubrificazione constante e permanente che non si riesce ad ottenere facendo uso di olii. Adottando questi sistemi si riesce a ridurre considerabilmente i problemi legati al grippaggio, ai costi di manutenzione, oltre a ridurre anche le emissioni dei gas causati dal riscaldamento degli olii, e permettono di lavorare con alte temperature che, in alcuni casi possono toccare i 400 °C.
La presenza di Alluminio nel bronzo riduce l'aggressione degli agenti atmosferici e dei gas caldi; tali bronzi presentano inoltre una buona stabilità nei confronti dell'acqua distillata e quella salina, acqua del mare oppure acqua acida di pozzi. La candeggina -ad eccezione dell'ammoniaca- non li attacca; allo stesso modo, la formazione di uno strato di protezione, propria del materiale, agisce in modo molto favorevole nei confronti dell'azione corrosiva dello zolfo e dei gas ossidanti. Gli inserti di grafite, che hanno funzione di lubrificante solido, permettono di mantenere, nel corso di tutta la vita utile della piastra o della boccola, un eccellente livello di lubrificazione e, soprattutto, nel momento in cui tale lubrificazione é necessaria. Durante il movimento, l'usura della struttura in bronzo provoca il logoramento degli inserti in grafite e la polvere di grafite che si ottiene da tale limitata usura ha il compito di



lubrificare tutta la zona di contatto. La grafite utilizzata é un materiale con un livello assai basso di inerzia chimica, non ha interazione con la maggior parte degli elementi naturali in condizioni normali, il ché permette di assicurare un comportamento regolare per una lunga parte della vita del pezzo e senza imprevisti. La struttura degli elementi Bolexp é caratterizzata da una distribuzione di grafite sulla superficie di guida per una percentuale compresa tra il 25% ed il 35% del totale, grazie alla quale si può garantire una buona lubrificazione dell'utensile che deve essere costruito; parimenti, gli inserti di grafite utilizzati sono relativamente piccoli, in confronto ai prodotti di altri fabbricanti, al fine di indebolire quanto meno possibile la consistenza della boccola di bronzo e far si che la distribuzione del lubrificante solido sia quanto più ampia possibile.

Boccole *Guide bush*



Codice	Cod. **G311**
Materiale	Bronzo EN1982 CuAl10Fe5 Ni5C + grafite

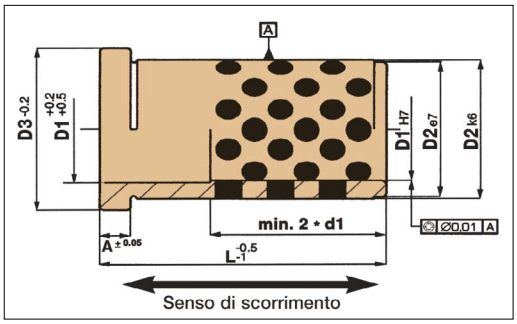

D1	D2	D3	A	L												
				12	17	22	27	36	46	56	66	76	86	96	116	136
9	14	16	3	•	•	•	•	•	•	•						
10	14	16	3	•	•	•	•	•	•	•						
12	18	23	6		•	•	•	•	•	•						
14	20	25	6		•	•	•	•	•	•						
15	20	25	6		•	•	•	•	•	•						
16	22	27	6		•	•	•	•	•	•						
18	26	31	6		•	•	•	•	•	•	•	•				
20	26	31	6		•	•	•	•	•	•	•	•				
22	30	35	6			•	•	•	•	•	•	•	•	•		
24	30	35	6			•	•	•	•	•	•	•	•	•		
30	42	47	6				•	•	•	•	•	•	•	•	•	
32	42	47	6				•	•	•	•	•	•	•	•	•	
40	54	60	10						•	•	•	•	•	•	•	•
42	54	60	10						•	•	•	•	•	•	•	•

Esempio di ordinazione/*Order example*: G311-10x12 (cod. + D1xL)

CF Torino - È vietata la riproduzione, anche parziale, del presente catalogo.

NORMALIZZATI PER STAMPI PLASTICA
Standard parts for molds

Via Alba, 25 - 10024 Moncalieri (TO) - Italy
Tel. +39 011641121 - Fax +39 0116829188
cftorino@cftorino.it www.cftorino.it

Boccole spallate *Locating guide bush headed*



Codice	Cod. **G312**
Materiale	Bronzo EN1982 CuAl10Fe5 Ni5C + grafite

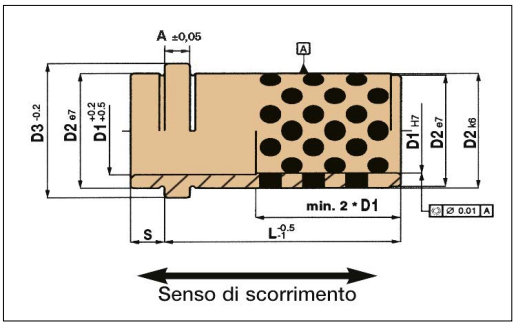

D1	D2	D3	S	A	L													
					17	22	27	36	46	56	66	76	86	96	116	136	156	196
9	14	16	5	3	•	•	•	•	•	•	•							
10	14	16	5	3	•	•	•	•	•	•	•							
14	20	25	6	6	•	•	•	•	•	•	•	•						
15	20	25	6	6	•	•	•	•	•	•	•	•						
18	26	31	8	6	•	•	•	•	•	•	•	•						
20	26	31	8	6	•	•	•	•	•	•	•	•						
22	30	35	8	6		•	•	•	•	•	•	•	•	•	•			
24	30	35	8	6		•	•	•	•	•	•	•	•	•	•			
30	42	47	8	6			•	•	•	•	•	•	•	•	•	•		
32	42	47	8	6			•	•	•	•	•	•	•	•	•	•		
40	54	60	10	10					•	•	•	•	•	•	•	•	•	•
42	54	60	10	10					•	•	•	•	•	•	•	•	•	•

Esempio di ordinazione/*Order example*: G312 - 10x22 (cod. + D1xL)

Boccole *Guide bush*



Codice	Cod. **G313**
Materiale	Bronzo EN1982 CuAl10Fe5 Ni5C + grafite

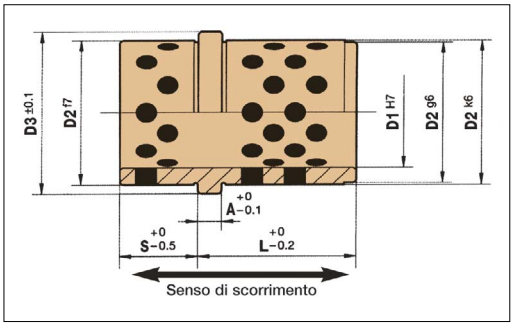

Codice articolo	D1	L	D2	D3	A	S
G3131417	14	17	20	25	6	9
G3131517	15	17	20	25	6	9
G3131822	18	22	26	31	6	17
G3132022	20	22	26	31	6	17
G3132227	22	27	30	35	6	22
G3132427	24	27	30	35	6	22
G3133036	30	36	42	47	6	27
G3133236	32	36	42	47	6	27

Esempio di ordinazione/*Order example*: G3131417 (cod. articolo)

CF Torino - È vietata la riproduzione, anche parziale, del presente catalogo.

Via Alba, 25 - 10024 Moncalieri (TO) - Italy
Tel. +39 011641121 - Fax +39 0116829188
cftorino@cftorino.it www.cftorino.it

Boccole e bussole spallate *Guide bush*



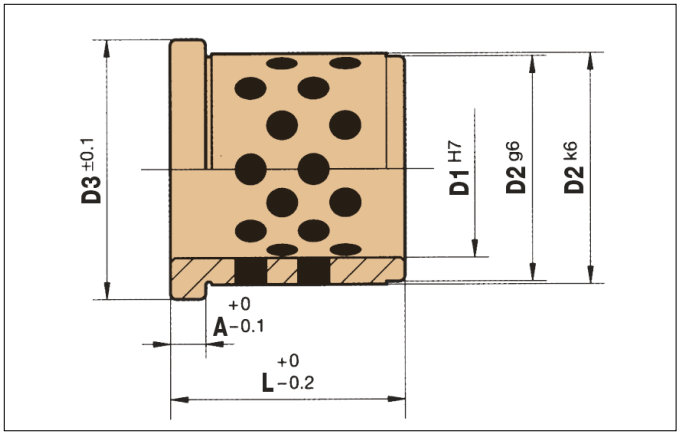

Codice	Materiale Bronzo
Cod. **G401**	EN1982 CuAl10Fe5Ni5C + grafite

Codice articolo	D1	L	D2	D3	A
G4012026	20	26	28	32	6
G4012035	20	35	28	32	6
G4012526	25	26	32	36	6
G4012535	25	35	32	36	6
G4012545	25	45	32	36	6
G4013235	32	35	40	45	8
G4013245	32	45	40	45	8
G4014045	40	45	50	56	8

Esempio di ordinazione/*Order example*: G40112026 (cod. articolo)

Boccole *Guide bush*



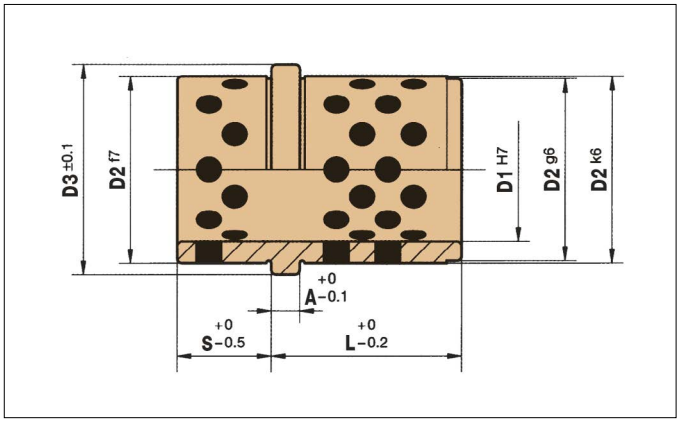

Codice	Materiale Bronzo
Cod. **G402**	EN1982 CuAl10Fe5Ni5C + grafite

Codice articolo	D1	L	D2	D3	A	S
G4021222	12	22	18	22	6	9
G4021622	16	22	22	26	6	12
G4021626	16	26	22	26	6	12
G4022026	20	26	28	32	6	15
G4022035	20	35	28	32	6	15
G4022526	25	26	32	36	6	18
G4022535	25	35	32	36	6	18
G4022545	25	45	32	36	6	18
G4023235	32	35	40	45	8	20
G4023245	32	45	40	45	8	20
G4024045	40	45	50	56	8	25
G4024063	40	63	50	56	8	25

Esempio di ordinazione/*Order example*: G4021222 (cod. articolo)

CF Torino - È vietata la riproduzione, anche parziale, del presente catalogo.

Via Alba, 25 - 10024 Moncalieri (TO) - Italy
Tel. +39 011641121 - Fax +39 0116829188
cftorino@cftorino.it www.cftorino.it

Boccole *Guide bush*



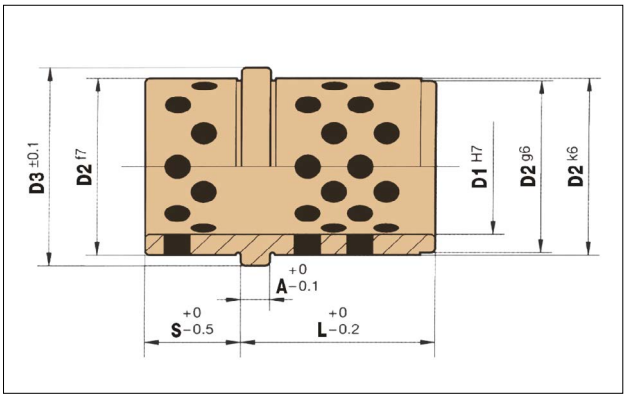

Codice	Materiale Bronzo
Cod. **G403**	EN1982 CuAl10Fe5Ni5C + grafite

Codice articolo	D1	D2	D3	L+S	L	S	A
G4031232	12	18	22	32	16	16	5
G4031432	14	20	24	32	16	16	5
G4031632	16	22	26	32	16	16	5
G4031832	18	26	30	32	16	16	5
G4032032	20	28	32	32	16	16	6
G4032532	25	34	38	32	16	16	7
G4033250	32	40	45	50	25	25	7
G4034065	40	48	52	65	33	32	8

Esempio di ordinazione/*Order example*: G4031232 (cod. articolo)

Boccole *Guide bush*



Codice	Cod. **G404**
Materiale	Bronzo EN1982 CuAl10Fe5 Ni5C + grafite

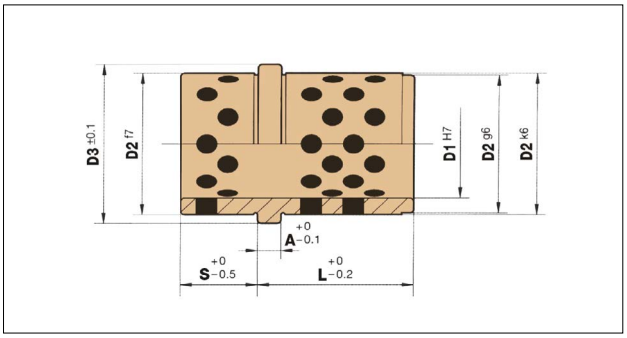

Codice articolo	D1	L	D2	D3	A	S
G4041217	12	17	16	20	4	8
G4041617	16	17	20	24	4	12
G4041621	16	21	20	24	4	12
G4041821	18	21	25	30	6	17
G4041826	18	26	25	30	6	17
G4042026	20	26	30	35	6	17
G4042221	22	21	30	35	6	17
G4042226	22	26	30	35	6	17
G4042526	25	26	35	40	8	18
G4042535	25	35	35	40	8	18
G4043035	30	35	40	45	8	21

Esempio di ordinazione/*Order example*: G4041217 (cod. articolo)

CF Torino - È vietata la riproduzione, anche parziale, del presente catalogo.

Via Alba, 25 - 10024 Moncalieri (TO) - Italy
Tel. +39 011641121 - Fax +39 0116829188
cftorino@cftorino.it www.cftorino.it

Colonna guida a un diametro (Serie Europa)

Guide pillar (Europe series)



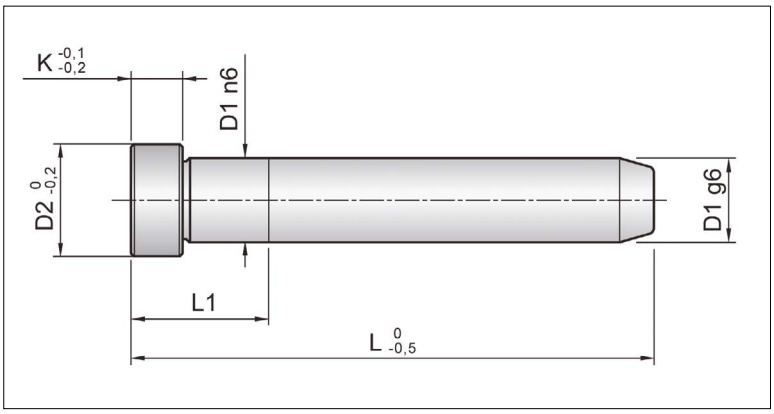

Codice	Materiale	Trattamento	Durezza	Tipo
Cod. **549**	1.7131	cmt - tmp	HRC 61-63	Europa

D1	14	16	18	20	22	24	30	32	40
D2	17	19	21	23	25	27	35	35	45
K	8	8	8	8	10	10	10	10	10
L1	22	22	22	22	27	27	36	36	36
L									
60	●	●	●						
80	●	●	●	●	●	●			
100	●	●	●	●	●	●	●	●	
120	●	●	●	●	●	●	●	●	
140	●	●	●	●	●	●	●	●	●
160	●	●	●	●	●	●	●	●	●
180	●	●	●	●	●	●	●	●	●
200		●	●	●	●	●	●	●	●
220			●	●	●	●	●	●	
240			●	●	●	●	●	●	
250									●
280					●	●	●	●	●
320							●	●	●
360							●	●	●
400									●

Esempio di ordinazione/*Order example* = 549-14x60 (Cod. + D1xL)

CF Torino - È vietata la riproduzione, anche parziale, del presente catalogo.

Via Alba, 25 - 10024 Moncalieri (TO) - Italy
Tel. +39 011641121 - Fax +39 0116829188
cftorino@cftorino.it www.cftorino.it

Colonna guida a un diametro (Serie Europa)

Guide pillar (Europe series)



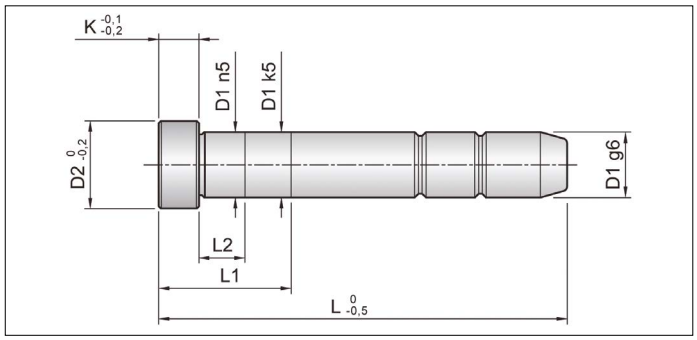

Codice	Materiale	Trattamento	Durezza	Tipo
Cod. **550**	1.7131	cmt - tmp	HRC 61 - 63	Europa

D1	D2	K	L1	L2	L														
					60	80	100	120	140	160	180	200	220	250	280	320	360	400	450	500
14	17	6	22	6	●	●	●	●												
			27	10					●	●										
15	18	6	22	6	●	●	●	●												
			27	10					●	●										
16	19	6	22	6		●	●	●												
			27	10					●	●										
18	21	6	22	6		●	●	●												
			27	10					●	●	●									
			36	10								●	●							
20	23	6	22	6		●	●	●												
			27	10					●	●	●									
			36	10								●	●							
22	25	6	27	10			●	●	●	●	●									
			36	10								●	●	●						
			46	10											●					
24	27	6	27	10			●	●	●	●	●									
			36	10								●	●	●						
			46	10											●					
30	35	6	36	10				●	●	●	●	●	●	●						
			46	10											●	●				
			56	10													●			
32	37	6	36	10				●	●	●	●	●	●	●						
			46	10											●	●				
			56	10													●			
40	45	10	46	15						●		●		●	●					
			56	15												●	●			
			66	15														●	●	
42	47	10	46	15						●		●		●	●					
			56	15												●	●			
			66	15														●	●	
50	55	10	56	15								●		●	●	●				
			66	15													●	●		
			76	15															●	●
52	57	10	56	15								●		●	●	●				
			66	15													●	●		
			76	15															●	●

Esempio di ordinazione/*Order example*: 550 - 14x80 (cod. + D1 x L)

NORMALIZZATI PER STAMPI PLASTICA
Standard parts for molds

CF Torino - È vietata la riproduzione, anche parziale, del presente catalogo.

Via Alba, 25 - 10024 Moncalieri (TO) - Italy
Tel. +39 011641121 - Fax +39 0116829188
cftorino@cftorino.it www.cftorino.it

Colonna guida a due diametri (Serie Europa)

Guide pillar (Europe series)



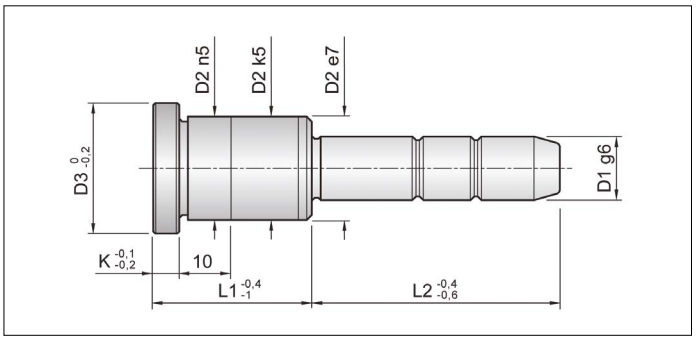

Codice	Materiale	Trattamento	Durezza	Tipo
Cod. **551**	1.7131	cmt - tmp	HRC 61 - 63	Europa

D1	D2	D3	K	L1	L2													
					35	55	75	95	115	135	155	175	195	215	235	245	275	315
14 15	20	25	6	17	●	●	●	●										
				22	●	●	●	●										
				27	●	●	●	●	●	●								
				36	●	●	●	●	●	●								
				46	●	●	●	●	●	●								
				56		●	●	●										
				66		●	●	●										
				76		●	●	●										
				86		●	●	●										
				96		●	●	●										
18 20	26	31	6	17	●	●	●	●										
				22	●	●	●	●										
				27	●	●	●	●	●		●		●		●			
				36	●	●	●	●	●		●		●		●			
				46	●	●	●	●	●		●		●					
				56		●	●	●	●	●								
				66		●	●	●	●	●	●							
				76		●	●	●	●	●	●		●					
				86		●	●	●	●	●	●		●					
				96		●	●	●	●									
				116			●	●	●									
22 24	30	35	6	22	●	●	●	●	●									
				27	●	●	●	●	●		●		●					
				36	●	●	●	●	●		●		●		●			
				46	●	●	●	●	●				●		●			
				56		●	●	●	●		●		●					
				66		●	●	●	●									
				76		●	●	●	●	●								
				86			●	●	●	●	●		●					
				96			●	●	●	●	●		●					
				116			●	●	●	●	●		●					
				136				●	●		●							
				156					●		●							
30 32	42	47	6	27		●	●	●	●		●		●		●			
				36		●	●	●	●		●		●					
				46		●	●	●	●		●		●		●			
				56		●	●	●	●		●		●					
				66		●	●	●	●		●		●					

Esempio di ordinazione/*Order example*: 551 - 14x17x35 (cod. + D1 x L1 x L2)

NORMALIZZATI PER STAMPI PLASTICA
Standard parts for molds

CF Torino - È vietata la riproduzione, anche parziale, del presente catalogo.

Via Alba, 25 - 10024 Moncalieri (TO) - Italy
Tel. +39 011641121 - Fax +39 0116829188
cftorino@cftorino.it www.cftorino.it

Colonna guida a due diametri (Serie Europa)

Guide pillar (Europe series)



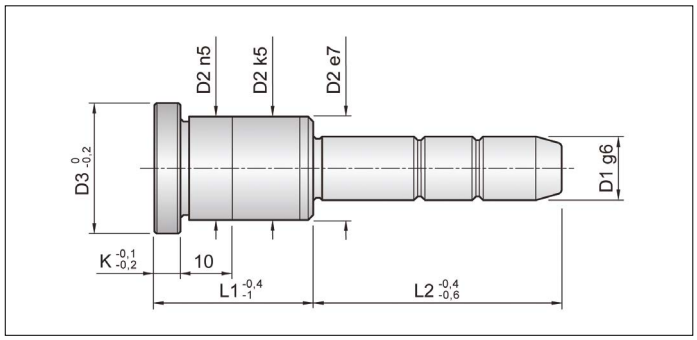

Codice	Materiale	Trattamento	Durezza	Tipo
Cod. **551**	1.7131	cmt - tmp	HRC 61 - 63	Europa

D1	D2	D3	K	L1	L2													
					35	55	75	95	115	135	155	175	195	215	235	245	275	315
30 32	42	47	6	76		●	●	●	●		●		●					
				86			●	●	●		●		●					
				96			●	●	●		●		●					
				116			●	●	●		●							
				136				●	●		●							
				156					●		●		●					
				176					●		●		●					
				196					●		●		●					
40 42	54	59	10	36			●	●	●		●							
				46			●	●	●		●							
				56			●	●	●		●							
				66			●	●	●		●							
				76			●	●	●		●							
				86			●	●	●		●							
				96			●	●	●		●							
				116			●	●	●		●							
				136				●	●		●		●					
				156					●		●		●					
				176					●		●		●					
				196					●		●		●					
				216									●	●				
				246										●		●		
50 52	66	71	10	76			●	●	●	●	●	●	●					
				96				●	●	●	●	●	●	●				
				116					●	●	●	●	●	●				
				136					●	●	●	●	●	●				
				156						●	●	●	●	●				
				176							●	●	●	●		●		
				196							●	●	●	●		●		
				216							●	●	●	●		●		
				246								●	●	●		●		
60*	80	86	20	96					●		●		●					
				116						●	●		●					
				136						●	●		●					
				156							●		●		●			
				196								●	●		●			
				246									●		●		●	●

Esempio di ordinazione/*Order example*: 551 - 30x76x55 (cod. + D1 x L1 x L2)

* Nota: Solo sulle colonne Ø60. il D2 (Ø80) dopo la zona di imbocco (D2-e7), risulta tutto k6

NORMALIZZATI PER STAMPI PLASTICA
Standard parts for molds

CF Torino - È vietata la riproduzione, anche parziale, del presente catalogo.

Via Alba, 25 - 10024 Moncalieri (TO) - Italy
Tel. +39 011641121 - Fax +39 0116829188
cftorino@cftorino.it www.cftorino.it

Bussole con collare (Serie Europa)

Guide bush, headed (Europe series)



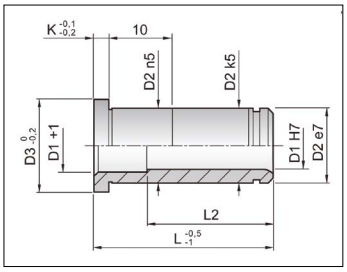

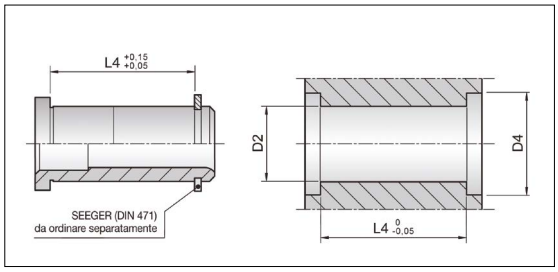

Codice	Materiale	Trattamento	Durezza	Tipo
Cod. **553**	1.7131	cmt - tmp	HRC 61 - 63	Europa

D1	D2	D3	D4	K	L2 L4	L														
						17	22	27	36	46	56	66	76	86	96	116	136	156	196	246
14 15	20	25	29	6	L2	○	○	○	○	○	46	46	46	46	46					
					L4	7	12	17	26	36	46	56	66	76	86					
16	22	26	30.8	6	L2	○	○	○	○	○	46	46	46	46	46					
					L4	7	12	17	26	36	46	56	66	76	86					
18 20	26	31	35.5	6	L2	○	○	○	○	○	○	56	56	56	56	56				
					L4	7	12	17	26	36	46	56	66	76	86	106				
22 24	30	35	40.5	6	L2		○	○	○	○	○	○	76	76	76	76	76			
					L4		11	16	25	35	45	55	65	75	85	105	125			
30 32	42	47	55.7	6	L2			○	○	○	○	○	○	○	○	96	96	96		
					L4			14	23	33	43	53	63	73	83	103	123	143		
40 42	54	59	69.2	10	L2					○	○	○	○	○	○	○	116	116	116	
					L4					28	38	48	58	68	78	98	118	138	178	
50 52	66	71	81.4	10	L2								○		○	○	116	116	116	116
					L4								58		78	98	118	138	178	228
60*	80	86	–	20	L2										○	○	○	136	136	136

Esempio di ordinazione/*Order example*: 553 - 14x46 (cod. + D1 x L)

*Nota: Solo sulla boccola Ø60, il D2 (Ø80) dopo la parte di imbocco (D2e7) risulta tutto k6 e non ha la gola per il seeger.

Seeger Din 471 *Circlip groove Din 471*

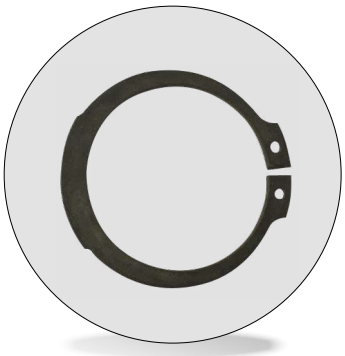

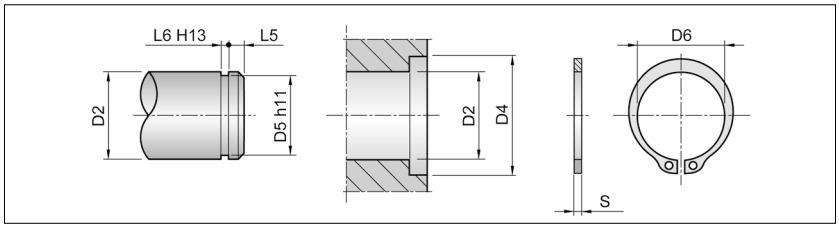

Codice
Cod. **553S**

Codice articolo	Tipo	D2	D4	D5	D6	L5	L6	S
553S - R20	R20	20	29	19	18,5	1,5	1,3	1,2
553S - R22	R22	22	30,8	21	20,5	1,5	1,3	1,2
553S - R26	R26	26	35,5	24,9	24,2	1,7	1,3	1,2
553S - R30	R30	30	40,5	28,6	27,9	2,1	1,6	1,5
553S - R42	R42	42	55,7	39,5	38,5	3,8	1,85	1,75
553S - R54	R54	54	69,2	51	49,8	4,5	2,15	2
553S - R65	R65	66	81,4	62	60,8	4,5	2,6	2,5

Esempio di ordinazione/*Order example*: 553S - R20 (codice)

NORMALIZZATI PER STAMPI PLASTICA
Standard parts for molds

CF Torino - È vietata la riproduzione, anche parziale, del presente catalogo.

Via Alba, 25 - 10024 Moncalieri (TO) - Italy
Tel. +39 011641121 - Fax +39 0116829188
cftorino@cftorino.it www.cftorino.it

Colonna guida spallata (Serie Europa)

Guide pillar with centring collar (Europe series)



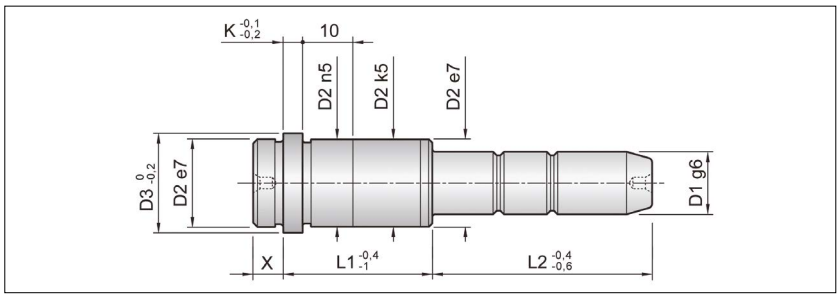

Codice	Materiale	Trattamento	Durezza	Tipo
Cod. **557**	1.7131	cmt - tmp	HRC 61 - 63	Europa

D1	D2	D3	K	X	L1	L2												
						25	35	55	75	95	115	135	155	195	215	235	245	275
14 15	20	25	6	9	17		●	●	●	●								
					22	●	●	●	●	●	●	●						
					27	●	●	●	●	●	●	●	●					
					36	●	●	●	●	●	●	●	●					
					46		●	●	●	●	●	●						
					56		●	●	●	●	●	●						
					66		●	●	●	●	●							
					76			●	●	●								
					86			●	●	●								
					96			●	●	●								
18 20	26	31	6	9	17		●	●	●	●	●							
					22		●	●	●	●	●	●						
					27		●	●	●	●	●	●	●	●		●		
					36		●	●	●	●	●	●	●	●		●		
					46		●	●	●	●	●	●	●	●		●		
					56		●	●	●	●	●	●	●	●				
					66		●	●	●	●	●	●	●	●				
					76			●	●	●	●	●	●	●				
					86			●	●	●	●	●	●	●				
					96			●	●	●	●	●	●	●				
					116				●	●	●							
					136				●	●	●							
22 24	30	35	6	9	22		●	●	●	●	●	●						
					27		●	●	●	●	●		●	●		●		●
					36		●	●	●	●	●		●	●		●		●
					46		●	●	●	●	●		●	●		●		
					56		●	●	●	●	●		●	●				
					66			●	●	●	●		●	●				
					76			●	●	●	●	●	●	●				
					86			●	●	●	●	●	●	●		●		
					96				●	●	●	●	●	●		●		
					116				●	●	●	●	●	●		●		
					136					●	●		●					
					156						●		●					
30 32	42	47	6	9	27			●	●	●	●		●	●		●		●
					36			●	●	●	●		●	●		●		●
					46			●	●	●	●		●	●		●		●
					56			●	●	●	●		●	●		●		●
					66			●	●	●	●		●	●		●		●
					76			●	●	●	●		●	●		●		
					86			●	●	●	●		●	●		●		
					96				●	●	●		●	●				
					116				●	●	●		●	●				
					136					●	●		●	●				
					156					●	●		●					
					176						●		●	●				
					196						●		●	●				
40 42	54	59	10	12	36				●	●	●		●					
					46				●	●	●		●					
					56				●	●	●		●	●				
					66				●	●	●		●					
					76				●	●	●		●					
					86				●	●	●		●					
					96				●	●	●		●	●				
					116				●	●	●		●	●				
					136					●	●		●	●				
					156						●		●	●				
					176						●		●	●		●		
					196						●		●	●		●		
					216									●	●			
					246										●		●	

Esempio di ordinazione/*Order example*: 557 - 14x17x35 (cod. + D1 x L1 x L2)

NORMALIZZATI PER STAMPI PLASTICA
Standard parts for molds

CF Torino - È vietata la riproduzione, anche parziale, del presente catalogo.

Via Alba, 25 - 10024 Moncalieri (TO) - Italy
Tel. +39 011641121 - Fax +39 0116829188
cftorino@cftorino.it www.cftorino.it

Bussola spallata (Serie Europa)

Locating guide bush, headed (Europe series)



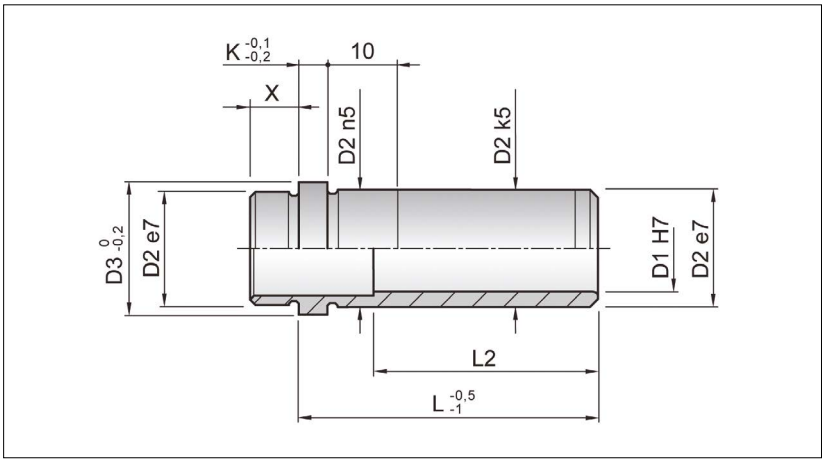

Codice	Materiale	Trattamento	Durezza	Tipo
Cod. **558**	1.7131	cmt - tmp	HRC 61 - 63	Europa

D1	D2	D3	K	X	L2	L													
						17	22	27	36	46	56	66	76	86	96	116	136	156	196
14 15	20	25	6	9	46	●	●	●	●	●	●	●	●	●	●				
18 20	26	31	6	9	56	●	●	●	●	●	●	●	●	●	●	●			
22 24	30	35	6	9	76		●	●	●	●	●	●	●	●	●	●	●		
30 32	42	47	6	9	96			●	●	●	●	●	●	●	●	●	●	●	
40 42	54	59	10	12	116				●	●	●	●	●	●	●	●	●	●	●

Esempio di ordinazione/*Order example*: 558 - 14x17 (cod. + D1 x L)

La lunghezza L2 è per le boccole con lunghezza L maggiore di L2.

NORMALIZZATI PER STAMPI PLASTICA
Standard parts for molds

CF Torino - È vietata la riproduzione, anche parziale, del presente catalogo.

Via Alba, 25 - 10024 Moncalieri (TO) - Italy
Tel. +39 011641121 - Fax +39 0116829188
cftorino@cftorino.it www.cftorino.it

Estrattori testa svasata

Ejector pin with countersunk head



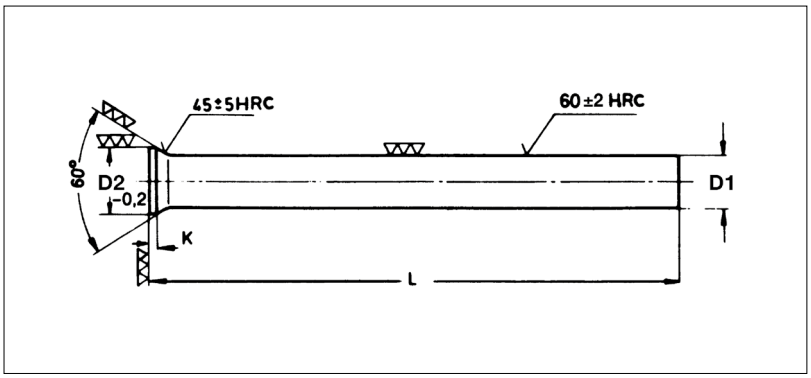

Codice	Tipo	Materiale	Trattamento	Durezza
Cod. **330**	DIN 1530/D	1.2067 - 1.2210	tmp	HRC 60±2

D1 g6 (progressione 0,1)	D2 +0 -0,2	K +0,2 -0	L +2 -0				
			125	160	200	250	315
1-1,1	1,8	0,5	•	•	•	•	
1,2-1,3	2	0,5	•	•	•	•	
1,4-1,5	2,2	0,5	•	•	•	•	
1,6-1,7	2,5	0,5	•	•	•	•	
1,8-1,9	2,8	0,5	•	•	•	•	
2	3	0,5	•	•	•	•	
2,1-2,2	3,2	0,5	•	•	•	•	
2,3-2,5	3,5	0,5	•	•	•	•	
2,6-2,9	4	0,5	•	•	•	•	
3-3,4	4,5	0,5	•	•	•	•	•
3,5-3,9	5	0,5	•	•	•	•	
4-4,4	5,5	0,5	•	•	•	•	
4,5-4,9	6	0,5	•	•	•	•	
5-5,4	6,5	0,5	•	•	•	•	•
5,5-5,9	7	0,5	•	•	•	•	
6-6,4	8	0,5	•	•	•	•	•
6,5-7,4	9	1	•	•	•	•	
7,5-8,4	10	1	•	•	•	•	•
8,5-9,4	11	1	•	•	•	•	
9,5-10,4	12	1	•	•	•	•	•
10,5-11,4	13	1	•	•	•	•	
11,5-12,4	14	1	•	•	•	•	•
12,5-13,4	15	1	•	•	•	•	
13,5-14,4	16	1,5	•	•	•	•	•
14,5-15	17	1,5	•	•	•	•	
15,1-16	18	1,5	•	•	•	•	•
16,1-16,9	19	1,5	•	•	•	•	
17-17,9	20	1,5	•	•	•	•	
18-18,9	21	1,5	•	•	•	•	
19-20	22	1,5	•	•	•	•	

Esempio di ordinazione/*Order example* = 330 - 6x200 (D1xL)

NORMALIZZATI PER STAMPI PLASTICA
Standard parts for molds

CF Torino - È vietata la riproduzione, anche parziale, del presente catalogo.

Via Alba, 25 - 10024 Moncalieri (TO) - Italy
Tel. +39 011641121 - Fax +39 0116829188
cftorino@cftorino.it www.cftorino.it

Estrattori testa cilindrica nitrurati

Ejector pin with cylindrical head



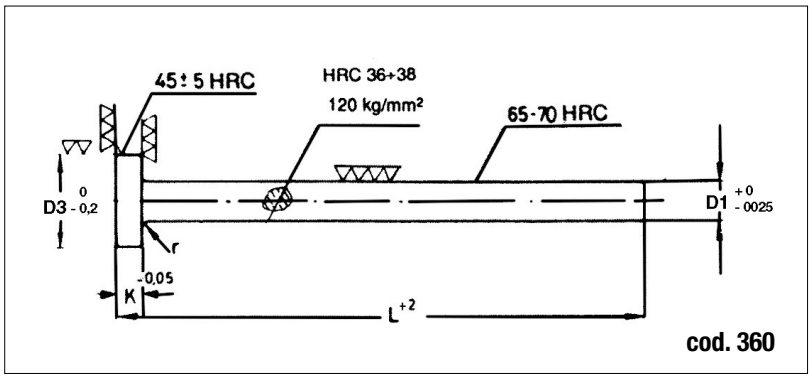

cod. 360

Codice	Tipo	Materiale	Trattamento	Durezza
Cod. **360**	DIN 1530	1.2343	nitrurati lucidi	HRC 65-70

A richiesta forniamo:

cod. **6115** = nitrurati + oxidized
cod. **6177** = gambo non trattato
cod. **6123** = in acciaio HSS/M2
cod. **6215** = in pollici nitrurati lucidi
cod. 6275 = in pollici nitrurati + oxidized
cod. 6235/6245 = in pollici non trattati

D1	D3	K	L										
			100	125	160	200	250	315	400	500	630	800	1000
1,5	3	1,5	•	•	•	•	•						
2	4	2	•	•	•	•	•	•	•				
2,2	4	2	•	•	•	•	•	•					
2,5	5	2	•	•	•	•	•	•					
3	6	3	•	•	•	•	•	•	•	•			
3,2	6	3	•	•	•	•	•	•	•				
3,5	7	3	•	•	•	•	•	•	•	•	•		
3,7	7	3	•	•	•	•	•	•	•				
4	8	3	•	•	•	•	•	•	•	•	•		
4,2	8	3	•	•	•	•	•	•	•	•			
4,5	8	3	•	•	•	•	•	•	•	•			
5	10	3	•	•	•	•	•	•	•	•	•	•	
5,2	10	3	•	•	•	•	•	•	•	•	•	•	
5,5	10	3	•	•	•	•	•	•	•	•	•	•	
6	12	5	•	•	•	•	•	•	•	•	•	•	•
6,2	12	5	•	•	•	•	•	•	•	•	•	•	
6,5	12	5	•	•	•	•	•	•	•	•	•	•	
7	12	5	•	•	•	•	•	•	•	•	•	•	
7,5	12	5	•	•	•	•	•	•	•	•			
8	14	5	•	•	•	•	•	•	•	•	•	•	•
8,2	14	5	•	•	•	•	•	•	•	•	•		
8,5	14	5	•	•	•	•	•	•	•	•	•		
9	14	5	•	•	•	•	•	•	•	•	•		
10	16	5	•	•	•	•	•	•	•	•	•	•	•
10,2	16	5	•	•	•	•	•	•	•	•	•		
10,5	16	5	•	•	•	•	•	•	•	•	•		
11	16	5	•	•	•	•	•	•	•	•	•		
12	18	7	•	•	•	•	•	•	•	•	•	•	•
12,5	18	7	•	•	•	•	•	•	•	•	•	•	
14	22	7	•	•	•	•	•	•	•	•	•	•	•
16	22	7	•	•	•	•	•	•	•	•	•	•	•
18	24	7	•	•	•	•	•	•	•	•	•	•	•
20	26	8		•	•	•	•	•	•	•	•	•	•
25	32	10			•	•	•	•	•	•	•	•	•
32	40	10				•	•	•	•	•	•	•	•

Esempio di ordinazione/*Order example* = 360 - 12x630 (D1xL)

CF Torino - È vietata la riproduzione, anche parziale, del presente catalogo.

Via Alba, 25 - 10024 Moncalieri (TO) - Italy
Tel. +39 011641121 - Fax +39 0116829188
cftorino@cftorino.it www.cftorino.it

Estrattori testa cilindrica nitrurati

Ejector pin with cylindrical head



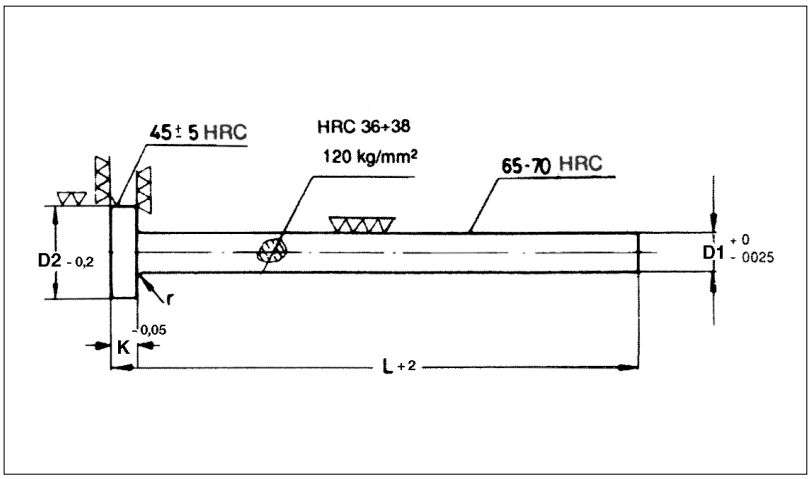

Codice	Tipo	Materiale	Trattamento	Durezza
Cod. **361**	FIAT	1.2343	nitrurati lucidi	HRC 65-70

ARTICOLO AD ESAURIMENTO
WHILE STOCKS LAST

D1	D2	K	L									
			100	125	160	200	250	315	400	500	630	800	1000
1,5	3	1,5	•	•	•	•							
2	4	2	•	•	•	•	•	•	•				
2,1*	4	2	•	•	•	•	•	•					
2,5	5	2	•	•	•	•	•	•	•				
3	6	3	•	•	•	•	•	•	•	•			
3,1*	6	3	•	•	•	•	•	•					
3,5	6	3	•	•	•	•	•	•	•	•			
4	8	4	•	•	•	•	•	•	•	•	•		
4,1*	8	4	•	•	•	•	•	•	•				
4,5	8	4	•	•	•	•	•	•	•				
5	10	5	•	•	•	•	•	•	•	•	•	•	•
5,1*	10	5	•	•	•	•	•	•	•				
5,5	10	5	•	•	•	•	•	•	•	•			
6	12	5	•	•	•	•	•	•	•	•	•	•	•
6,1*	12	5	•	•	•	•	•	•	•	•			
6,5	12	5	•	•	•	•	•	•	•	•			
7	12	5	•	•	•	•	•	•	•	•	•		
7,1*	12	5	•	•	•	•	•	•	•	•			
7,5	12	5	•	•	•	•	•	•	•				
8	14	6,5	•	•	•	•	•	•	•	•	•	•	•
8,1*	14	6,5	•	•	•	•	•	•	•				
8,5	14	6,5	•	•	•	•	•	•	•	•			
9	15	6,5	•	•	•	•	•	•	•	•			
10	17	6,5	•	•	•	•	•	•	•	•	•	•	•
10,1*	17	6,5	•	•	•	•	•	•	•	•			
10,5	17	6,5	•	•	•	•	•	•	•	•	•		
12	20	6,5	•	•	•	•	•	•	•	•	•	•	•
14	22	7	•	•	•	•	•	•	•	•	•	•	•
16	24	7	•	•	•	•	•	•	•	•	•	•	•
18	24	7	•	•	•	•	•	•	•	•	•	•	•
20	28	7	•	•	•	•	•	•	•	•	•	•	•

Esempio di ordinazione/*Order example* = 361 - 10,1x400 (D1xL)

*Misure a richiesta. **Only on request.*

CF Torino - È vietata la riproduzione, anche parziale, del presente catalogo.

Via Alba, 25 - 10024 Moncalieri (TO) - Italy
Tel. +39 011641121 - Fax +39 0116829188
cftorino@cftorino.it www.cftorino.it

Estrattori testa cilindrica temprati

Ejector pin with cylindrical head - hardened



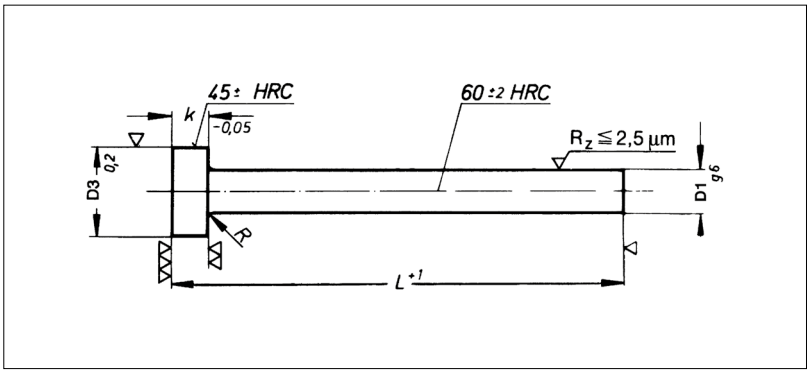

Codice	Tipo	Materiale	Trattamento	Durezza
Cod. **363**	DIN 1530 AH	1.2210 - 1.2067	Temprato	HRC 60 ±2

Disponibili a richiesta, misure decimali.
Decimal sizes only on request.

D1	D3	K	L								
			100	125	160	200	250	315	400	500	630	800
1,5	3	1,5	•	•	•	•	•	•				
2	4	2	•	•	•	•	•	•	•			
2,2	4	2	•	•	•	•	•	•				
2,5	5	2	•	•	•	•	•	•	•	•		
3	6	3	•	•	•	•	•	•	•			
3,2	6	3	•	•	•	•	•	•	•			
3,5	7	3	•	•	•	•	•	•	•			
4	8	3	•	•	•	•	•	•	•	•		
4,2	8	3	•	•	•	•	•	•	•			
4,5	8	3	•	•	•	•	•	•	•			
5	10	3	•	•	•	•	•	•	•	•		
5,2	10	3	•	•	•	•	•	•	•			
6	12	5	•	•	•	•	•	•	•	•	•	
6,2	12	5	•	•	•	•	•	•	•	•		
8	14	5	•	•	•	•	•	•	•	•	•	
8,2	14	5	•	•	•	•	•	•	•			
10	16	5	•	•	•	•	•	•	•	•	•	•
12	18	7	•	•	•	•	•	•	•	•	•	
14	22	7	•	•	•	•	•	•	•			
16	22	7	•	•	•	•	•	•	•	•	•	•
18	24	7			•	•	•	•	•			
20	26	8		•	•	•	•	•	•	•	•	•
25	32	10			•	•	•	•	•	•		

Esempio di ordinazione/*Order example*: 363 - 8 x 200 (D1 x L)

CF Torino - È vietata la riproduzione, anche parziale, del presente catalogo.

Via Alba, 25 - 10024 Moncalieri (TO) - Italy
Tel. +39 011641121 - Fax +39 0116829188
cftorino@cftorino.it www.cftorino.it

Estrattori testa cilindrica Forma C

Ejector pin with cylindrical head - Form C

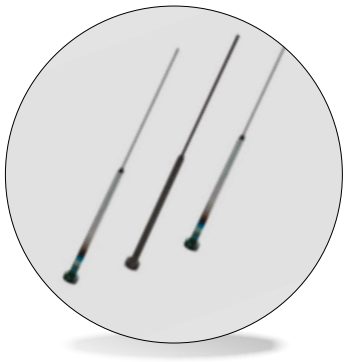

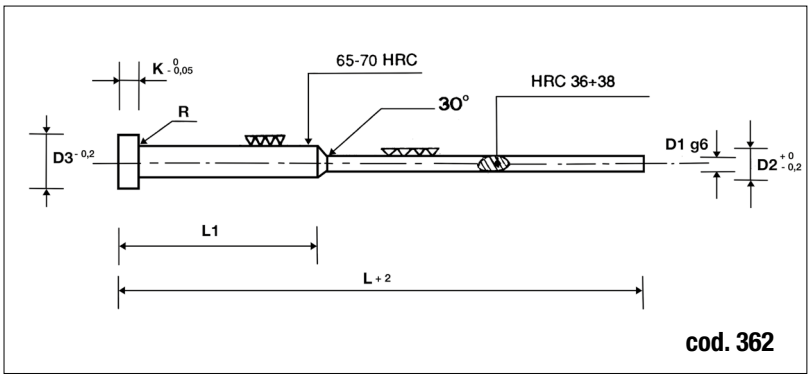

Codice	Tipo	Materiale	Trattamento	Durezza
Cod. **359**	DIN 1530	1.2067 - 1.2210	temprati	HRC 60±2
Cod. **362**	DIN 1530	1.2343 - 1.2344	nitrurati	HRC 65-70

Cod. 362 (nitrurati) su richiesta.
cod. 362 (Nitrided) only on request.

Si eseguono dimensioni speciali su richiesta.
On request we can supply special sizes.

D1	D2	D3	K	L1	L	
1	2	4	2	50	100	•
				50	125	•
				63	160	•
				80	200	•
1,5	3	6	3	50	100	•
				50	125	•
				63	160	•
				80	200	•
				100	250	•
2	3	6	3	50	100	•
				50	125	•
				63	160	•
				80	200	•
				100	250	•
2,5	3	6	3	50	100	•
				50	125	•
				63	160	•
				80	200	•
				100	250	•

Esempio di ordinazione/*Order example*: 362 - 1,5 x 3 x 125 (D1 x D2 x L)

NORMALIZZATI PER STAMPI PLASTICA
Standard parts for molds

CF Torino - È vietata la riproduzione, anche parziale, del presente catalogo.

Via Alba, 25 - 10024 Moncalieri (TO) - Italy
Tel. +39 011641121 - Fax +39 0116829188
cftorino@cftorino.it www.cftorino.it

Estrattori lamellari

Flat ejector pin with cylindrical head

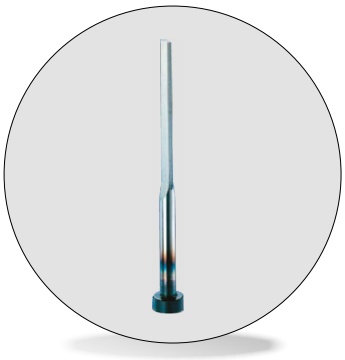

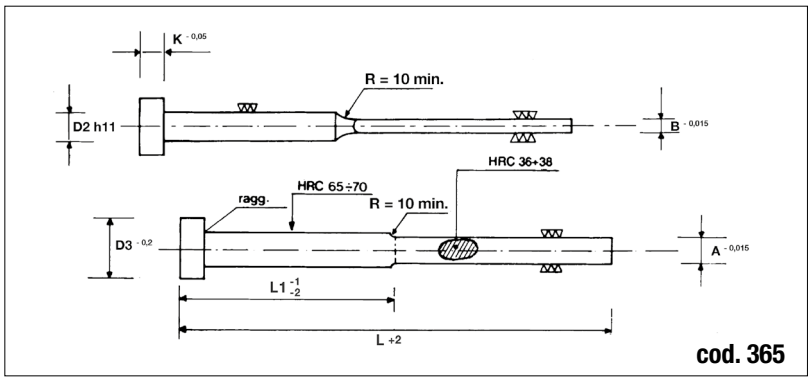

cod. 365

Codice	Tipo	Materiale	Durezza	Durezza testa
Cod. **364** temprati Cod. **365** nitrurati	DIN 1530	Cod. 364 = 1.2067 Cod. 365 = 1.2343	HRC 60 ±2 HRC 65-70	HRC 45 ± 5

D2	B	A	D3	K	L1 30 L 63	L1 40 L 80	L1 50 L 100	L1 60 L 125	L1 80 L 160	L1 100 L 200	L1 125 L 250	L1 160 L 315	L1 200 L 400
4	0,8	3,5	8	3	•	•	•	•	•				
4*	1,0	3,5	8	3	•	•	•	•	•				
4	1,2	3,5	8	3	•	•	•	•	•	•			
4,2*	1,0	3,5	8	3	•	•	•	•	•	•			
4,2	0,8	3,8	8	3	•	•	•	•	•	•			
4,2	1,0	3,8	8	3	•	•	•	•	•	•	•		
4,2	1,2	3,8	8	3		•	•	•	•	•	•		
5	1,0	4,5	10	3		•	•	•	•	•	•		
5	1,2	4,5	10	3		•	•	•	•	•	•		
5	1,5	4,5	10	3		•	•	•	•	•	•		
6	1,0	5,5	12	5		•	•	•	•	•	•	•	
6	1,2	5,5	12	5		•	•	•	•	•	•	•	
6	1,5	5,5	12	5		•	•	•	•	•	•	•	
6	2,0	5,5	12	5		•	•	•	•	•	•	•	
8	1,2	7,5	14	5			•	•	•	•	•	•	
8	1,5	7,5	14	5			•	•	•	•	•	•	•
8	2,0	7,5	14	5			•	•	•	•	•	•	•
10	1,5	9,5	16	5					•	•	•	•	
10	2,0	9,5	16	5					•	•	•	•	•
12	2,0	11,5	18	7						•	•	•	•
12	2,5	11,5	18	7						•	•	•	•
16	2,0	15,5	22	7						•	•	•	•
16	2,5	15,5	22	7								•	•

*Per ordinare queste misure indicare anche il D2. **For order these sizes indicate also D2.*
A richiesta misure speciali. *On request, we can supply special sizes.*
Disponibili con 4 spigoli raggianti 0,2 +0,02 (cod. 6341).
Flat ejector pins are available also with 4 rounded corners 0,2 +0,02 (cod. 6341).

Esempio di ordinazione/Order example: 365 - 2 x 7,5 x 200 (B x A x L)

NORMALIZZATI PER STAMPI PLASTICA
Standard parts for molds

CF Torino - È vietata la riproduzione, anche parziale, del presente catalogo.

Via Alba, 25 - 10024 Moncalieri (TO) - Italy
Tel. +39 011641121 - Fax +39 0116829188
cftorino@cftorino.it www.cftorino.it

Cannocchiali estrazione temprati-nitrurati

Ejector sleeve with cylindrical head

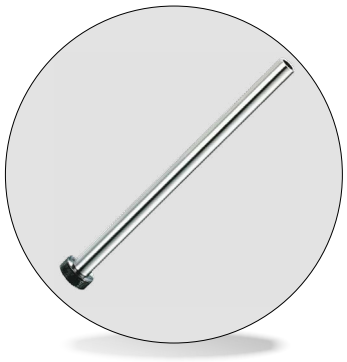

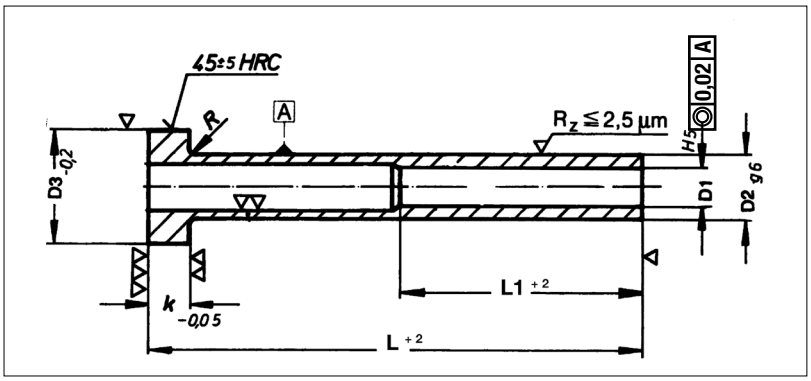

Codice	Tipo	Materiale	Durezza
Cod. **368** temprati Cod. **369** nitrurati	DIN ISO 8405	Cod. 368 = 1.2067 Cod. 369 = 1.2343	HRC - 58 ÷ 60 HRC - 65 ÷ 70

D1	L1	D2	D3	K	L													
					50	60	75	100	125	150	175	200	225	250	275	300	325	350
1,5	35	3	6	3	*	•	•	•	•	•	•							
1,6	35	3	6	3		•	•	•	•	•	•							
1,8	35	3	6	3		•	•	•	•	•	•							
2	35	4	8	3		•	•	•	•	•	•	•	*					
2,2	35	4	8	3		•	•	•	•	•	•	•	•	•				
2,5	35	5	10	3		•	•	•	•	•	•	•	•	•	•	•		
2,7	45	5	10	3		•	•	•	•	•	•	•	•	•	•	•		
3	45	5	10	3		•	•	•	•	•	•	•	•	•	•	•		
3,2	45	5	10	3		•	•	•	•	•	•	•	•	•	•	•		
3,5	45	6	12	5		•	•	•	•	•	•	•	•	•	•	•	*	
3,7	45	6	12	5		•	•	•	•	•	•	•	•	•	•	•	*	
4	45	6	12	5		•	•	•	•	•	•	•	•	•	•	•	*	*
4,2	45	8	14	5	*	•	•	•	•	•	•	•	•	•	•	•	•	
4,5	45	8	14	5		•	•	•	•	•	•	•	•	•	•	•	•	
5	45	8	14	5	*	•	•	•	•	•	•	•	•	•	•	•	•	*
5,2	45	8	14	5	*	•	•	•	•	•	•	•	•	•	•	•	•	*
5,5	45	8	14	5	*	•	•	•	•	•	•	•	•	•	•	•	•	
6	45	10	16	5	*	•	•	•	•	•	•	•	•	•	•	•	•	•
6,2	45	10	16	5	*	•	•	•	•	•	•	•	•	•	•	•	•	•
7	45	10	16	5	*	•	•	•	•	•	•	•	•	•	•	•	•	•
8	45	12	20	7	*	•	•	•	•	•	•	•	•	•	•	•	•	•
8,2	45	12	20	7	*	•	•	•	•	•	•	•	•	•	•	•	•	•
9	45	12	20	7	*	•	•	•	•	•	•	•	•	•	•	•	•	
10	45	14	22	7		•	•	•	•	•	•	•	•	•	•	•	•	*
10,5	45	14	22	7		•	•	•	•	•	•	•	•	•	•	•	•	
12	45	16	22	7		•	•	•	•	•	•	•	•	•	•	•	•	*
12,5	45	16	22	7		•	•	•	•	•	•	•	•	•	•	•	•	
*16	45	20	26	7		*	*	*	*	*	*	*	*	*	*	*	*	

Esempio di ordinazione/*Order example*: 368 - 6 x 10 x 200 (D1 x D2 x L)

*A richiesta misure speciali.
**On request, we can supply special sizes.*

NORMALIZZATI PER STAMPI PLASTICA
Standard parts for molds

CF Torino - È vietata la riproduzione, anche parziale, del presente catalogo.

Via Alba, 25 - 10024 Moncalieri (TO) - Italy
Tel. +39 011641121 - Fax +39 0116829188
cftorino@cftorino.it www.cftorino.it

Informazioni tecniche

Diagramma di viscosità

NV = bassa viscosità **MV** = media viscosità **HV** = elevata viscosità

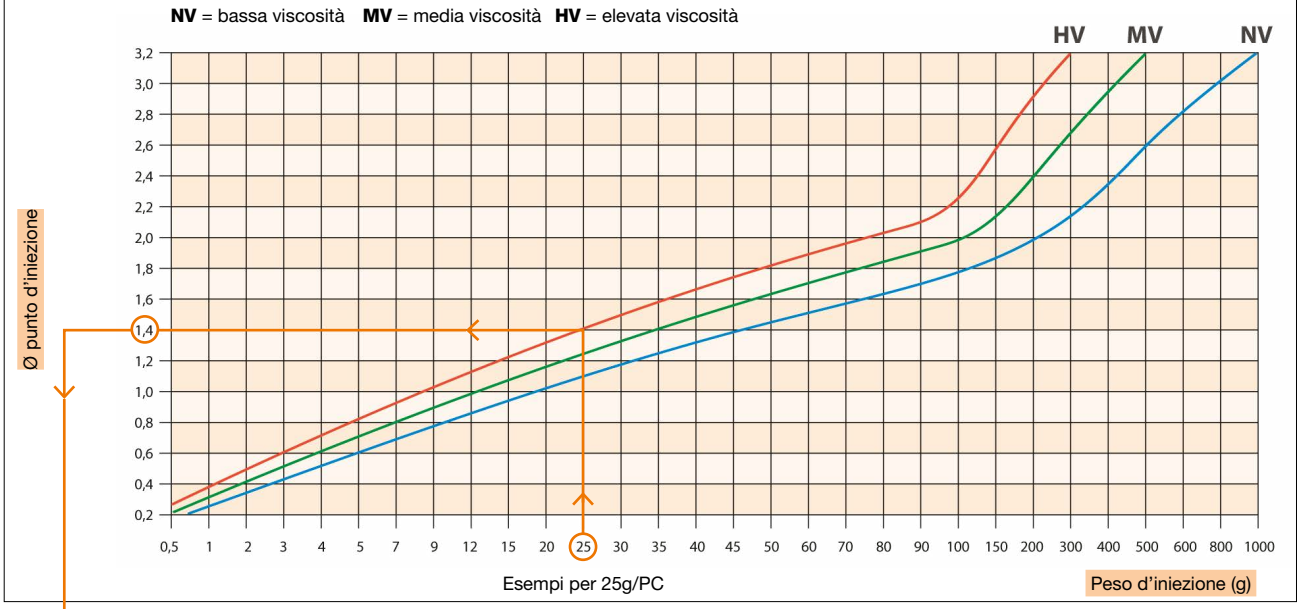

Attenzione: In caso di impiego di plastica caricata (fibre di vetro, di carbonio ecc.) è necessario aumentare del 20% il diametro d'iniezione calcolato in base alla tabella!

I pesi ed i diametri d'iniezione consigliati sono soltanto valori indicativi. La geometria del pezzo, il sistema di stampo, il tipo di plastica ed i riempitivi devono essere considerati individualmente.

Diametro del punto d'iniezione

Ø	Superficie trasversale mm²	TGS/TGR	TGC-XS SGC-XS	TGC-S SGC-S TPS-S	TGC-1 SGC-1 TPS-1	TGC-2 SGC-2 TPS-2	TGC-2 SGC-2 TPS-2
0,4	0,13	0,6	0,4	0,4	0,6	0,8	0,5 x (4,5)
0,6	0,28	0,8	0,6	0,6	0,8	1,0	0,6 x (4,6)
0,8	0,50	1,2	0,8	0,8	1,0	1,2	0,7 x (4,7)
1,0	0,78	1,6		1,0	1,2	1,4	0,8 x (4,8)
1,2	1,13			1,2	1,4	1,6	0,9 x (4,9)
1,4	1,54	2,0				1,8	1,0 x (5,0)
1,6	2,01	2,4			1,8	2,1	1,1 x (5,1)
1,8	2,54						1,2 x (5,2)
2,0	3,14	2,8				2.8	1,3 x (5,3)
2,2	3,8						1,4 x (5,4)
2,4	4,52						1,5 x (5,5)
2,6	5,31						
2,8	6,15						4,5
3,0	7,07						
3,2	8,04						
:	:						
4,5	18,8						

TGR/TGS/TGC SGC TPS

NORMALIZZATI PER STAMPI PLASTICA
Standard parts for molds

CF Torino - È vietata la riproduzione, anche parziale, del presente catalogo.

Via Alba, 25 - 10024 Moncalieri (TO) - Italy
Tel. +39 011641121 - Fax +39 0116829188
cftorino@cftorino.it www.cftorino.it

Inserti d'iniezione a tunnel

Tunnel gate inserts

S2



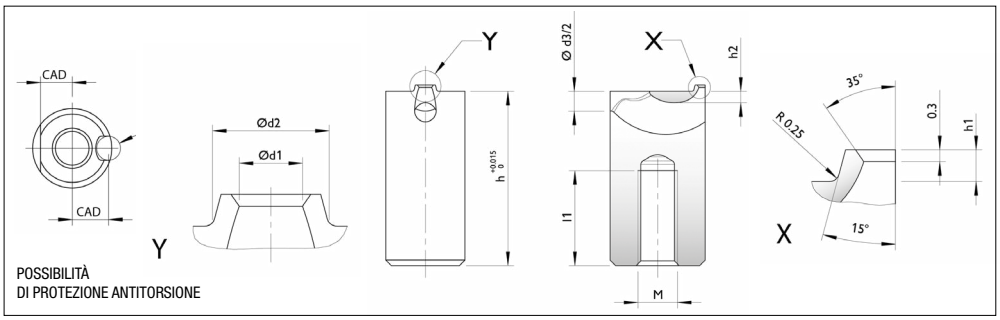

POSSIBILITÀ
DI PROTEZIONE ANTITORSIONE

Codice	Versione	–
Cod. **TGR/ TGS**	**S2**	Con calotta

Codice	b	b1	d1	d2	d3	h	h1	h2	l1	l2	M	Versione
TGS8	8	6	0.6	1.9	3	22.0	0.6	1.1	13	3.25	4	S2
			0.8	2.1								
TGS10	10	8	0.8	2.2	4	22.0	0.8	1.2	12	4	5	S2
			1.2	2.6								
			1.6	3.0								
TGS12	12	10	1.2	2.6	5	22.0	0.8	1.40	11	5	5	S2
			1.6	3.0								
			2.0	3.4								
TGS14	14	12	1.6	3.0	6	22.0	0.8	1.6	10	6	6	S2
			2.0	3.4								
			2.4	3.8								
			2.8	4.2								

Cod. **TGS**

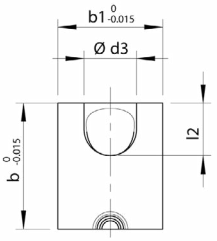

Codice	d	d1	d2	d3	h	h1	h2	l1	l2	M	Versione
TGR6	6	0.6	1.9	2.5	17.0	0.6	0.8	10	2.5	4	S2
TGR8	8	0.6	1.9	3	22.0	0.6	1.1	13	3.25	4	
		0.8	2.1								
TGR10	10	0.8	2.2	4	22.0	0.8	1.2	12	4	5	S2
		1.2	2.6								
		1.6	3.0								
TGR12	12	1.2	2.6	5	22.0	0.8	1.4	11	5	5	S2
		1.6	3.0								
		2.0	3.4								
TGR14	14	1.6	3.0	6	22.0	0.8	1.6	10	6	6	S2
		2.0	3.4								
		2.4	3.8								
		2.8	4.2								

Cod. **TGR**

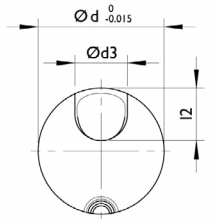

ELASTOMERI TERMOPLASTICI (TPE)

> Bassa durezza Shore = distanza L più ridotta

> Utilizzare un perno di guida

> Durezza: max. 100 Shore A

Diagramma per la distanza L				
Tipo di materiale	**TPE, TPU etc.**	**PE, PP, PET etc.**	**PC/ABS, PA, POM, HI-PC etc.**	**PA+GF, PC, SAN, PMMA etc**
TGR 6	9-12	12-18	15-22	18-25
TGR/TGS 8	11-14	15-22	19-27	23-30
TGR/TGS 10	15-18	19-27	24-33	28-36
TGR/TGS 12	18-22	22-30	27-36	32-40
TGR/TGS 14	20-25	25-33	30-37	35-43

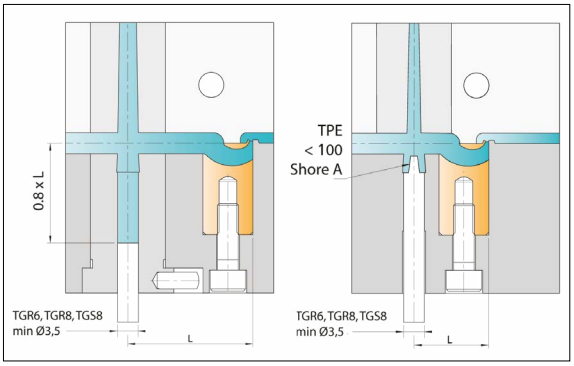

CONSIGLI CONTROCALOTTA

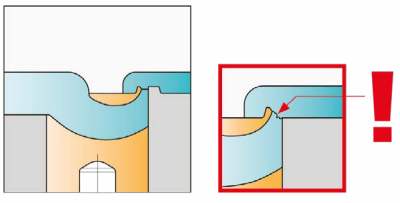

Per garantire un ottimale distacco del punto d'iniezione (soprattutto con pezzi piatti) è consigliabile l'impiego di un una controcalotta nella zona della calotta con bordo di distacco. In questo modo si garantisce un distacco parallelo alla linea di giunzione. Questo metodo è consigliabile soprattutto per i materiali che tendono a sfilacciarsi.

CONSIGLI PEZZI PIATTI

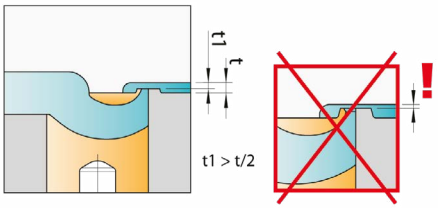

Per la realizzazione di pezzi molto sottili è necessario rettificare la calotta. (t1>t/2).

Esempio di ordinazione/*Order example* = TGS 8-06-S2 (codice + d1 + versione)

CF Torino - È vietata la riproduzione, anche parziale, del presente catalogo.

Via Alba, 25 - 10024 Moncalieri (TO) - Italy
Tel. +39 011641121 - Fax +39 0116829188
cftorino@cftorino.it www.cftorino.it

Inserti d'iniezione a tunnel

Tunnel gate inserts

S1



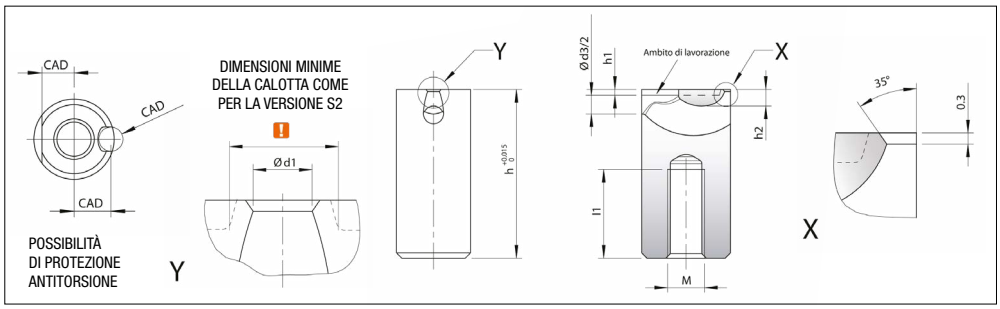

Codice	Versione	–
Cod. **TGR/ TGS**	**S1**	Con tolleranza dimensionale

Codice	b	b1	d1	d3	h	h1	h2	l1	l2	M	Versione
TGS8	8	6	0.6	3	22.6	0.6	1.7	13	3.25	4	S1
			0.8								
TGS10	10	8	0.8	4	22.8	0.8	2.0	12	4	5	S1
			1.2								
			1.6								
TGS12	12	10	1.2	5	22.8	0.8	2.2	11	5	5	S1
			1.6								
			2.0								
TGS14	14	12	1.6	6	22.8	0.8	2.4	10	6	6	S1
			2.0								
			2.4								
			2.8								

Cod. **TGS**

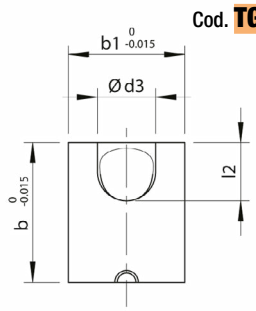

Codice	d	d1	d3	h	h1	h2	l1	l2	M	Versione
TGR6	6	0.6	2.5	17.6	0.6	1.4	10	2.5	4	S1
TGR8	8	0.6	3	22.6	0.6	1.7	13	3.25	4	S1
		0.8								
TGR10	10	0.8	4	22.8	0.8	2.0	12	4	5	S1
		1.2								
		1.6								
TGR12	12	1.2	5	22.8	0.8	2.2	11	5	5	S1
		1.6								
		2.0								
TGR14	14	1.6	6	22.8	0.8	2.4	10	6	6	S1
		2.0								
		2.4								
		2.8								

Cod. **TGR**

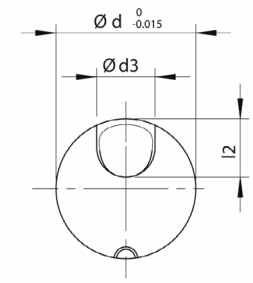

ELASTOMERI TERMOPLASTICI (TPE)

> Bassa durezza Shore = distanza L più ridotta

> Utilizzare un perno di guida
> Durezza: max. 100 Shore A

Diagramma per la distanza L				
Tipo di materiale	TPE, TPU etc.	PE, PP, PET etc.	PC/ABS, PA, POM, HI-PC etc.	PA+GF, PC, SAN, PMMA etc
TGR 6	9-12	12-18	15-22	18-25
TGR/TGS 8	11-14	15-22	19-27	23-30
TGR/TGS 10	15-18	19-27	24-33	28-36
TGR/TGS 12	18-22	22-30	27-36	32-40
TGR/TGS 14	20-25	25-33	30-37	35-43

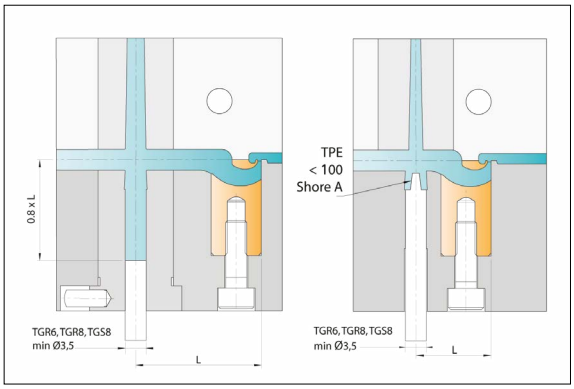

CONSIGLI CONTROCALOTTA

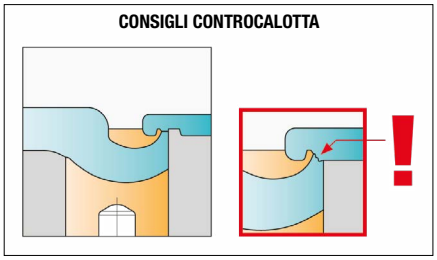

Per garantire un ottimale distacco del punto d'iniezione (soprattutto con pezzi piatti) è consigliabile l'impiego di un una controcalotta nella zona della calotta con bordo di distacco. In questo modo si garantisce un distacco parallelo alla linea di giunzione. Questo metodo è consigliabile soprattutto per i materiali che tendono a sfilacciarsi.

CONSIGLI PEZZI PIATTI

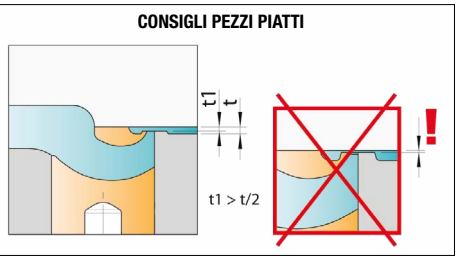

Per la realizzazione di pezzi molto sottili è necessario rettificare la calotta. (t1>t/2)

Esempio di ordinazione/*Order example* = TGR6-06-S1 (codice + d1 + versione)

NORMALIZZATI PER STAMPI PLASTICA
Standard parts for molds

CF Torino - È vietata la riproduzione, anche parziale, del presente catalogo.

Via Alba, 25 - 10024 Moncalieri (TO) - Italy
Tel. +39 011641121 - Fax +39 0116829188
cftorino@cftorino.it www.cftorino.it

Inserti d'iniezione a tunnel

Tunnel gate inserts



Codice	–
Cod. **TGC**	Contornabile

> per contornature fino a 10mm
> adattamento individuale
> disponibile in 2 differenti durezze (60 HRC / 40 HRC)

	TGC-XS	TGC-S	TGC-1	TGC-2	TGC-3	TGC-4
max. profondità di contornatura	1	2	2	3	5	10
punto d'iniezione	0,4 - 0,6	0,4 - 0,8	0,6 - 1,2	0,8 - 1,8	0,5x4,5 - 1,5x5,5	0,5x4,5 - 1,5x5,5
Ø canale	2.5	2.5	4	6	8	8

Pesi d'iniezione max. (g)						
NV = bassa viscosità	5	12	35	120	1000	1000
MV = media viscosità	4	7	25	75	500	500
HV = elevata viscosità	3	5	15	50	300	300

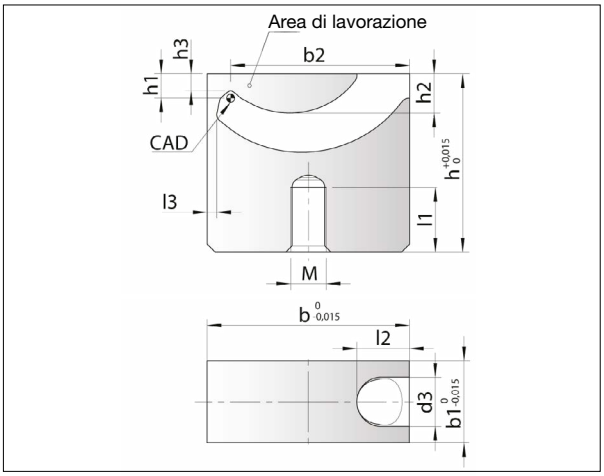

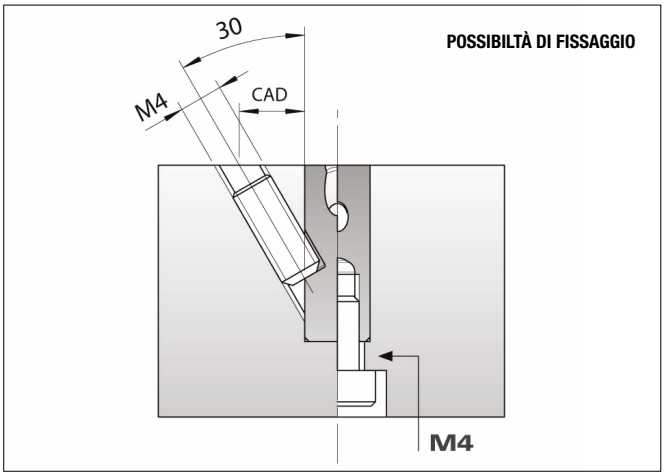

Codice	b	b1	b2	d3	h	h1	h2	h3	l1	l2	l3	M	Versione
TGC-XS	10	5	8.5	2.5	12	1	1.9	0.6	5	3.2	0.7	4	Versione U = 40HCR Versione H = 60 HCR
TGC-S	15	6	13.3	2.5	18	2	3.5	1.5	8	4	0.9	4	
TGC-1	18	8	16	4	22	2	3.5	1.3	9	5.2	0.9	5	
TGC-2	25	10	22.1	6	22	3	4.8	2.1	8	6.5	1.2	5	
TGC-3	30	12	26.9	8	27	5	7.5	4.1	9	7	1.2	6	
TGC-4	45	12	41.2	8	36	10	16.7	9.1	8	9.6	1.8	6	

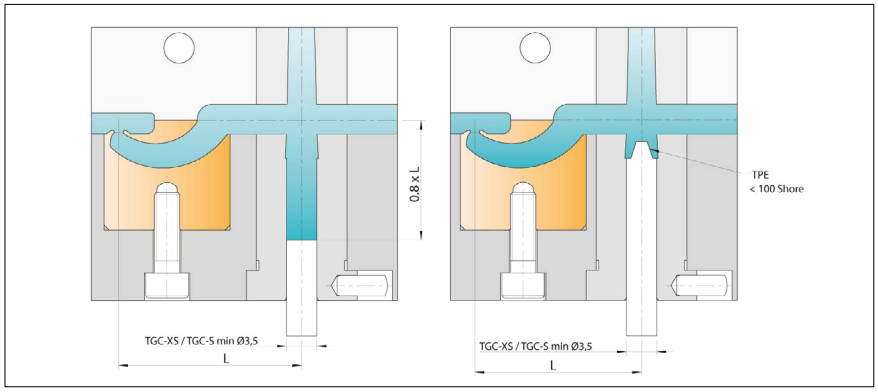

ELASTOMERI TERMOPLASTICI (TPE)

> Bassa durezza Shore = distanza L più ridotta
> Utilizzare un perno di guida
> Durezza: max. 100 Shore A

Diagramma per la distanza L				
Tipo di materiale	TPE, TPU etc.	PE, PP, PET etc.	PC/ABS, PA, POM, HI-PC etc.	PA+GF, PC, SAN, PMMA etc
TGC-XS	12-16	13-20	16-23	22-29
TGC-S	16-21	18-25	21-28	27-34
TGC-1	21-26	26-34	31-39	36-45
TGC-2	28-33	31-39	36-44	41-50
TGC-3	33-38	38-48	43-53	48-58
TGC-4	48-53	53-63	58-68	?

Esempio di ordinazione/*Order example* = TGC-XS-U (codice + versione)

CF Torino - È vietata la riproduzione, anche parziale, del presente catalogo.

Via Alba, 25 - 10024 Moncalieri (TO) - Italy
Tel. +39 011641121 - Fax +39 0116829188
cftorino@cftorino.it www.cftorino.it

Calotta per TGC-XS / -S / -1 / -2

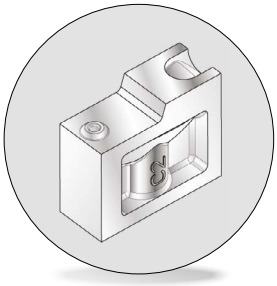

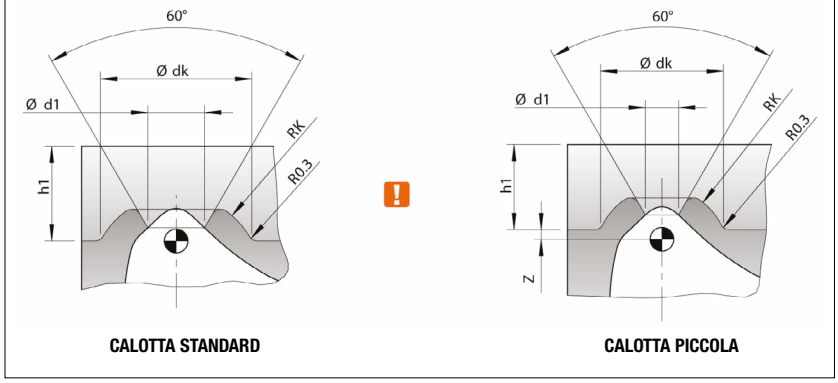

Codice	Calotta	h1	d1 max	dk	Rk	Z
TGC-XS	Standard	1.0	0.6	2.5	1.6	-
TGC-S	Standard	2.0	0.8	2.7	1.7	-
TGC-1	Piccolo	1.8	0.7	2.6	1.4	0.2
	Standard	2.0	1.2	3.2	1.8	-
TGC-2	Piccolo	2.75	1.2	3.5	2.0	0.25
	Standard	3.0	1.8	4.5	2.6	-

RISPETTARE LA DISTANZA Z FINO AL PUNTO ZERO CAD!

Calotta per TGC-3 / -4

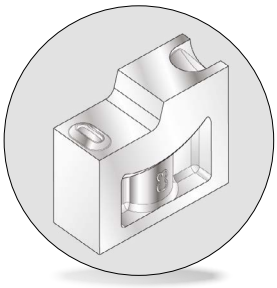

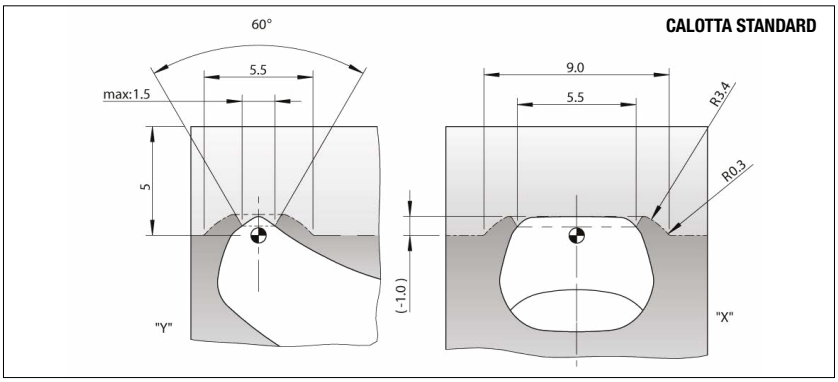

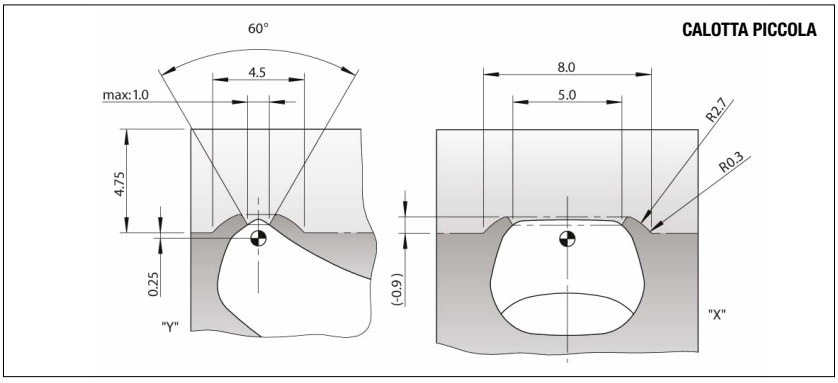

t1 > t/2
t = spessore parete pezzo in plastica

VERSIONI CALOTTE

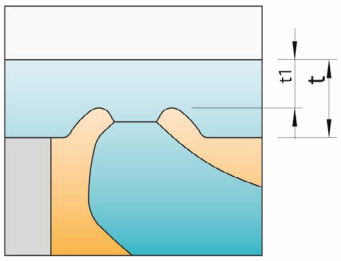

Calotta sferica con cono

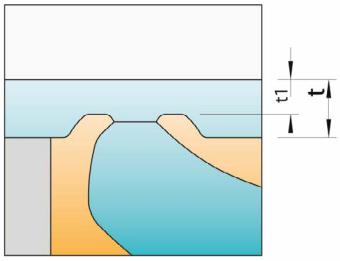

Calotta piatta con cono

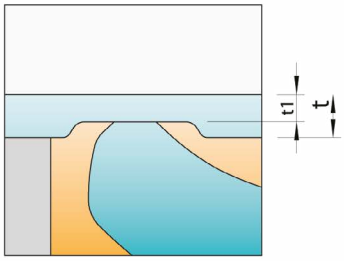

Calotta piatta senza cono

NORMALIZZATI PER STAMPI PLASTICA
Standard parts for molds

CF Torino - È vietata la riproduzione, anche parziale, del presente catalogo.

Via Alba, 25 - 10024 Moncalieri (TO) - Italy
Tel. +39 011641121 - Fax +39 0116829188
cftorino@cftorino.it www.cftorino.it

Bussole Iniezione non temprate *Injection bushes not hardened*



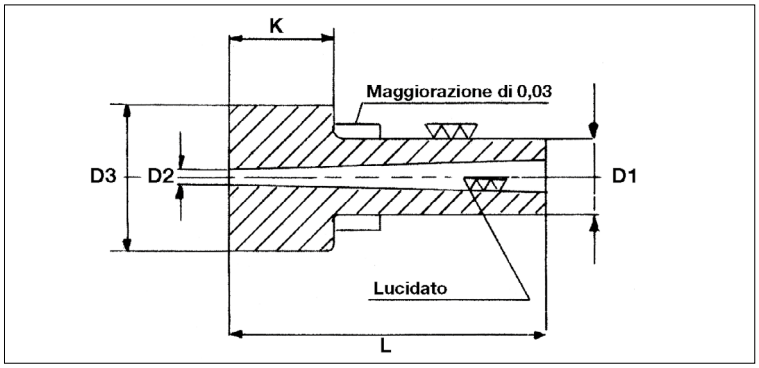

Codice	Materiale
Cod. **366**	UNI 38 NcD4

D1 h6	D3 h6	K	D2	L									
				50	65	75	85	95	105	115	125	135	150
14	28	20	3,3	•	•	•	•	•	•	•	•	•	•
18	28	20	3,3	•	•	•	•	•	•	•	•	•	•
14	28	20	*4,3	•	•	•	•	•	•	•	•	•	•
18	28	20	*4,3	•	•	•	•	•	•	•	•	•	•

Esempio di ordinazione/*Order example*: 366 - 14x95 (D1xL)

*A richiesta (cod. ord. 366F). *Only on request (cod. Ord. 366F).*

Bussole Iniezione temprate *Injection bushes hardened*

Codice	Materiale	HRC
Cod. **367**	UNI 38 NcD4	50 -55

D1 h6	D3 h6	K	D2	L									
				50	65	75	85	95	105	115	125	135	150
14	28	20	3,3	•	•	•	•	•	•	•	•	•	•
18	28	20	3,3	•	•	•	•	•	•	•	•	•	•
14	28	20	*4,3	•	•	•	•	•	•	•	•	•	•
18	28	20	*4,3	•	•	•	•	•	•	•	•	•	•

Esempio di ordinazione/*Order example*: 367 - 14x95 (D1xL)

*A richiesta (cod. ord. 367F). *Only on request (cod. Ord. 367F).*

Anelli di centraggio *Centering rings*



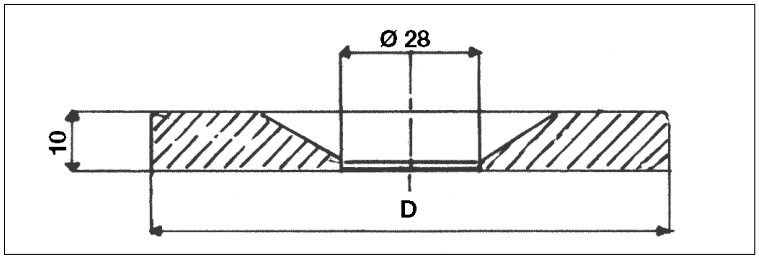

Codice	Materiale
Cod. **380**	C40

D	60	70	80	90	100	125	150	175	200

Esempio di ordinazione/*Order example*: 380 - 100 (D)

CF Torino - È vietata la riproduzione, anche parziale, del presente catalogo.

Via Alba, 25 - 10024 Moncalieri (TO) - Italy
Tel. +39 011641121 - Fax +39 0116829188
cftorino@cftorino.it www.cftorino.it

Centraggi conici *Round locating units*



Codice	Cod. **381**
Materiale	1.7131
Trattamento	cmt - tmp
Durezza	HRC 61-63
Finitura	Rettificata

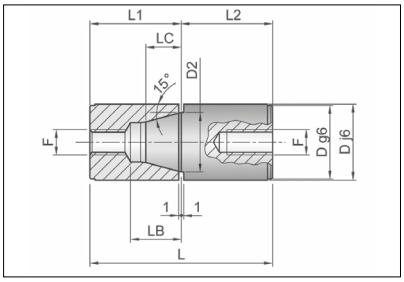

Codice	D	L	L1	L2	LC	LB	D2	F
381 - 16 x 34	16	34	17	17	7	11	11	M5
381 - 16 x 50	16	50	25	25	7	13	12	M6
381 - 20 x 54	20	54	27	27	11	15	15	M8
381 - 20 x 64	20	64	32	32	9	17	14	M8
381 - 25 x 54	25	54	27	27	10	16	20	M8
381 - 25 x 64	25	64	32	32	11	18	18	M8
381 - 26 x 54	26	54	27	27	10	16	20	M8
381 - 30 x 72	30	72	36	36	14	22	25	M10
381 - 32 x 72	32	72	36	36	14	22	25	M10
381 - 32 x 80	32	80	40	40	14	24	24	M10
381 - 40 x 92	40	92	46	46	19	27	34	M10
381 - 40 x 100	40	100	50	50	19	27	30	M10
381 - 42 x 92	42	92	46	46	19	27	34	M10

Esempio di ordinazione/*Order example*: 381 - 16x34 (codice)

Centraggi conici *Round locating units*

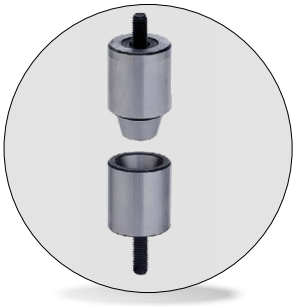

Codice	Cod. **381Z**
Materiale	1.7131
Trattamento	cmt - tmp
Durezza	HRC 61-63
Finitura	Rettificata

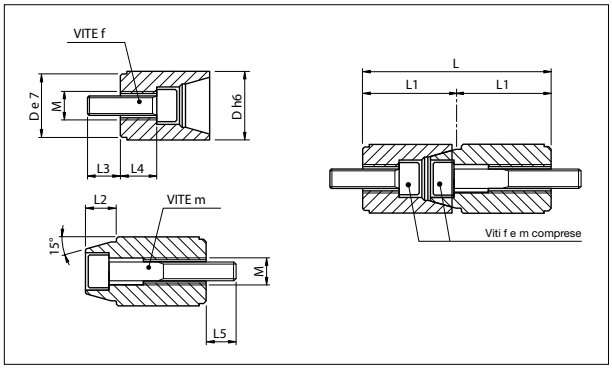

Codice	D	L	L1	L2	L3	L4	L5	M	VITE m	VITE f
*381Z10	10	24	12	3,3	8,5	4,9	8	M4	3X20	3X12
381Z12	12	34	17	4,5	7,5	8,5	8	M4	3x25	3x16
381Z14	14	34	17	6	8	6	7,5	M5	4x25	4x14
381Z16	16	34	17	6	8	5,8	7,5	M5	4x25	4x14
381Z20	20	54	27	9	9,5	10,6	12	M8	6x40	6x20
381Z25	25	54	27	10	11	9,2	11	M8	6x40	6x20
381Z26	26	54	27	10	11	9,2	11	M8	6x40	6x20
381Z30	30	72	36	14	13	12,2	15	M10	8x55	8x25
381Z32	32	72	36	14	13	12,2	15	M10	8x55	8x25
381Z42	42	92	46	18	13	16,5	16	M10	8x70	8x30

Esempio di ordinazione/*Order example*: 381Z10 (codice)

*A richiesta/*On request*

CF Torino - È vietata la riproduzione, anche parziale, del presente catalogo.

Via Alba, 25 - 10024 Moncalieri (TO) - Italy
Tel. +39 011641121 - Fax +39 0116829188
cftorino@cftorino.it www.cftorino.it

Piedino d'appoggio tavolino *Seating washers for ejector set*

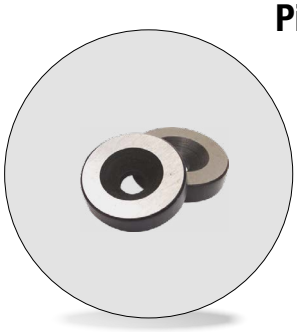

Codice	Cod. **382R**
Materiale	1.7131
Durezza	HRC 61 - 63

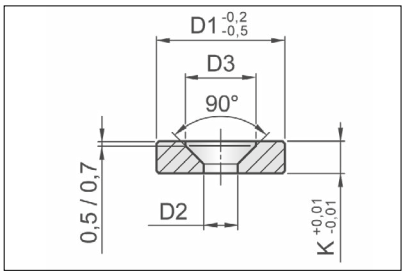

Codice	D1	D2	D3	K
382R - 18 x 3	18	4,3		3
382R - 20 x 4	20	5,3		4
382R - 20 x 5	20	5,3		5
382R - 28 x 3	28	4,3		3
382R - 30 x 4	30	5,3		4

Esempio di ordinazione/*Order example*: 382R - 18x3 (codice)

Piedino d'appoggio tavolino *Buffer plate for ejector set*



Codice	Cod. **382F**
Materiale	11 SMnPb37
Durezza	HRC 40-45

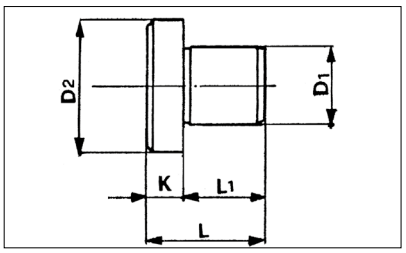

Codice	D1m6	D2	K +0,3 +0,2	L	L1
382F - 08	08	18	5	20	15
382F - 14	14	24	6	21	15
382F - M8	M8	17	4	20	16

Esempio di ordinazione/*Order example*: 382F - 18 (codice)

Valvole per l'aria *Air valve*



Codice
Cod. **CF/VPA**

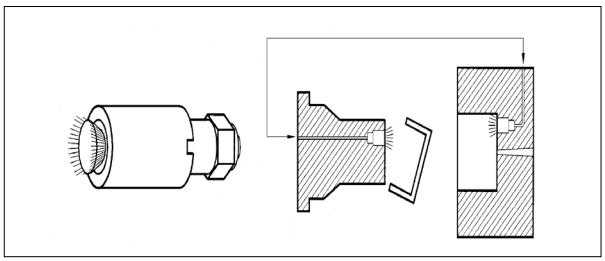

Vengono impiegate per compensare il vuoto durante la fase di estrazione in cavità profonde o per immettere aria. Costruite interamente in acciaio 1.2083, temprate e rettificate, con dado autobloccante.

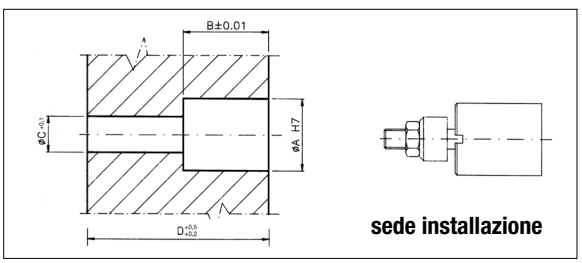

VALVOLE				
VALVOLA Ø25	25	20	19	57
VALVOLA Ø18	18	22	11	40,5
VALVOLA Ø16	16	20	11	40,5
VALVOLA Ø12	12	18	8	32
VALVOLA Ø10	10	11	6,5	26
VALVOLA Ø8	8	11	6.5	26
	ØA	B	ØC	D

Esempio di ordinazione/*Order example*: CF/VPA16 (cod. + ØA)

CF Torino - È vietata la riproduzione, anche parziale, del presente catalogo.

Via Alba, 25 - 10024 Moncalieri (TO) - Italy
Tel. +39 011641121 - Fax +39 0116829188
cftorino@cftorino.it www.cftorino.it

Datari per plastica e pressofusione

Date stamps



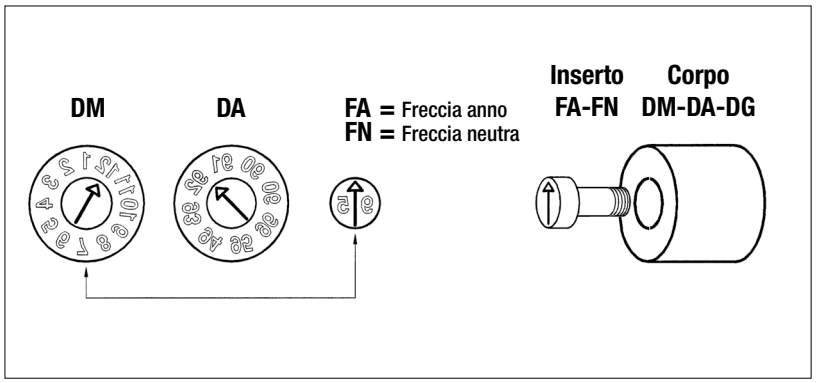

I nostri datari sono costruiti per stampi ad iniezione e pressofusione.
La cura nell'esecuzione dei numeri garantisce una chiara leggibilità. Contengono incisi il giorno, il mese e l'anno. L'inserto centrale può essere fornito con la sola freccia, oppure, come ricambio, l'anno successivo. Inseriti nella sede, possono essere ruotati dal davanti. Sono costruiti in acciaio 1.2083 rettificati e temperati 48/50 HRC.

* Cod. D375 (Datari a sfera) L'inserimento dell'inserto FA o FN avviene dalla parte posteriore del corpo del datario.

Gli inserti neutri vengono forniti non temprati.

N.B.: corpo DG = giornaliero (solo corpo 10-12-16-20)

Codice
Cod. **D374** datari a vite
Cod. **D375** datari a sfera*

Sede installazione

Tipo	DATARIO				
A	DATARIO Ø20	20	16	11	9
A	DATARIO Ø16	16	14	8,2	8
A	DATARIO Ø12	12	14	6,2	6
A	DATARIO Ø10	10	12	5,2	5
A	DATARIO Ø8	8	10	4,4	4
A	DATARIO Ø6	6	8	3,1	3
		ØA	B	ØC	ØE

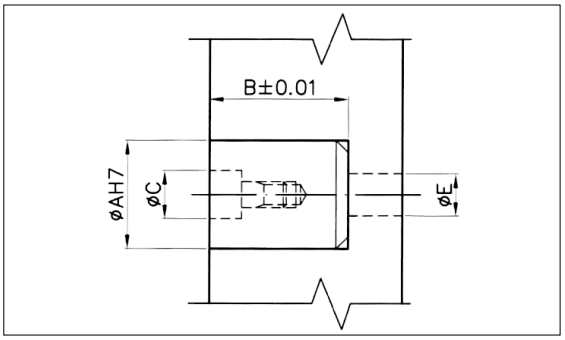

Datario a basso spessore

Tipo	DATARIO BASSO				
B	DATARIO Ø25	25	8	12	13
B	DATARIO Ø16	16	4	8	9
B	DATARIO Ø10	10	4	8	5
B	DATARIO Ø8	8	4	8	4
		ØA	B	C	ØD

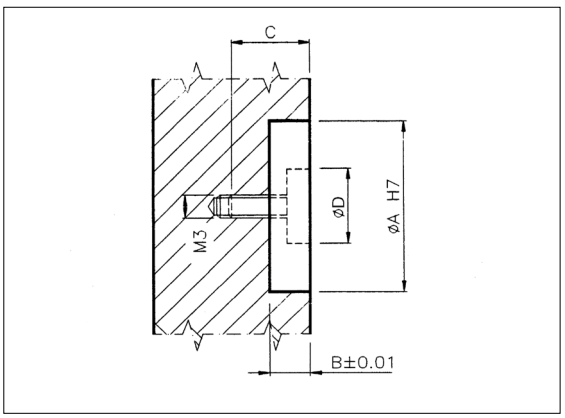

Esempio di ordinazione/*Order example* per datario completo: D374/20-A-DM-FA (codice/diametro-tipo-corpo-inserto)
Esempio di ordinazione/*Order example* per ricambi: R374/20-A-FA (codice/diametro-tipo-inserto)

CF Torino - È vietata la riproduzione, anche parziale, del presente catalogo.

Via Alba, 25 - 10024 Moncalieri (TO) - Italy
Tel. +39 011641121 - Fax +39 0116829188
cftorino@cftorino.it www.cftorino.it

Marchi di riciclaggio

Reference insert



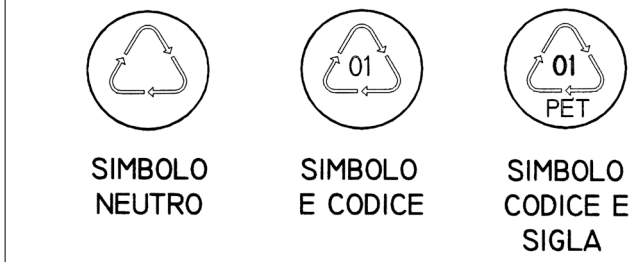

Codice	Materiale
Cod. **CFMR**	1.2083 HRC Temprato 48/50 HCR

I nostri marchi di riciclaggio hanno lo scopo di contrassegnare, con precisione, i manufatti provenienti dalla lavorazione delle materie plastiche.
Il marchio, conforme alla simbologia unificata DIN ISO 11469, facilita il riconoscimento dei materiali da inviare alla rottamazione.

Installazione

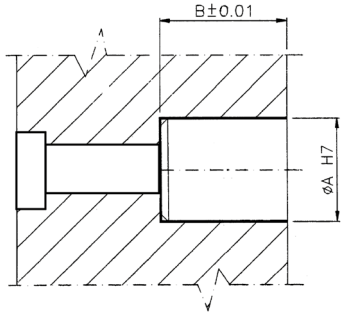

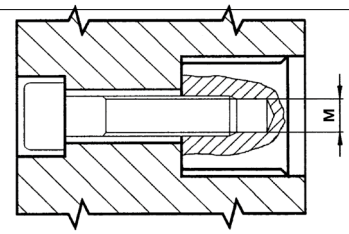

Fissaggio mediante vite posteriore

	Tipo	ØA	B	M		
	MN10 MN16 MN20	Ø10 Ø16 Ø20	12 14 16	M4 M6 M8	Solo frecce	
01 PET	MSO110 MSO116 MSO120	Ø10 Ø16 Ø20	12 14 16	M4 M6 M8	Polietilene tereftalato	PET
02 PE-HD	MSO210 MSO216 MSO220	Ø10 Ø16 Ø20	12 14 16	M4 M6 M8	Polietilene alta densità	PE–HD
03 PVC	MSO310 MSO316 MSO320	Ø10 Ø16 Ø20	12 14 16	M4 M6 M8	Poli cloruro di vinile	PVC
04 PE-LD	MSO410 MSO416 MSO420	Ø10 Ø16 Ø20	12 14 16	M4 M6 M8	Polietilene bassa densità	PE–LD
05 PP	MSO510 MSO516 MSO520	Ø10 Ø16 Ø20	12 14 16	M4 M6 M8	Polipropilene	PP
06 PS	MSO610 MSO616 MSO620	Ø10 Ø16 Ø20	12 14 16	M4 M6 M8	Polistirolo	PS
ABS	MABS10 MABS16 MABS20	Ø10 Ø16 Ø20	12 14 16	M4 M6 M8	Termopolimero acrilon butad. stirolo	ABS
	MA10 MA16 MA20	Ø10 Ø16 Ø20	12 14 16	M4 M6 M8	Alimenti	
PA	MPA10 MPA16 MPA20	Ø10 Ø16 Ø20	12 14 16	M4 M6 M8	Nylon	PA
POM	MPOM10 MPOM16 MPOM20	Ø10 Ø16 Ø20	12 14 16	M4 M6 M8	Poliacetato	POM
PC	MPC10 MPC16 MPC20	Ø10 Ø16 Ø20	12 14 16	M4 M6 M8	Policarbonato	PC
PPO	MPPO10 MPPO16 MPPO20	Ø10 Ø16 Ø20	12 14 16	M4 M6 M8	Polifenil-ossido	PPO

Esempio di ordinazione/*Order example*: CFMR-MS0110 (cod. + tipo)

I MARCHI DI RICICLAGGIO NEUTRI vengono fornito non temprati

CF Torino - È vietata la riproduzione, anche parziale, del presente catalogo.

Via Alba, 25 - 10024 Moncalieri (TO) - Italy
Tel. +39 011641121 - Fax +39 0116829188
cftorino@cftorino.it www.cftorino.it

Tappo per la deviazione del flusso nei circuiti di condizionamento degli stampi
Sistema tappo e stappo rapido (brevettato)

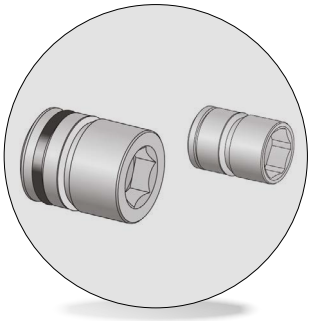

Codice	Cod. **TRI**

Caratteristiche:
- rapidità di montaggio e smontaggio del tappo;
- fornito con OR in viton per impieghi anche ad alte temperature;
- possibilità di riutilizzo dei tappi;
- capacità di bloccaggio del tappo su fori con diametro maggiorato (fino a Ø A + 0,3 ÷ + 0,4).

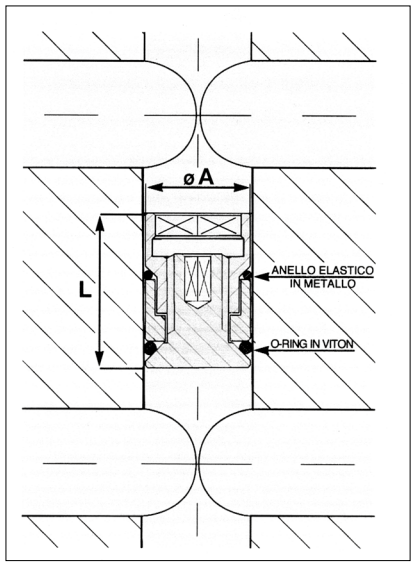

	Codice	ØA	L
APT 0	TRI-6L	6	12
	TRI-6C*	6	10
APT 1	TRI-8L	8	15
	TRI-8C*	8	10,5
APT 2	TRI-10L	10	17,5
	TRI-10C*	10	13,5
	TRI-11	11	17,5
	TRI-11,5	11,5	17,5

	Codice	ØA	L
AT 2	TRI-12	12	17,5
	TRI-14	14	17,5
	TRI-15	15	17,5
AT 3	TRI-16	16	22
	TRI-18	18	22,5
	TRI-19	19	22,5
	TRI-20	20	22,5
	TRI-25	25	22,5

**Tappo senza O-RING*

Esempio di ordinazione/*Order example* = TRI-6L (codice)

ASTA PORTA TAPPI		
Codice	**Ø**	**L**
APT0	5,9	250
APT1	7,7	400
APT2	9,7	800
APT3	14,0	1000

Codice
Cod. **APT**

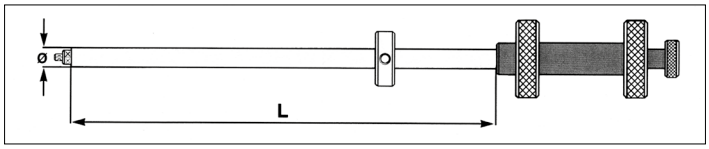

Esempio di ordinazione/*Order example* = APT 0 (codice)

Tappo esterno per circuiti di condizionamento degli stampi
Sistema tappo e stappo rapido (brevettato)



Codice
Cod. **TR-S**
Cod. **TR-F**

Caratteristiche: • rapidità di esecuzione dell'alloggiamento; • rapidità di montaggio e smontaggio del tappo; • tenuta sicura anche ad alte pressioni (100 Bar~); • fornito con OR in viton per impieghi anche ad alte temperature.

TR-5F INOX completamente in acciaio INOX.
TR-6FI e **TR-8FI** disponibili solo con vite in acciaio INOX.

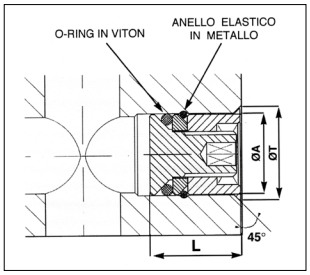

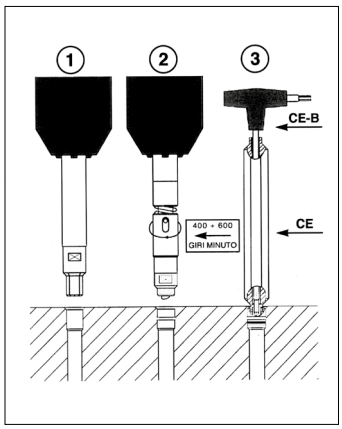

Cod.	Ø A
CE-4	5
CEB-1,5	
CE-5	6 - 6,5
CEB-2	
CE-6,5	8 - 8,5
CEB-2,5	
CE-8	10 - 12 - 14
CEB-3	
CE-12	15 -16 - 18 - 20 - 25 - 30
CEB-5	

CE = chiave esagonale tubolare (da ordinare a parte).
CEB = chiave esagonale a T (da ordinare a parte).

Esempio di ordinazione/*Order example* = CE-4 (codice)

Cod. TR-Serie standard					Serie	Cod. TR-..F Serie F												
TR-6I	TR-8I	TR-10	TR-12	TR-14	Cod.	TR-5F Inox	TR-6FI	TR-8FI	TR-10F	TR-11F	TR-11,5F	TR-12F	TR-14F	TR-15F	TR-16F	TR-18F	TR-19F	TR-20F	TR-25F
6,5	8,5	10,5	12,5	14,5	Ø A	5	6	8	10	11	11,5	12	14	15	16	18	19	20	25
7,5	10,5	12,5	14,5	16,5	Ø T	6,4	7,4	10	12	13	13,5	14	16	17,4	18,4	20,4	21,4	22,4	27,4
7,5	9	12,5	12,5	12,5	L	7	7,5	9	12,5	12,5	12,5	12,5	12,5	13	13	13	13	13	13

Esempio di ordinazione/*Order example* = TR6i (codice)

NB: a richiesta i tappi possono essere forniti con vite in acciaio INOX aggiungendo al codice di ordinazione la lettera "i" (es. TR-6i).

CF Torino - È vietata la riproduzione, anche parziale, del presente catalogo.

Via Alba, 25 - 10024 Moncalieri (TO) - Italy
Tel. +39 011641121 - Fax +39 0116829188
cftorino@cftorino.it www.cftorino.it

Raffredatori a fontana - Sistema tappo e stappo rapido brevettato

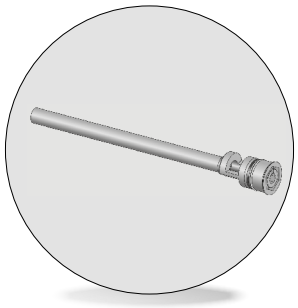

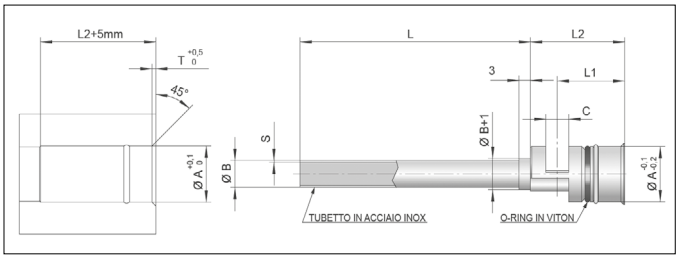

Codice	Cod. **RF...** e **RF...F**

Caratteristiche: • rapidità di esecuzione dell'alloggiamento; • rapidità di montaggio e smontaggio del particolare; • versatilità di posizionamento (dovuta alla conformazione degli scarichi di entrata ed uscita del liquido). • Fornito con OR in viton per impieghi anche ad alte temperature.

Codice	Ø A	Ø B	T	S	C	L1	L2	L			
RF-8	8,5	2 3 4	1	0,25	4	13,5	18	150	300	450	600
RF-10	10,5	2,5 3 4 5	1	0,25	5	16	22,5	150	300	450	600
RF-12	12,5	6	1	0,5	5	16,5	23	150	300	450	600
RF-14	14,5	7	1	0,5	6	17,5	24,5	150	300	450	600
RF-8F	8	2 3 4	1	0,25	4	13,5	18	150	300	450	600
RF-10F	10	2,5 3 4 5	1	0,25	5	16	22,5	150	300	450	600
RF-12F	12	6	1	0,5	5	16,5	23	150	300	450	600
RF-14F	14	7	1	0,5	6	17,5	24,5	150	300	450	600
RF-16F	16	8	1,2	0,5	8	19	27,5	150	300	450	600
RF-20F	20	12	1,2	1	10	20	29,5	150	300	450	600
RF-25F	25	15	1,2	1	12	22,5	33,5	150	300	450	600

Esempio di ordinazione/*Order example* = RF - 8x150 - B2 (cod. + L + B)

Raffredatori a lama - Sistema tappo e stappo rapido brevettato

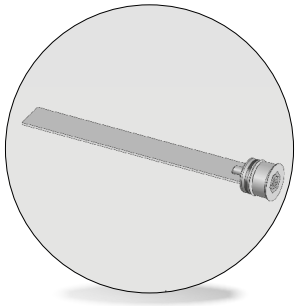

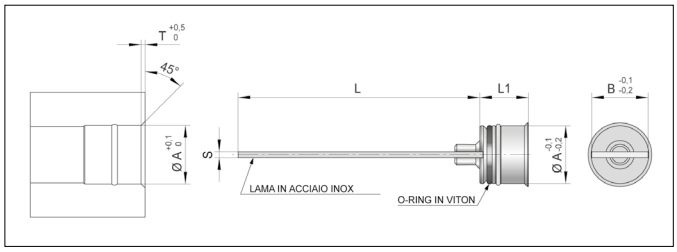

Codice	Cod. **RL...** e **RL...F**

CARATTERISTICHE: • rapidità di esecuzione dell'alloggiamento; • rapidità di montaggio e smontaggio del particolare. • Fornito con OR in viton per impieghi anche ad alte temperature.

Codice	Ø A	B	T	S	L1	L			
RL-6	6,5	6	0,7	1	7,5	100	200	300	
RL-8	8,5	8	1	1	9,5	100	200	300	
RL-10	10,5	10	1	1	12,5	100	200	300	
RL-12	12,5	12	1	1	12,5	100	200	300	
RL-14	14,5	14	1	1	12,5	100	200	300	
RL-6F	6	6	0,7	1	7,5	100	200	300	
RL-8F	8	8	1	1	9,5	100	200	300	
RL-10F	10	10	1	1	12,5	100	200	300	
RL-12F	12	12	1	1	12,5	100	200	300	
RL-14F	14	14	1	1	12,5	100	200	300	
RL-15F	15	15	1,2	1	14	150	300	450	600
RL-16F	16	15,5/16	1,2	1	14	150	300	450	600
RL-19F	19	19	1,2	1	14	150	300	450	600
RL-20F	20	19,5/20	1,2	1	14	150	300	450	600
RL-25F	25	24,5/25	1,2	1	14	150	300	450	600
RL-30F	30	30	1,2	1	14	150	300	450	600

Esempio di ordinazione/*Order example* = RL - 8x100 (cod. x L)

NB: le misure RL-16F - 20F - 25F sono disponibili con lama di due larghezze. Specificare quota B in fase di ordinazione.

CF Torino - È vietata la riproduzione, anche parziale, del presente catalogo.

Via Alba, 25 - 10024 Moncalieri (TO) - Italy
Tel. +39 011641121 - Fax +39 0116829188
cftorino@cftorino.it www.cftorino.it

Prese serie V/PL60 e V/PL90



Materiali impiegati	
Corpo	attacco, bicchiere a valvolina in ottone brillantato
Sfere e molla	acciaio inox
Guarnizione	FPM. A richiesta sono disponibili con guarnizioni in EPDM
Temperatura massima di esercizio	230° C
Pressione massima di esercizio	20 bar

PRESA DIRITTA TERMINALE A PORTAGOMMA

Codice	A	C	C1	D	D1
V60-PG6	29	27	56	6	17
V60-PG9	29	27	56	9	17
PL60-PG6	29	27	56	6	17
PL60-PG9	29	27	56	9	17
V90-PG11	39	29	68	11	23
V90-PG13	39	29	68	13	23
PL90-PG11	39	29	68	11	23
PL90-PG13	39	29	68	13	23

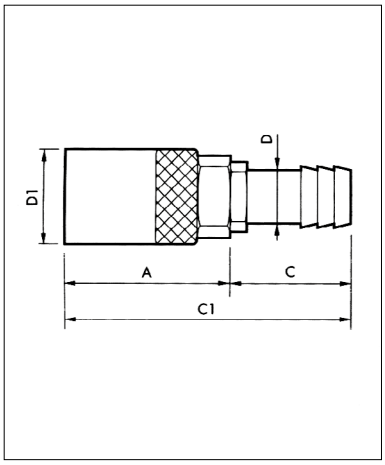

PRESA A 90° TERMINALE A PORTAGOMMA

Codice	A	C	C1	D	D1
V60-L-PG6	-	-	34	6	17
V60-L-PG9	-	-	34	9	17
PL60-L-PG6	-	-	34	6	17
PL60-L-PG9	-	-	34	9	17
V90-L-PG11	-	-	39	11	23
V90-L-PG13	-	-	39	13	23
PL90-L-PG11	-	-	39	11	23
PL90-L-PG13	-	-	39	13	23

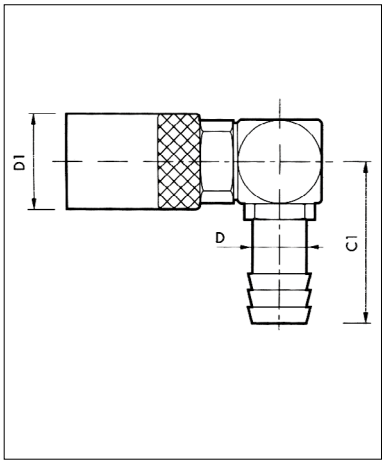

PRESA DIRITTA TERMINALE FILETTATO FEMMINA

Codice	A	C	C1	D	D1
V60-F1/8	30	10	40	1/8”	17
PL60-F1/8	30	10	40	1/8”	17
V90-F1/4	40	12	52	1/4”	23
PL90-F1/4	40	12	52	1/4”	23

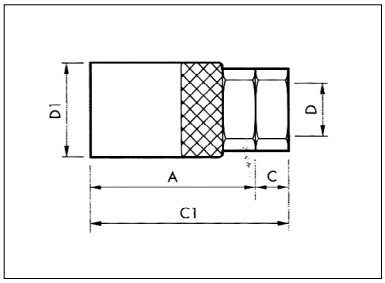

Esempio di ordinazione/*Order example*: V60-PG6 + (codice)

CF Torino - È vietata la riproduzione, anche parziale, del presente catalogo.

Via Alba, 25 - 10024 Moncalieri (TO) - Italy
Tel. +39 011641121 - Fax +39 0116829188
cftorino@cftorino.it www.cftorino.it

Innesti serie I60 e I90



Materiali impiegati	ottone brillantato, filettatura maschio preteflonata

INNESTO MASCHIO CONICO						
Codice	**A**	**D**	**B**	**H**	**CH**	**L**
I60-M1/8R	22	6	18	17	13	1/8”
I60-M1/4R	26	6	20	19	16	1/4”
I60-M3/8R	30	6	22	21	19	3/8”
I90M1/4R	26	9	26	25	16	1/4”
I90M3/8R	30	9	28	26	19	3/8”
I90M1/2R	37	9	29	26	22	1/2”

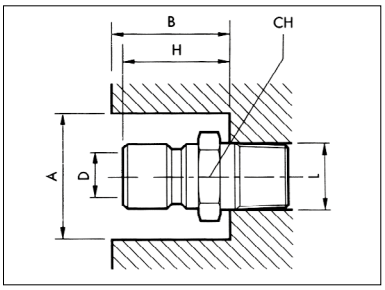

INNESTO FEMMINA CILINDRICO						
Codice	**A**	**D**	**B**	**H**	**CH**	**L**
I60-F1/8	-	6	-	-	13	1/8”
I60-F1/4	-	6	-	-	16	1/4”
I60-F3/8	-	6	-	-	19	3/8”
I90-F1/4	-	9	-	-	16	1/4”
I90-F3/8	-	9	-	-	19	3/8”
I90-F1/2	-	9	-	-	24	1/2”

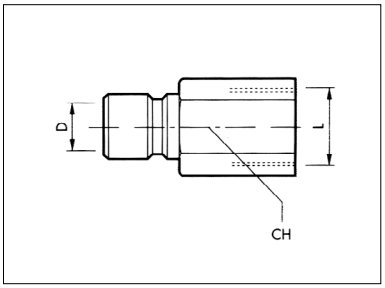

Guarnizioni *Seals*

Guarnizioni in FPM per acqua e olio fino a 230°C.
Guarnizioni in EPDM per acqua e olio fino a 120°C.

Codice	
VX60-4	FPM
VX90-4	FPM
VY60-4	EPDM
VY90-4	EPDM

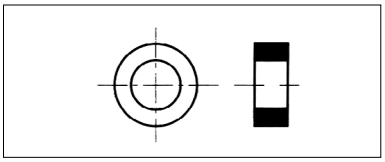

Identificazione prodotto

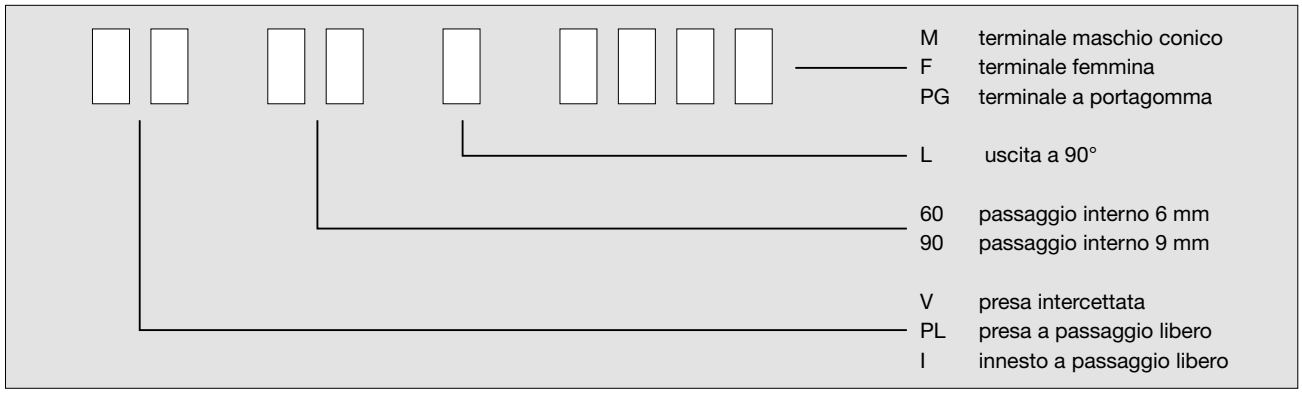

Esempio di ordinazione/*Order example*: I60-M1/8R (codice)

CF Torino - È vietata la riproduzione, anche parziale, del presente catalogo.

Via Alba, 25 - 10024 Moncalieri (TO) - Italy
Tel. +39 011641121 - Fax +39 0116829188
cftorino@cftorino.it www.cftorino.it

Prese serie VAK/PLAK 60 e VAK/PLAK 90

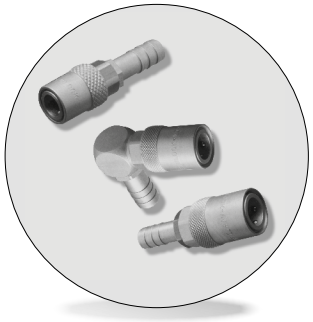

Materiali impiegati	
Corpo	attacco, bicchiere a valvolina in ottone brillantato
Sfere e molla	acciaio inox
Guarnizione	FPM
Temperatura massima di esercizio	230° C
Pressione massima di esercizio	20 bar

A richiesta sono disponibili con guarnizioni in EPDM.

PRESA DIRITTA TERMINALE A PORTAGOMMA

Codice	C	D	D1
VAK60 - PG6	46	6	17
VAK60 - PG9	46	9	17
PLAK60 - PG6	46	6	17
PLAK60 - PG9	46	9	17
VAK90 - PG11	60	10	23
VAK90 - PG13	60	13	23
PLAK90 - PG11	60	10	23
PLAK90 - PG13	60	13	23

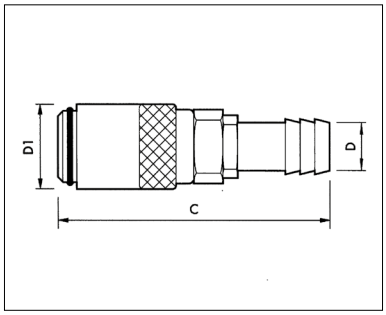

PRESA A 90° TERMINALE A PORTAGOMMA

Codice	A	C1	D	D
VAK60 - L - PG6	38	26	6	17
VAK60 - L - PG9	38	26	9	17
PLAK60 - L - PG6	38	26	6	17
PLAK60 - L - PG9	38	26	9	17
VAK90 - L - PG11	46	29	10	23
VAK90 - L - PG13	46	29	13	23
PLAK90 - L - PG11	46	29	10	23
PLAK90 - L - PG13	46	29	13	23

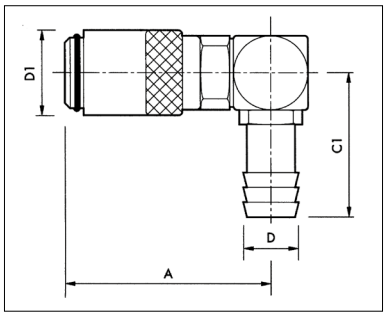

PRESA DIRITTA TERMINALE DIRITTO FILETTATO FEMMINA (ad esaurimento)

Codice	C1	D	D1
VAK60 - F1/8	40	1/8”	18,5
PLAK60 - F1/8	40	1/8”	18,5
VAK90 - F1/4	44	1/4”	17
PLAK90 - F1/4	44	1/4”	17

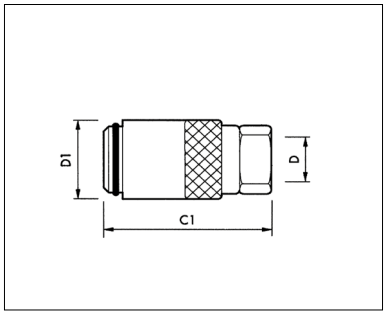

PRESA DIRITTA TERMINALE DIRITTO FILETTATO MASCHIO

Codice	C1	D	D1
VAK60 - M1/4	45	1/4”	17
VAK60 - M3/8	46	3/8”	17
VAK60 - M1/2	49	1/2”	17
PLAK60 - M1/4	45	1/4”	17
PLAK60 - M3/8	46	3/8”	17
PLAK60 - M1/2	49	1/2”	17
VAK90 - M1/4	49	1/4”	23
VAK90 - M3/8	51,5	3/8”	23
VAK90 - M1/2	54,5	1/2”	23
PLAK90 - M1/4	49	1/4”	23
PLAK90 - M3/8	51,5	3/8”	23
PLAK90 - M1/2	54,5	1/2”	23

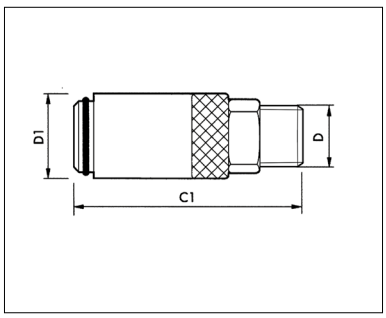

Esempio di ordinazione/*Order example* = VAK 60 - PG6 (codice)

CF Torino - È vietata la riproduzione, anche parziale, del presente catalogo.

Via Alba, 25 - 10024 Moncalieri (TO) - Italy
Tel. +39 011641121 - Fax +39 0116829188
cftorino@cftorino.it www.cftorino.it

Giunti a innesto rapido per condizionamento stampi (H)

Quick couplings

Innesti serie IAK60 e IAK90



Identificazione prodotto

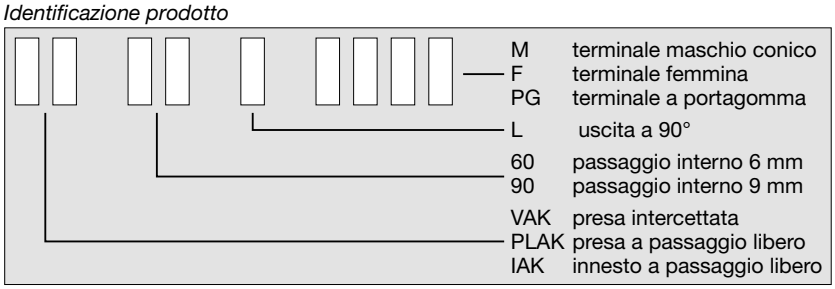

Materiali impiegati	ottone brillantato, filettatura maschio preteflonata

INNESTO MASCHIO CONICO						
Codice	A	D	B	H	S	L
IAK60 - M1/8	22	6	21	17	13	1/8”
IAK60 - M1/4	26	6	23	19	16	1/4”
IAK60 - M3/8	30	6	26	21	19	3/8”
IAK90 - M1/4	26	9	24	25	16	1/4”
IAK90 - M3/8	30	9	26	26	19	3/8”
IAK90 - M1/2	37	9	27	28	24	1/2”

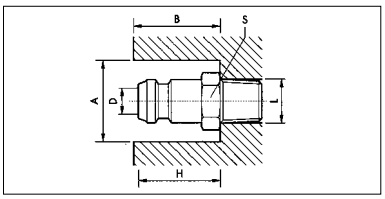

INNESTO FEMMINA CILINDRICO			
Codice	D	S	L
IAK60 - F1/8	6	13	1/8”
IAK60 - F1/4	6	16	1/4”
IAK60 - F3/8	6	19	3/8”
IAK90 - F1/4	9	16	1/4”
IAK90 - F3/8	9	19	3/8”
IAK90 - F1/2	9	24	1/2”

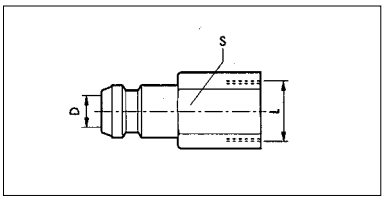

INNESTO A PORTAGOMMA					
Codice	C	B	D	D1	S
IAK90 - PG9	43	18	9	9	14
IAK90 - PG13	43	18	9	13	17

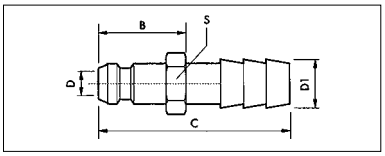

Esempio di ordinazione/*Order example* = IAK60 - M 1/8 (codice)

Ricambio guarnizione *Replacement seal*

Guarnizioni in FPM per acqua e olio fino a 230°C. - Guarnizioni in EPDM per acqua e olio fino a 120°C.

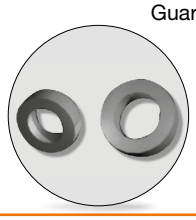

Codice		
VAK60		NORI 2031/001 FPM
VAK90		NORI 0120 - 20/001 FPM
VAK60	EPDM	NORI 2031/002 EPDM
VAK90	EPDM	NORI 0120 - 20/002 EPDM

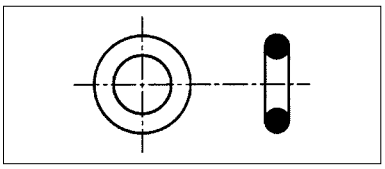

Esempio di ordinazione/*Order example* = VAK 60 (codice)

Portagomma *Nipples*

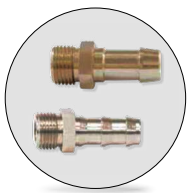

Codice
Cod. **300**

Codice	D	G	L
300 - 1/4	1/4”	14	50
300 - 1/8	1/8”	12	50
** 300 - M10	M 10	12	50

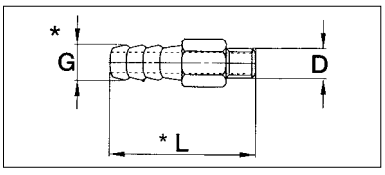

Esempio di ordinazione/*Order example* = 300 - 1/4 (cod.+D)

NB.: disegno e quote * indicative.
Disponibili a richiesta raccordi con L prolungata. ** Ad esaurimento.

Tubo Hembra

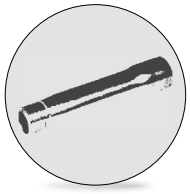

Questo tubo facilita enormemente l’inserimento ed il disinserimento degli attrezzi. Presenta un esagono interno che ne facilita il montaggio e la manipolazione.

Materiale	1.0308 Zn

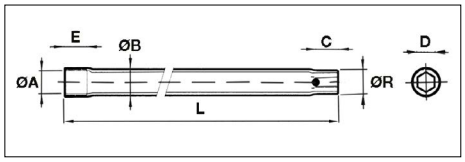

Codice	A	B	C	D	E	R	L				
							50	75	100	125	150
TH.181005	1/8”	10	9	5	11	1/8”	•	•	•	•	
TH.141408	1/4”	14	10	8	12	1/4”	•	•	•	•	•

Esempio di ordinazione/*Order example* = TH.181005 (codice)

NORMALIZZATI PER STAMPI PLASTICA
Standard parts for molds

CF Torino - È vietata la riproduzione, anche parziale, del presente catalogo.

Via Alba, 25 - 10024 Moncalieri (TO) - Italy
Tel. +39 011641121 - Fax +39 0116829188
cftorino@cftorino.it www.cftorino.it

Prese serie PLS80 e PLS120



Materiali impiegati	
Corpo	attacco e bicchiere in ottone nichellato
Sfere e molla	acciaio inox
Guarnizione	NBR; a richiesta disponibili con guarnizioni in FPM
Temperatura massima di esercizio	80° C
Pressione massima di esercizio	10 bar

PRESA DIRITTA TERMINALE A PORTAGOMMA				
Codice	A	B	C	D
PLS80-PG8	20	37,5	65	8
PLS80-PG10	20	37,5	65	10
PLS80-PG12	20	37,5	65	12
PLS120-PG13	27,5	44	77	13
PLS120-PG16	27,5	44	77	16

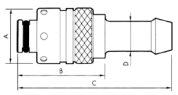

PRESA DIRITTA TERMINALE FILETTATO FEMMINA				
Codice	A	B	D	CH
PLS80-F1/4	20	43	1/4”	15
PLS120-F1/2	27,5	60	1/2”	25

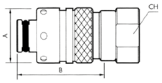

PRESA A 90° TERMINALE A PORTAGOMMA				
Codice	A	B	C	D
PLS80-L-PG10	20	45,5	33	10
PLS80-L-PG12	20	45,5	33	12

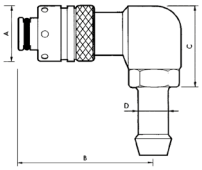

PRESA A 135° TERMINALE A PORTAGOMMA				
Codice	A	B	C	D
PLS80-135-PG10	20	76,5	44,5	10
PLS80-135-PG12	20	81	49	12

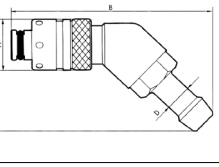

PRESA DIRITTA TERMINALE A PORTAGOMMA AUTOBLOCCANTE				
Codice	A	B	C	D
PLS80-PG3/8	20	61	24	3/8”
PLS80-PG1/2	20	68	28	1/2”

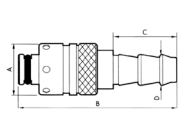

PRESA A 90° TERMINALE A PORTAGOMMA AUTOBLOCCANTE				
Codice	A	B	C	D
PLS80-L-PG3/8	20	45,5	35,5	3/8”
PLS80-L-PG1/2	20	45,5	33,5	1/2”

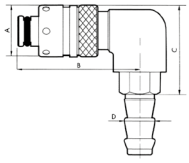

PRESA A 135° TERMINALE A PORTAGOMMA AUTOBLOCCANTE				
Codice	A	B	C	D
PLS80-135-PG3/8	20	77,2	-	3/8”
PLS80-135-PG1/2	20	81,1	-	1/2”

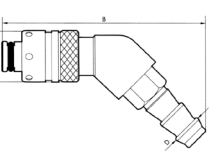

Esempio di ordinazione/*Order example* : PLS80-PG3/8 (codice)

CF Torino - È vietata la riproduzione, anche parziale, del presente catalogo.

Via Alba, 25 - 10024 Moncalieri (TO) - Italy
Tel. +39 011641121 - Fax +39 0116829188
cftorino@cftorino.it www.cftorino.it

Giunti a innesto rapido per condizionamento stampi (S)

Quick couplings

PRESA A 135° FILETTATO FEMMINA				
Codice	A	B	C	F
PLS80-135-F1/4	20	60,5	27,5	1/4”

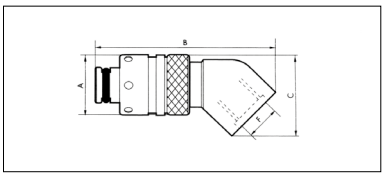

RACCORDO DIRITTO A PORTAGOMMA FILETTATO MASCHIO					
Codice	ØA	L	CH	F	D
58RDPG10M1/4	7,5	7	17	1/4”	10
58RDPG12M1/4	7,5	7	17	1/4”	12
58RDPG12M3/8	9	7	19	3/8”	12

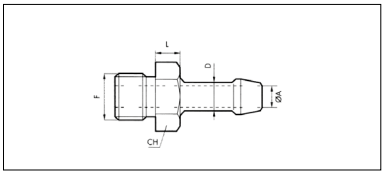

Soluzioni tecniche di montaggio

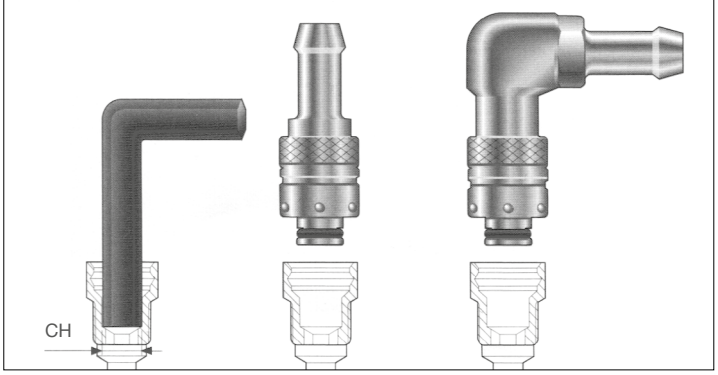

Fissaggio con chiave esagonale CH a secondo del modello.

Esempio di ordinazione/*Order example*: *PLS80 - 135-F1/4 (codice)*

Innesti serie IS80 e IS120



Materiali impiegati	ottone nichelato, filettatura maschio preteflonata

INNESTO MASCHIO CONICO							
Codice	A	B	C	CH	L	F	H
IS80-M1/8R	21	21	10	6	1/8”	22	24
IS80-M1/4R	21	21	12	8	1/4”	22	23
IS80-M3/8R	21	21	13	8	3/8”	22	13
IS120-M3/8R	32	28	13	10	3/8”	33	30
IS120-M1/2R	32	28	16	14	1/2”	33	31

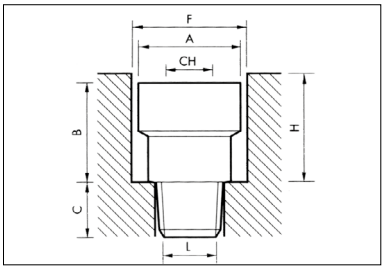

INNESTO A 90° MASCHIO CONICO						
Codice	A	B	C	D	CH	F
IS80-M1/8R-90	22	33	24	10	19	1/8”
IS80-M1/4R-90	22	33	24	12	19	1/4”
IS80-M3/8R-90	22	33	24	13	19	3/8”

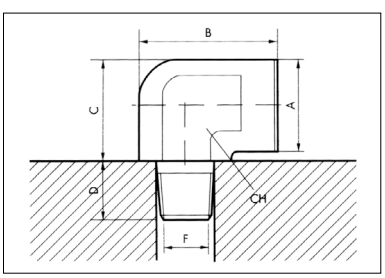

Esempio di ordinazione/*Order example*: IS80-M1/8R (codice)

CF Torino - È vietata la riproduzione, anche parziale, del presente catalogo.

Via Alba, 25 - 10024 Moncalieri (TO) - Italy
Tel. +39 011641121 - Fax +39 0116829188
cftorino@cftorino.it www.cftorino.it

Giunti a innesto rapido per condizionamento stampi (S)

Quick couplings

INNESTO A 135° MASCHIO CONICO				
Codice	**A**	**B**	**CH**	**F**
IS80-M1/8R-135	22	10	19	1/8”
IS80-M1/4R-135	22	12	19	1/4”
IS80-M3/8R-135	22	13	19	3/8”

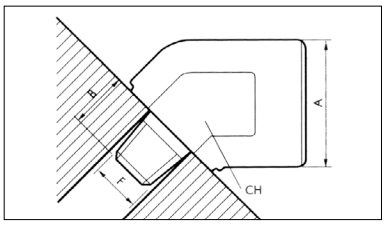

DOPPIO INNESTO PASSAPARETE				
Codice	**A**	**B**	**C**	**E**
IS80IS80	22	35	23	10 max

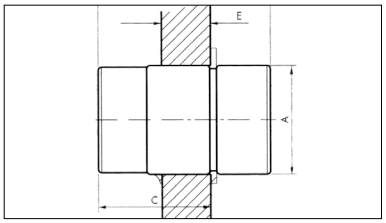

INNESTO FILETTATO FEMMINA				
Codice	**A**	**B**	**CH**	**F**
IS80-F1/8	21	39	6	1/8”
IS80-F1/4	21	39	8	1/4”
IS120-F3/8	32	49	12	3/8”

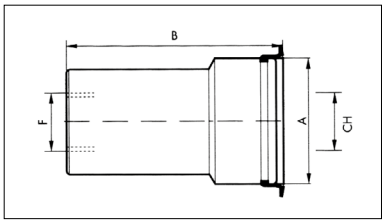

INNESTO MASCHIO CILINDRICO CON PROLUNGA							
Codice	**A**	**B**	**C**	**CH**	**L**	**F**	**H**
IS80-M1/8-050	21	21,5	50	6	1/8”	22	23,5
IS80-M1/8-100	21	21,5	100	6	1/8”	22	23,5
IS80-M1/8-150	21	21,5	150	6	1/8”	22	23,5
IS80-M1/8-200	21	21,5	200	6	1/8”	22	23,5
IS80-M1/4-050	21	21,5	50	8	1/4”	22	23,5
IS80-M1/4-100	21	21,5	100	8	1/4”	22	23,5
IS80-M1/4-150	21	21,5	150	8	1/4”	22	23,5
IS80-M1/4-200	21	21,5	200	8	1/4”	22	23,5
IS80-M1/4-250	21	21,5	250	8	1/4”	22	23,5
IS80-M3/8-100	32	28	100	10	3/8”	33	30
IS120-M1/2-050	32	28	50	14	1/2”	33	31
IS120-M3/8-250	32	28	250	10	3/8”	33	30
IS120-M3/8-300	32	28	300	10	3/8”	33	30

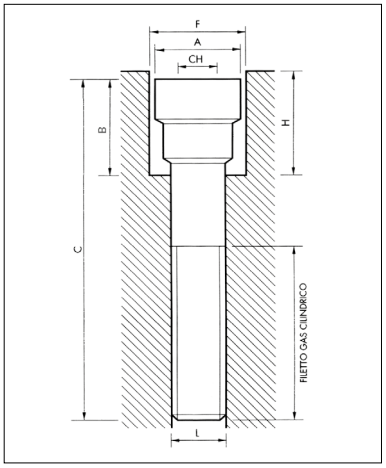

Esempio di ordinazione/*Order example* : IS80-M1/8R-135 (codice)

Guarnizione *Seal*

Guarnizioni in NBR per acqua e olio fino a 80°C. - Guarnizioni in FPM per acqua e olio fino a 160°C.

GUARNIZIONE	
Codice	
PLS80-N	NORI00R7 NBR
PLS120-N	NORIOR11 NBR
PLS80-V (Viton)	NORI00R7/001 FPM
PLS120-V (Viton)	NORIOR11/001 FPM

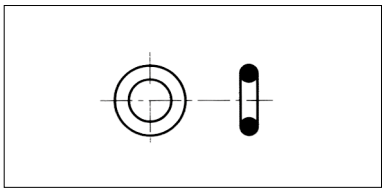

Identificazione prodotto

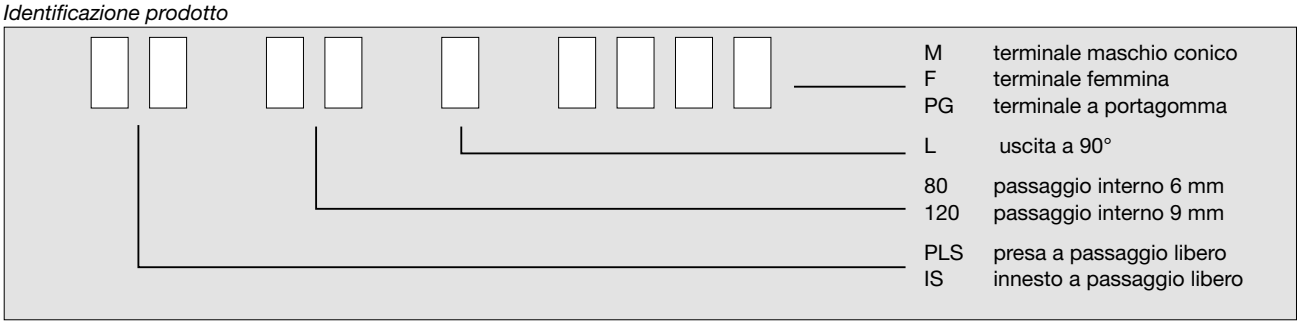

NORMALIZZATI PER STAMPI PLASTICA
Standard parts for molds

CF Torino - È vietata la riproduzione, anche parziale, del presente catalogo.

Via Alba, 25 - 10024 Moncalieri (TO) - Italy
Tel. +39 011641121 - Fax +39 0116829188
cftorino@cftorino.it www.cftorino.it

Normalizzati per stampi plastica

Standard parts for molds

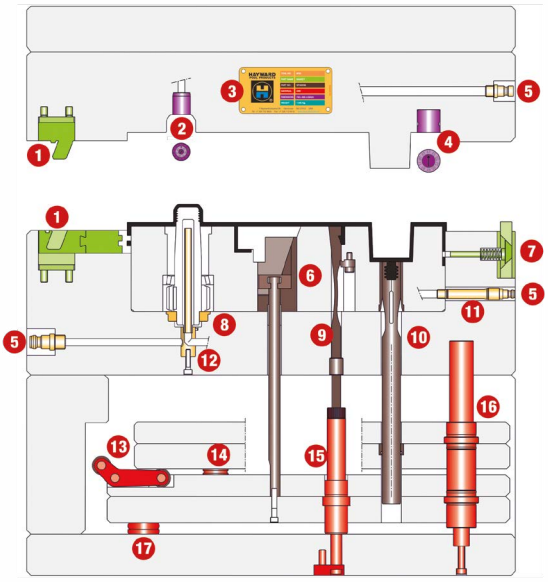

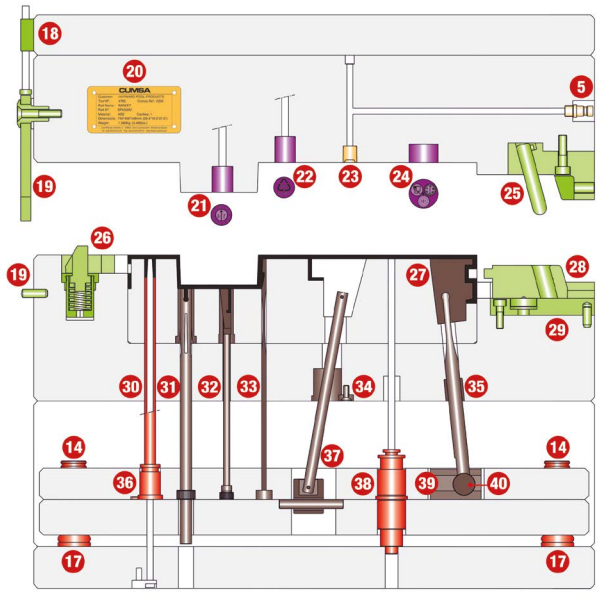

SLIDES

1 SU	64	28 CA	⊛	63 GI	66			
7 UA	67	29 BC	⊛	64 RCM	69			
18 AB	69	44 UU	64	66 RA	⊛			
19 BS	69	60 CR	65					
25 CG	65	61 GR	66					
26 UC	67	62 BG	⊛					

UNDERCUTS

6 DL	⊛	33 PF	72	48 DB	⊛
9 PX	71	34 CI	73	65 DR	⊛
10 EE	⊛	35 VI	⊛	71 DG	⊛
27 IF	⊛	37 SD	73		
31 ED	⊛	39 BD	⊛		
32 PS	⊛	40 DF	⊛		

EJECTION

13 EP	74	36 BA	81	57 BT	81
14 TM	⊛	38 AE	80	67 SY	78
15 LR	⊛	41 MX	⊛	68 SX	76
16 DX	75	42 SL	79	69 LD	⊛
17 TA	⊛	43 PR	79		
30 TE	82	56 DY	77		

TRACEABILITY

2 FD	84	21 IA	83	24 PM	⊛
4 FP	⊛	22 IR	⊛	52 CC	84
21 FA	83	24 BM	⊛		

VACUUM

45 JV	⊛	51 VT	⊛	58 NP	⊛
47 VV	⊛	53 CV	⊛	70 PH	⊛
49 VS	⊛	54 PT	⊛		
50 VP	⊛	55 VK	⊛		

ACCESSORIES

3 CP	⊛	11 TH	⊛	23 VA	85
5 BR	⊛	12 TB	⊛	46 VH	86
8 SB	⊛	20 PI	⊛	59 SC	⊛

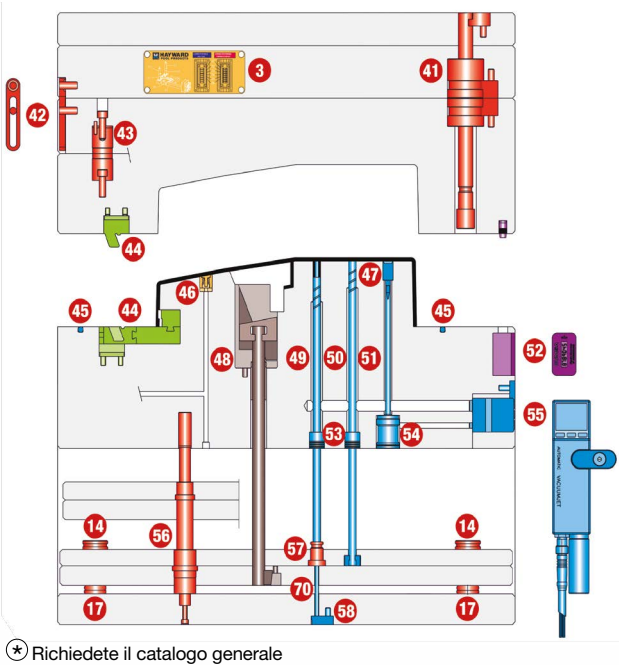

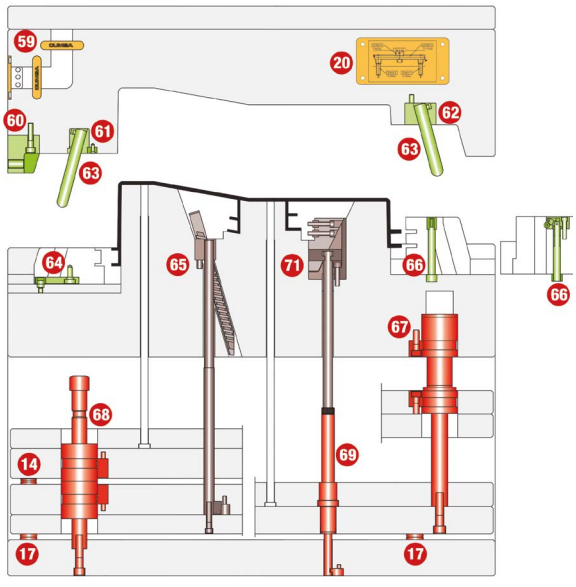

ESEMPI DI APPLICAZIONE

⊛ Richiedete il catalogo generale

SOLLEVAMENTO E STAFFAGGIO

CF Torino - È vietata la riproduzione, anche parziale, del presente catalogo.

Via Alba, 25 - 10024 Moncalieri (TO) - Italy
Tel. +39 011641121 - Fax +39 0116829188
cftorino@cftorino.it www.cftorino.it

SU



Gruppo carrello *Slide Unit*

Patented system

Codice	A	B	C	D	E	F	H	K	L	M	R	S	T	X
SU.081220	8.2	12	20	10	18	28	32	12.5	8.25	8	3.75	3	M4	6.2
SU.121626	12.2	16	26	12	24	37.5	36	17	10.5	11	4.5	4	M5	7.2
SU.162032	16.2	20	32	16	30	46.5	40	22	13	14	5	5	M6	9.2

Materiale	Temprato
1.2344	54 ± 2 HRC

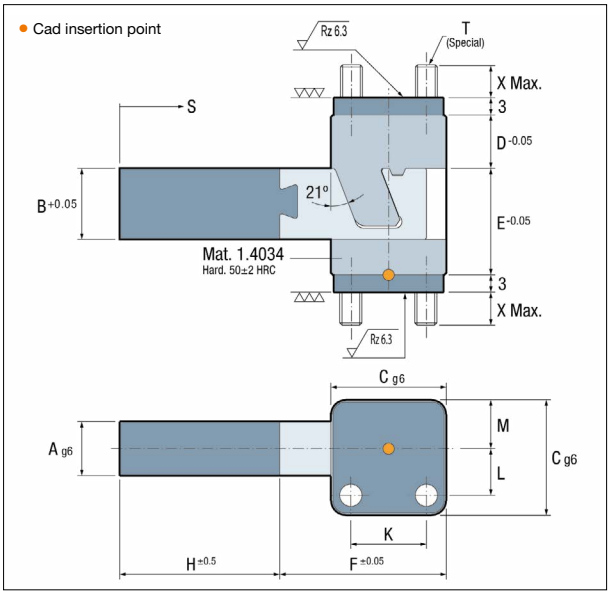

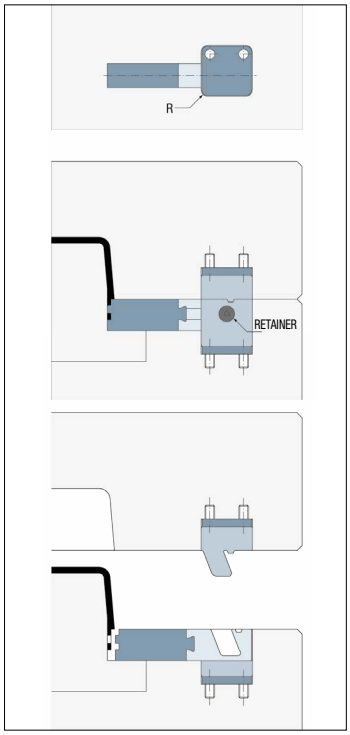

Ideale per liberare dettagli esterni Gruppo compatto con corsa fino a 5mm. Il Carrello è composto da due parti, il che facilita la sua lavorazione. Tutte le lavorazioni necessarie sono a 90° rispetto alla linea di divisione dello stampo. Facilità di cambio degli inserti, grazie al suo particolare metodo di fissaggio. Incorpora la guida inclinata e un ritensore del carrello.

Esempio di ordinazione/*Order example*: SU.081220 (codice)

UU

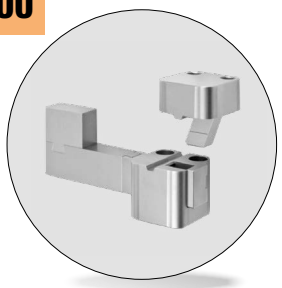

Carrello per sottosquadra *Undercut unit*

Patented system

Codice	A	B	C	D	E	F	G	H	J	K	L	M	S	R	T	X
UU.081220	8.2	12	20	10	18	24.5	12	32	16	12.5	8.25	8	3	3.75	M4	6.2
UU.121626	12.2	16	26	12	24	32.5	16	36	20	17	10.5	11	4	4.5	M5	7.2
UU.162032	16.2	20	32	16	30	41	20	50	25	22	13	14	5	5	M6	9.2

Materiale	Temprato
1.2344	54 ± 2 HRC

Il movimento inverso del carrello rispetto alle comuni soluzioni, lo rende ideale per liberare sottosquadra interni. Unità compatta con corsa fino a 5mm. Il Carrello è composto da due parti, il che facilita la sua lavorazione. Tutte le lavorazioni necessarie sono a 90° rispetto alla linea di divisione dello stampo Incorpora la guida inclinata e un ritensore del carrello.

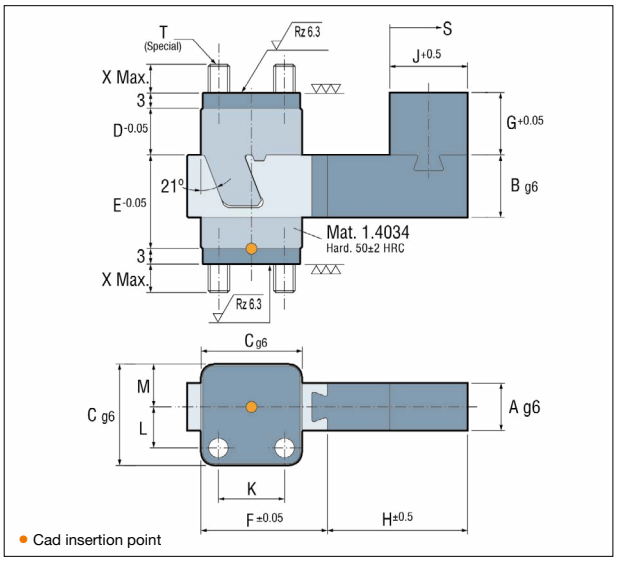

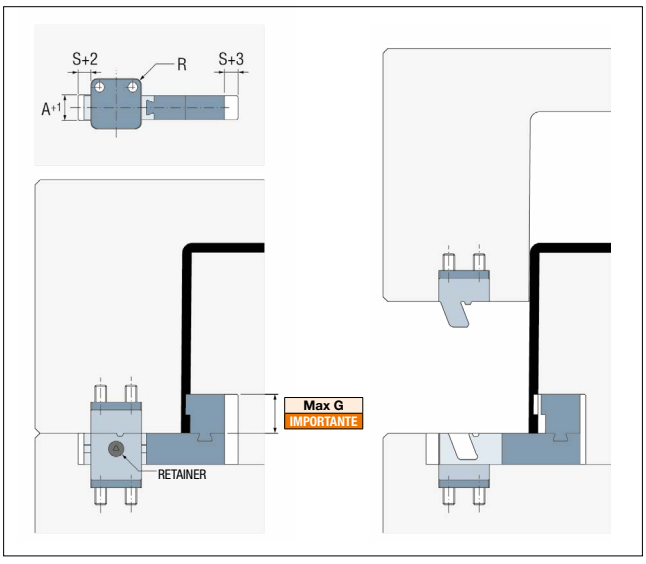

Esempio di ordinazione/*Order example*: UU.081220 (codice)

CF Torino - È vietata la riproduzione, anche parziale, del presente catalogo.

Via Alba, 25 - 10024 Moncalieri (TO) - Italy
Tel. +39 011641121 - Fax +39 0116829188
cftorino@cftorino.it www.cftorino.it

CG



Contrasto guida *Heel unit*

Patented system

Codice	A	B	C	D	E	G	H	K	M	R	T	U	RP	CR(N)
CG.603035	60	30	35	25	23	6	23	29	43.7	17	M6x25	10	081015	180.000
CG.604035	60	40	35	25	23	6	23	29	43.7	22	M6x25	10	101015	320.000
CG.754049	75	40	49	30	32	7	27	39	58	22	M8x30	12	101020	320.000
CG.864857	86	48	57	35	36	8	32	44	65	28	M8x35	16	121025	480.000

Materiale

1.2312 ≈ 1.080 N/mm²

Si aggiusta a stampo chiuso. Tutte le lavorazioni sono a 90° rispetto alla linea di divisione dello stampo. Si può facilmente sostituire dalla linea di divisione dello stampo. Acciaio temprato e pre-aggiustato pronto per l'utilizzo. Tassello di appoggio temprato. Richiede uno spazio di ingombro minimo per la sua installazione.

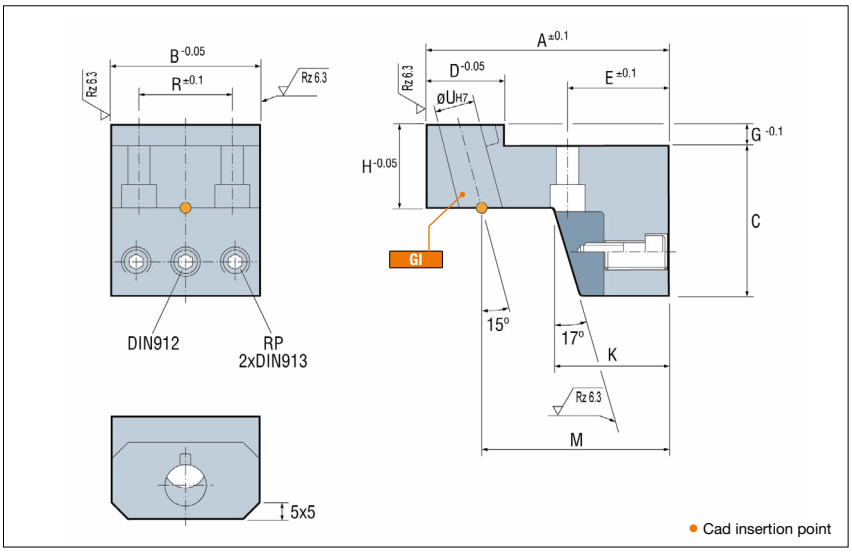

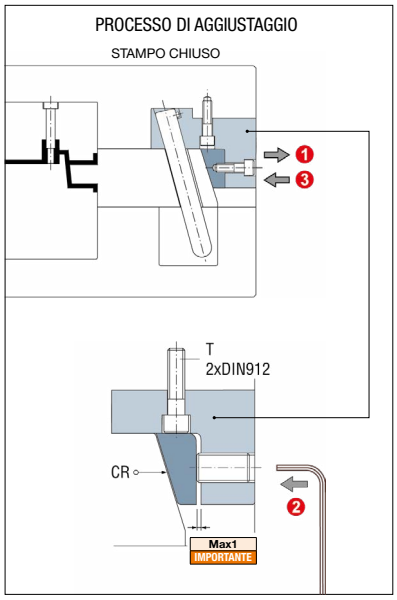

Esempio di ordinazione/*Order example*: CG.603035 (codice)

CR

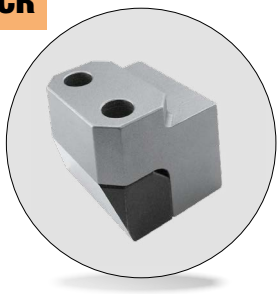

Guida regolabile *Standard heel unit*

Patented system

Codice	A	B	C	D	E	G	H	T	RP	CR(N)
CR.403840	40	38	40	25	30	22	12	M8x30	101020	320.000
CR.454849	45	48	49	28	35	28	16	M10x35	121025	480.000
CR.526052	52	60	52	32	40	35	16	M10x35	141030	750.000
CR.526852	52	68	52	32	40	45	16	M10x35	141030	750.000
CR.527556	52	75	56	32	40	50	16	M10x35	141030	750.000

Materiale

1.2312 ≈ 1.080 N/mm²

Si aggiusta a stampo chiuso. Tutte le lavorazioni sono a 90° rispetto alla linea di divisione dello stampo. Si può facilmente sostituire dalla linea di divisione dello stampo. Acciaio temprato e pre-aggiustato pronto per l'utilizzo. Tassello di appoggio temprato. Componenti intercambiabili.

ARTICOLO AD ESAURIMENTO *WHILE STOCKS LAST*

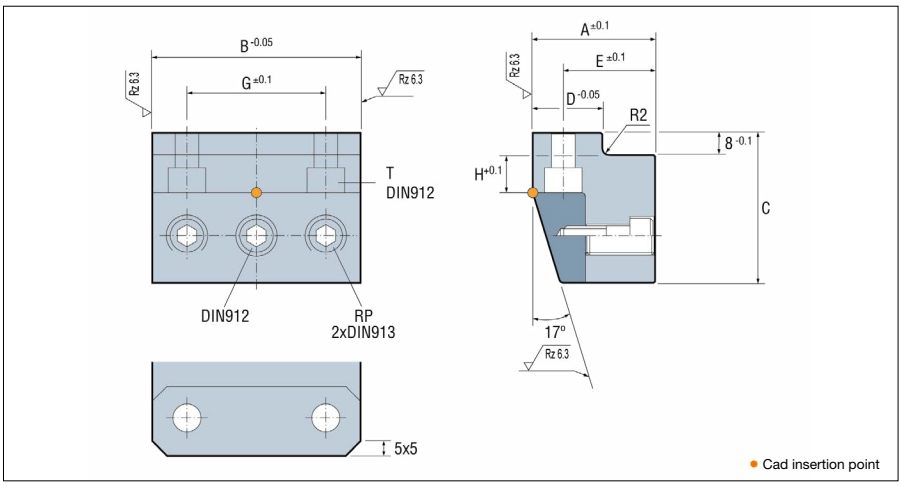

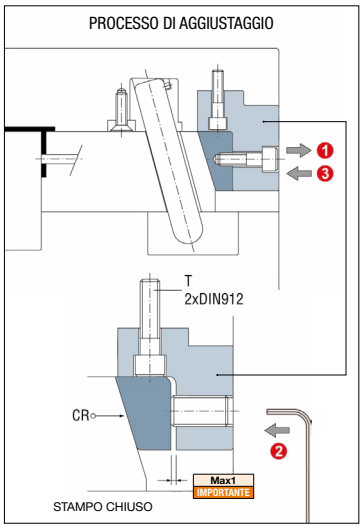

Esempio di ordinazione/*Order example*: CR.403840 (codice)

CF Torino - È vietata la riproduzione, anche parziale, del presente catalogo.

Via Alba, 25 - 10024 Moncalieri (TO) - Italy
Tel. +39 011641121 - Fax +39 0116829188
cftorino@cftorino.it www.cftorino.it

GR

Bussola regolabile *Angle pin housing*

Patented system



Codice	A	B	C	D	E	F	G	H	S	T	U	X°
GR.182622-10	18	26	22	12	10.8	7.5	6	3.8	M5x5	M5x16	10	10
GR.222826-10	22	28	26	16	11	11	6	4	M6x6	M6x16	12	10
GR.283432-10	28	34	32	16	13	13	6	5	M6x6	M6x16	16	10
GR.344038-10	34	40	38	20	17	17	8	5.5	M8x6	M8x20	20	10
GR.424546-10	42	45	46	20	19.5	19.5	8	6	M8x6	M8x20	24	10
GR.465050-10	46	50	50	20	21	21	8	7	M8x6	M8x20	28	10
GR.182622-15	18	26	22	12	10.8	7.5	6	3.8	M5x5	M5x16	10	15
GR.222826-15	22	28	26	16	11	11	6	4	M6x6	M6x16	12	15
GR.283432-15	28	34	32	16	13	13	6	5	M6x6	M6x16	16	15
GR.344038-15	34	40	38	20	17	17	8	5.5	M8x6	M8x20	20	15
GR.424546-15	42	45	46	20	19.5	19.5	8	6	M8x6	M8x20	24	15
GR.465050-15	46	50	50	20	21	21	8	7	M8x6	M8x20	28	15

Materiale	Temprato
1.7242	58 ± 3 HRC

Tutte le lavorazioni sono a 90° rispetto alla linea di divisione dello stampo. Si può facilmente sostituire dalla linea di divisione dello stampo. Possibilità di avere angoli differenti (10° e 15°). Richiede uno spazio di ingombro minimo per la sua installazione. Differenti diametri ed altezze della colonna inclinate.

• Cad insertion point

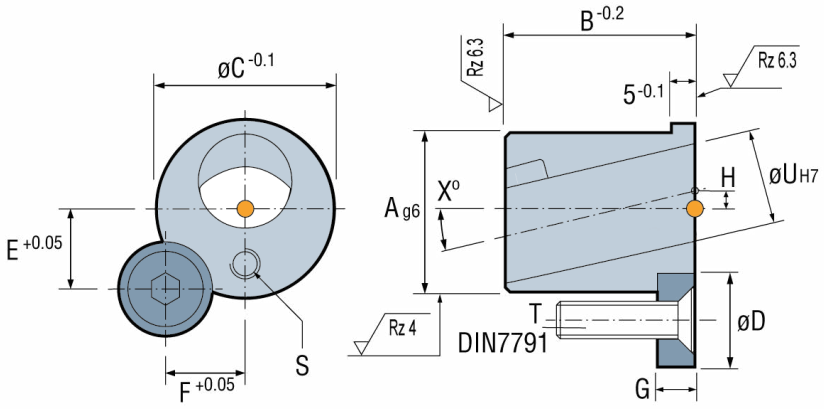

Esempio di ordinazione/*Order example*: GR.182622-10 (codice)

GI

Colonna inclinata *Angle pin*

Patented system



Codice	A	Zona di aggiustaggio	M	N	L			R
GI.010..	10	~ 25	4	4	075	090	105	5
GI.012..	12	~ 30	4	4	095	110	130	6
GI.016..	16	~ 35	4	4	115	135	160	8
GI.020..	20	~ 40	6	6	140	165	190	10
GI.024..	24	~ 45	6	6	170	195	220	12
GI.028..	28	~ 50	6	6	200	225	250	14

Materiale	Temprato
1.7242	60 ± 2 HRC

IMPORTANTE
Nell'ordine, indicare la quota L desiderata alla fine del codice.

• Cad insertion point

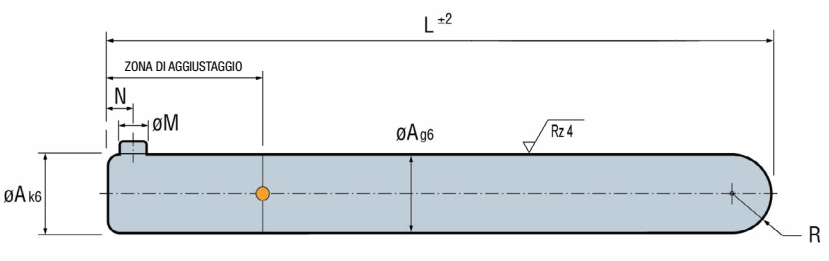

Esempio di ordinazione/*Order example*: GI.010.075 (codice compreso L)

CF Torino - È vietata la riproduzione, anche parziale, del presente catalogo.

Via Alba, 25 - 10024 Moncalieri (TO) - Italy
Tel. +39 011641121 - Fax +39 0116829188
cftorino@cftorino.it www.cftorino.it

UC



Unità di punzonatura *Core cam*

Patented pending

Codice	Materiale	Temprato	Temp. massima di lavoro
Cod. **UC 325445**	1.2344	52-54 HRC	150°C

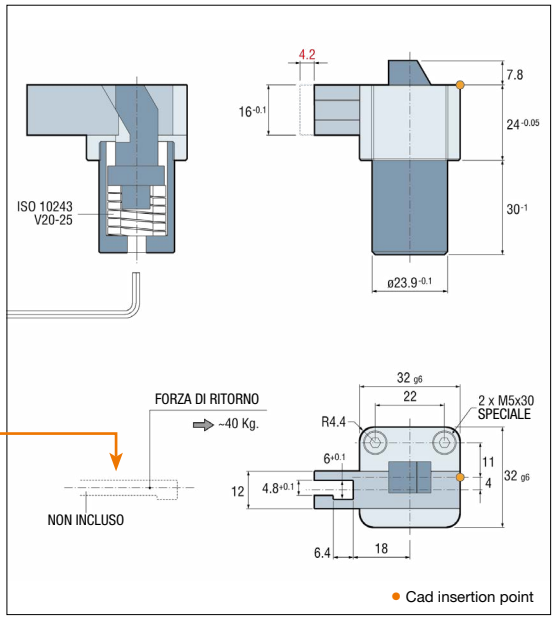

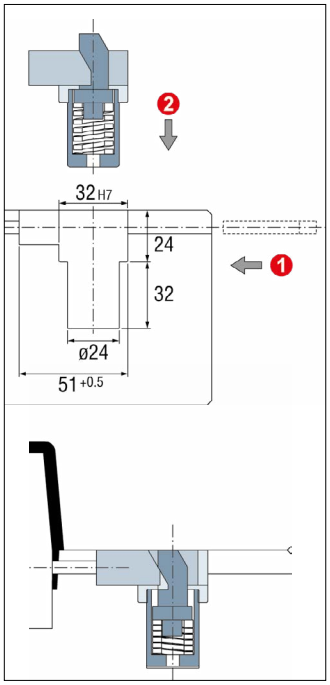

IMPORTANTE
Corsa standard 4,2 mm.

IMPORTANTE
Possibilità di lavorazione antigiro.

Riduzioni dei costi per le lavorazioni e per l'aggiustaggio. Diminuzione dei tempi di fabbricazione dello stampo. Tutte le lavorazioni sono a 90° rispetto alla linea di divisione dello stampo. Occupa minor spazio rispetto ai metodi convenzionali. Offre una soluzione standard allo stampatore.

Esempio di ordinazione/*Order example*: UC.325445 (codice)

UA

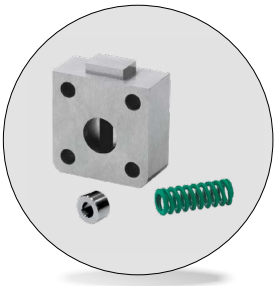

Unità compatta di punzonatura *Compact coring unit*

Patented system

Codice	Materiale	Temprato	Temp. massima di lavoro
Cod. **UA 363616**	1.2344	53 ± 2 HRC	150°C

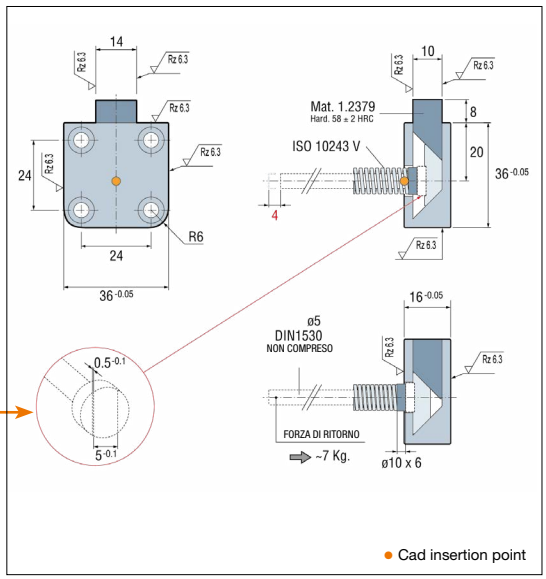

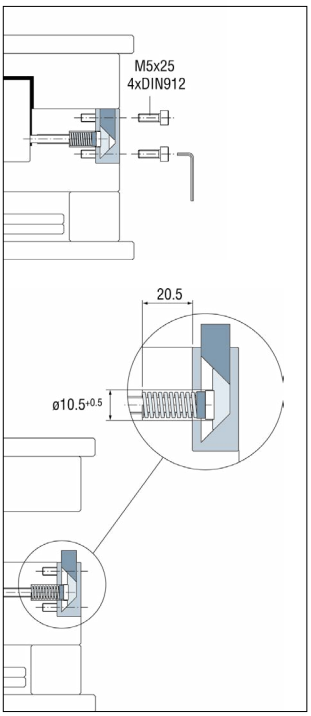

IMPORTANTE
Possibilità di lavorazione antigiro.

IMPORTANTE
Corsa standard 4,4 mm.

Riduzioni dei costi per le lavorazioni e per l'aggiustaggio. Diminuzione dei tempi di fabbricazione dello stampo. Tutte le lavorazioni sono a 90° rispetto alla linea di divisione dello stampo. Occupa minor spazio rispetto ai metodi convenzionali. Offre una soluzione standard allo stampatore.

Esempio di ordinazione/*Order example*: UA.363616 (codice)

CF Torino - È vietata la riproduzione, anche parziale, del presente catalogo.

Via Alba, 25 - 10024 Moncalieri (TO) - Italy
Tel. +39 011641121 - Fax +39 0116829188
cftorino@cftorino.it www.cftorino.it

RC

Ritensore carrello *Slide retainer*

Patented system



Codice	Materiale	Temprato	Temp. massima di lavoro
Cod. **RC**	1.8159	45 ± 3 HRC	150°C

Codice	A	B	C	E	F	G	H	K	R	T
RC.123006	12	30	6x20	21	5	4	16	5 Kg.	6	M5x16
RC.164008	16	40	8x20	28	6	5	15	7 Kg.	8	M6x25
RC.205010	20	50	10x24	34	7.6	6	17	14 Kg.	10	M8x30
RC.246012	24	60	12x32	42	10	7	23	21 Kg.	12	M10x40
RC.328012	32	80	16x40	56	12	9	27	28 Kg.	16	M12x50
RC.328016	32	80	16x40	56	16	12	25	38 Kg.	16	M12x50

K= Forza di sgancio del ritensore.

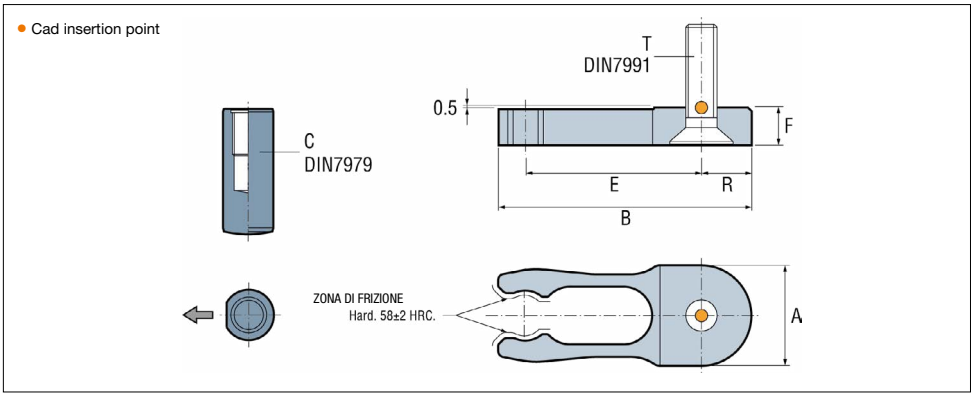

Meno lavorazioni rispetto all'installazione di un prodotto similare. Richiede uno spazio di ingombro minimo per la sua installazione. Riduzione dei costi per le riparazioni. Offre una soluzione standard allo stampatore.

Esempio di ordinazione/*Order example*: RC.123006 (codice)

PO

Riferimento opzionale *Optional dowel pin*



Materiale	Temprato
1.3505	60 ± 2 HRC

Codice	L	M	N	P
PO.120320	12	M3x20	7.5	6
PO.150425	15	M4x25	10	8
PO.200530	20	M5x30	13	10
PO.250635	25	M6x35	16	12
PO.340850	34	M8x50	23	16

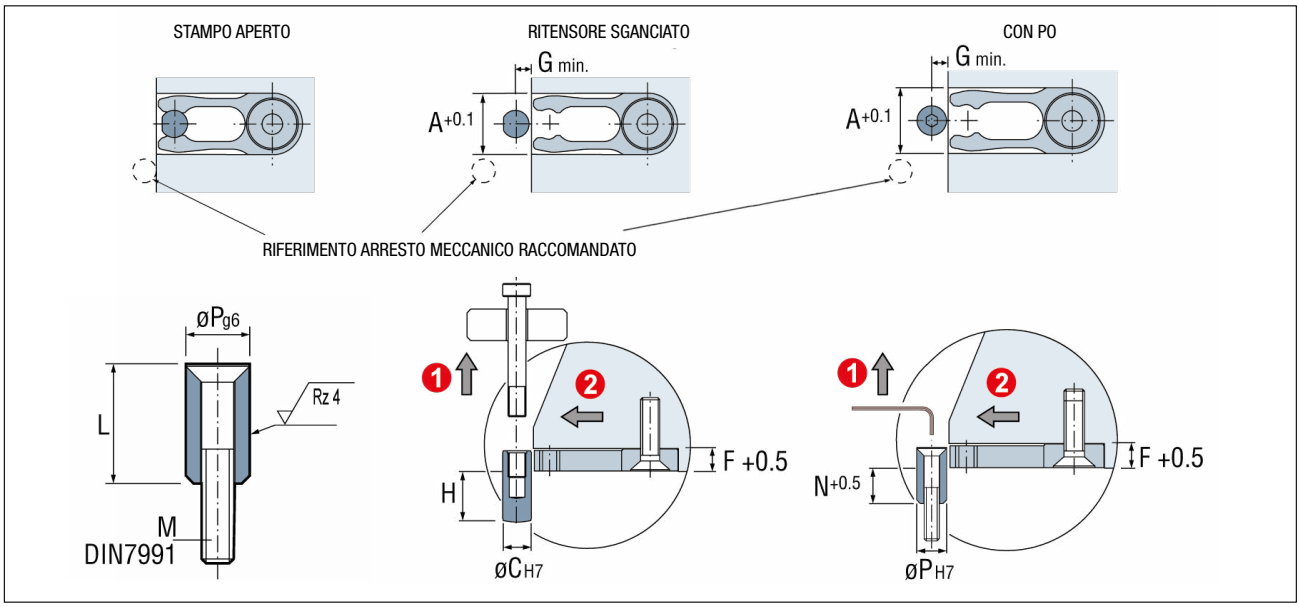

Esempio di ordinazione/*Order example*: PO.120320 (codice)

CF Torino - È vietata la riproduzione, anche parziale, del presente catalogo.

Via Alba, 25 - 10024 Moncalieri (TO) - Italy
Tel. +39 011641121 - Fax +39 0116829188
cftorino@cftorino.it www.cftorino.it

RCM



Ritensore carrello *Slide retainer*

Codice	A	B	C	E	F	G	H	J	K	N	R	S	T	U
RCM.163808	16	38	8	25	7.6	7.6	4	10	10 Kg.	7	8	M5	M6	9
RCM.204810	20	48	10	32	8.7	8.6	5	11	14 Kg.	8	10	M6	M8	12
RCM.245712	24	57	12	37.5	9.6	9.6	6	12	18 Kg.	9	12	M8	M10	15

Codice	Cod. **RCM**
Materiale	1.8159
Temprato	45 ± 3 HRC
Temperatura massima di lavoro	150°C

K= Forza di sgancio del ritensore.

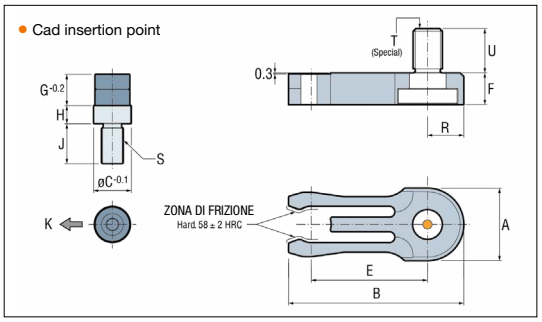

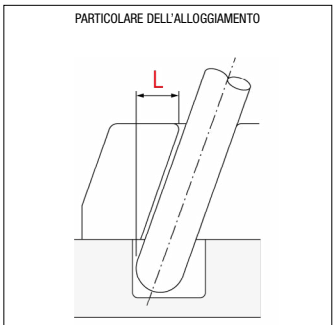

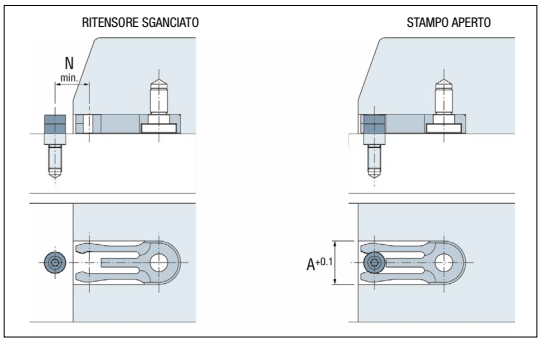

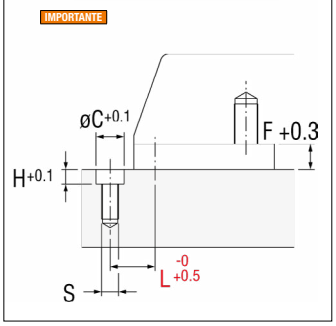

Incorpora un fermo meccanico. Il perno di fissaggio ha dei cuscinetti che evitano l'usura del punto di contatto del ritensore. Meno lavorazioni rispetto all'installazione di un prodotto similare. Richiede uno spazio di ingombro minimo per la sua installazione.

Esempio di ordinazione/*Order example*: RCM.163808 (codice)

BS

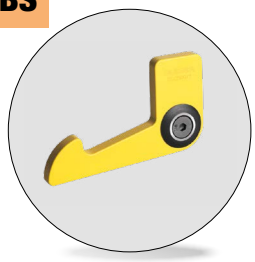

Staffa di sicurezza *Safety strap*

Codice	Materiale	Temprato
Cod. **BS.075100**	1.0503	53 ± 3 HRC

L	M	N	X
75	100	7	12°

ARTICOLO AD ESAURIMENTO
WHILE STOCKS LAST

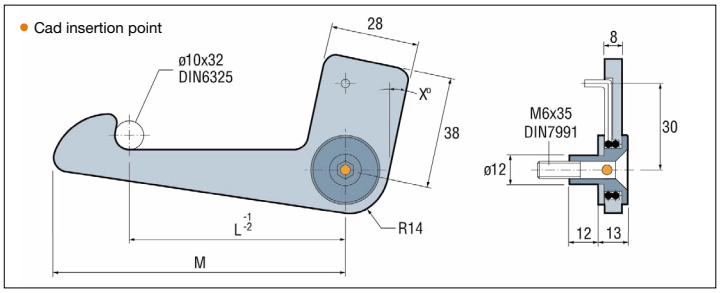

Richiede uno spazio di ingombro minimo per la sua installazione. Riduzione dei costi rispetto ai meccanismi convenzionali. Offre una soluzione standard allo stampatore. Garantisce l'apertura e la chiusura automatica dello stampo quando è in macchina o fuori dalla stessa.

Esempio di ordinazione/*Order example*: BS.075100 (codice)

AB



Prolunga per staffa *Strap extender*

Codice	Materiale
Cod. **AB.302613**	1.0503

ARTICOLO AD ESAURIMENTO
WHILE STOCKS LAST

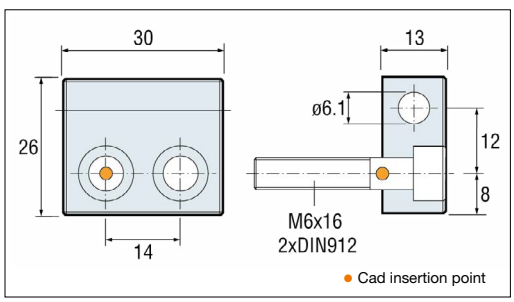

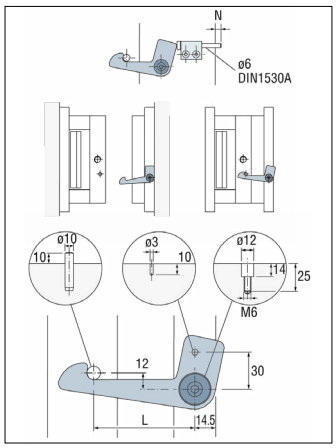

Esempio di ordinazione/*Order example*: AB.302613 (codice)

CF Torino - È vietata la riproduzione, anche parziale, del presente catalogo.

Via Alba, 25 - 10024 Moncalieri (TO) - Italy
Tel. +39 011641121 - Fax +39 0116829188
cftorino@cftorino.it www.cftorino.it

PW



Pinza piana *Sprung core*

Patented system

Codice	Materiale	Temprato	Temperatura massima di lavoro
Cod. **PW**	1.8159	45 ± 3 HRC	max 150° C

Codice	A	B	C	D	E	G	K	L	M	N	R	T	U	V	W	CS
PW.060622	6	6.2	22	9	3.5	-	3.5	125	16	18	1.25	M4x36	12	5	M4x16 (DIN7991)	-
PW.060630	6	6.2	30	10	3.5	12	4.5	175	20	26	1.25	M4x36	12	5	M4x16 (DIN7991)	•
PW.060822	6	8.2	22	9	3.5	-	3.5	125	16	18	1.25	M4x36	12	5	M4x16 (DIN7991)	-
PW.060830	6	8.2	30	10	3.5	12	4.5	175	20	26	1.25	M4x36	12	5	M4x16 (DIN7991)	•
PW.080825	8	8.2	25	11.5	4.5	-	4.5	140	18	21	2	M5x36	14	6	M5x16 (DIN7984)	-
PW.081025	8	10.2	25	11.5	4.5	-	4.5	140	18	21	2	M5x36	14	6	M5x16 (DIN7984)	-
PW.081030	8	10.2	30	11.2	4.5	12	4.5	175	20	26	2	M5x36	14	6	M5x16 (DIN7984)	•
PW.081225	8	12.2	25	11.5	4.5	-	4.5	140	18	21	2	M5x36	14	6	M5x16 (DIN7984)	-
PW.081230	8	12.2	30	11.2	4.5	12	4.5	175	20	26	2	M5x36	14	6	M5x16 (DIN7984)	•
PW.101430	10	14.2	30	13.6	5.5	16	5.5	175	20	26	2.5	M6x36	18	8	M6x16 (DIN7984)	•
PW.101630	10	16.2	30	13.6	5.5	16	5.5	175	20	26	2.5	M6x36	18	8	M6x16 (DIN7984)	•
PW.101830	10	18.2	30	13.6	5.5	16	5.5	175	20	26	2.5	M6x36	18	8	M6x16 (DIN7984)	•

Spazio minimo per la sua installazione, richiede solo lo spazio di un espulsore Da lavorare solo il negativo desiderato, senza rettificare, senza temprare. Tutte le lavorazioni sono a 90° rispetto alla linea di divisione dello stampo. Evita l'utilizzo di complessi sistemi meccanici.

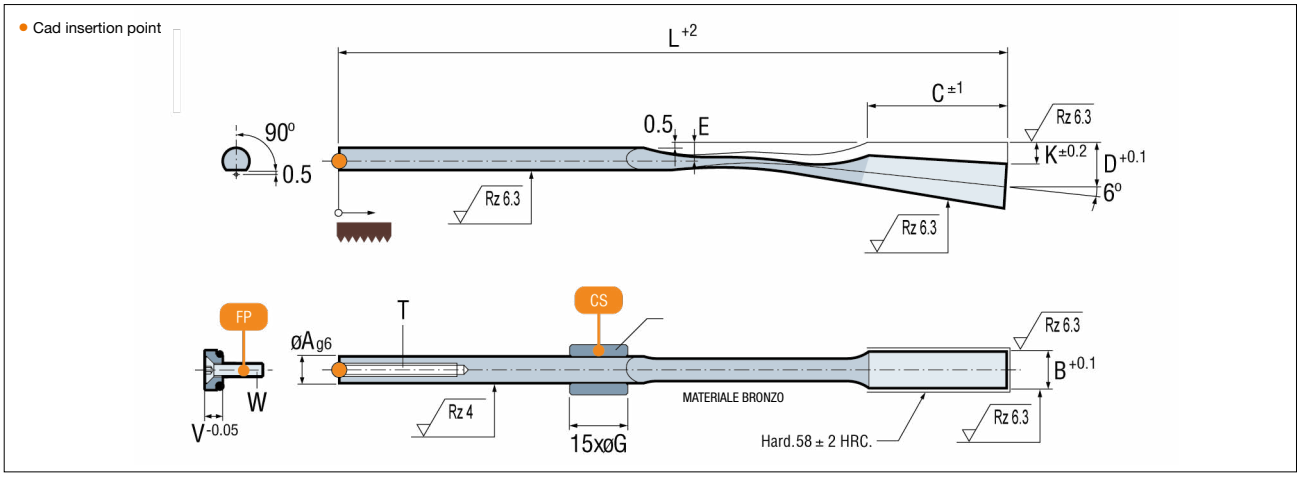

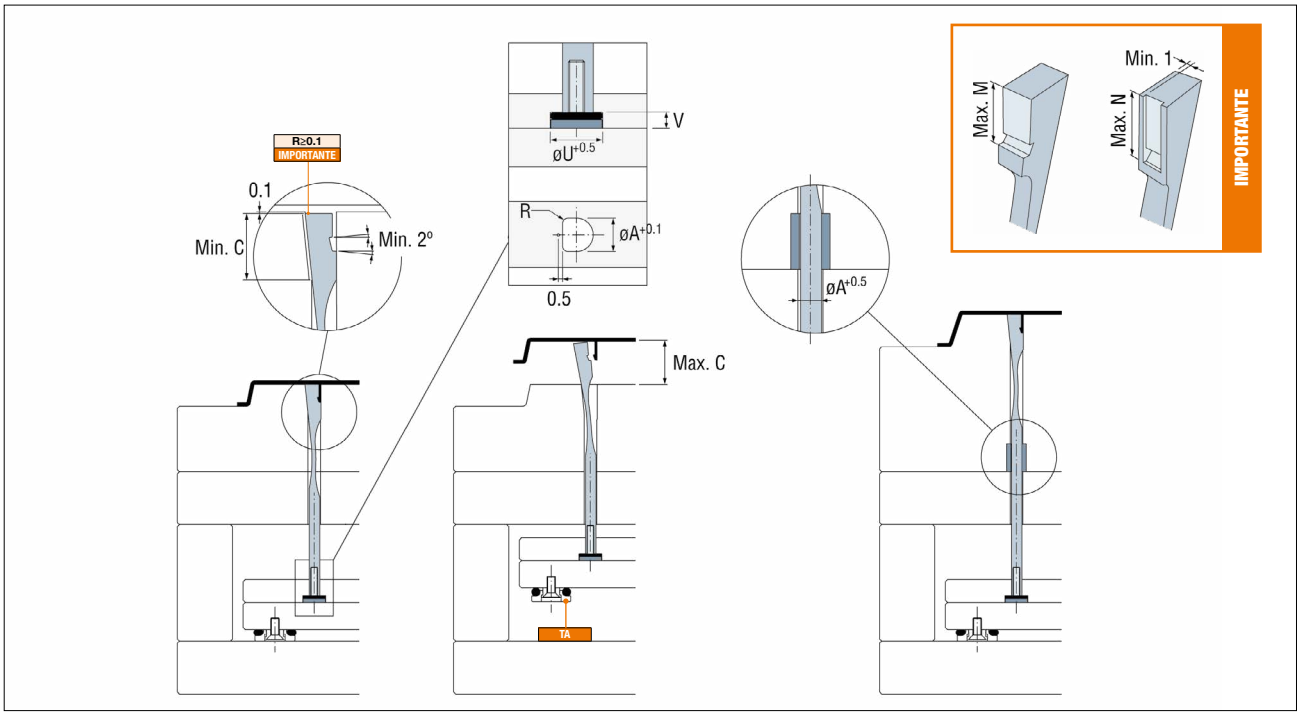

Esempio di ordinazione/*Order example*: PW.060622 (codice)

CF Torino - È vietata la riproduzione, anche parziale, del presente catalogo.

Via Alba, 25 - 10024 Moncalieri (TO) - Italy
Tel. +39 011641121 - Fax +39 0116829188
cftorino@cftorino.it www.cftorino.it

PX

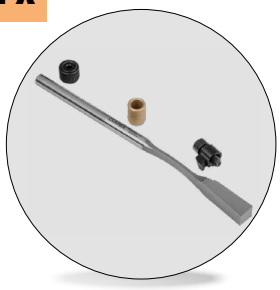

Pinza piana extra *Xtra sprung core*

Patented system

Codice	Materiale	Temprato	Temp. massima di lavoro
Cod. **PX**	1.8159	45 ± 3 HRC	150°C

Codice	A	B	D	E	F	L=175		L=250		L=325		N	Q
						≈G	CS	≈G	CS	≈G	CS		
PX.060630-...	6	6.2	10	3.5	12.5	60	-	80	•	80	•	2.5	12
PX.060830-...	6	8.2	10	3.5	12.5	60	-	80	•	80	•	2.5	12
PX.081030-...	8	10.2	11,2	4,5	13,5	60	-	80	•	80	•	3,5	14
PX.081230-...	8	12,2	11,2	4,5	13,5	60	-	80	•	80	•	3,5	14

In fase di ordinazione indicare la lunghezza desiderata.

Il fermo meccanico rende più semplice la regolazione e permette di aumentare la durata della pinza. Perfettamente realizzato per un alloggiamento H7, includendo il raggio nella testa della pinza già realizzato. Fissaggio semplice grazie al filetto esterno. Disponibile con tre lunghezze diverse. Il piccolo utensile (venduto separatamente) garantisce il taglio alla giusta lunghezza.

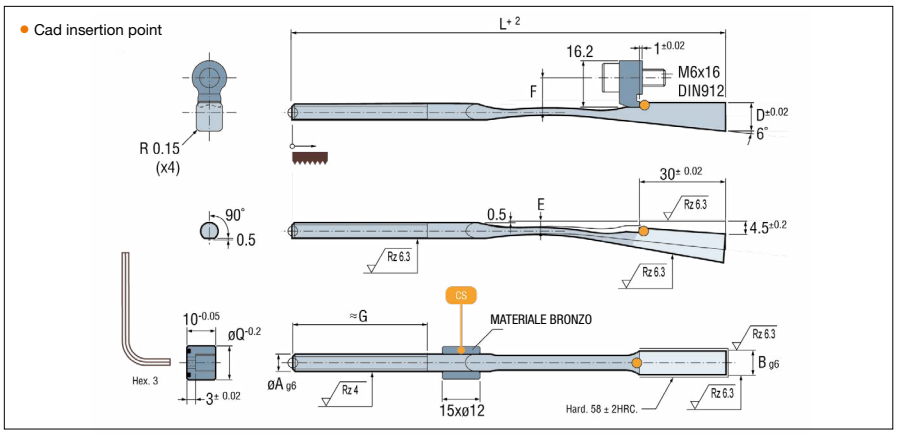

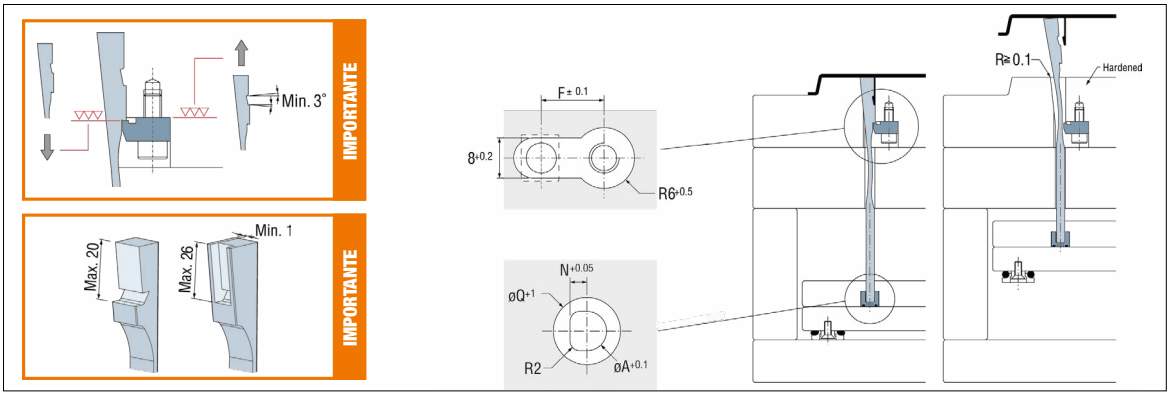

Esempio di ordinazione/*Order example*: PX.060630.250 (codice compreso L)

CX



Utensile per lavorazione PX *PX cutting jig*

Codice	Materiale
Cod. **CX.013058**	inox 1.4034

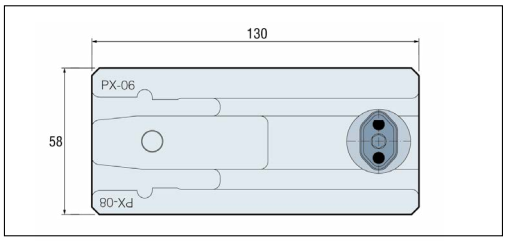

COME USARE L'UTENSILE PER LA PX

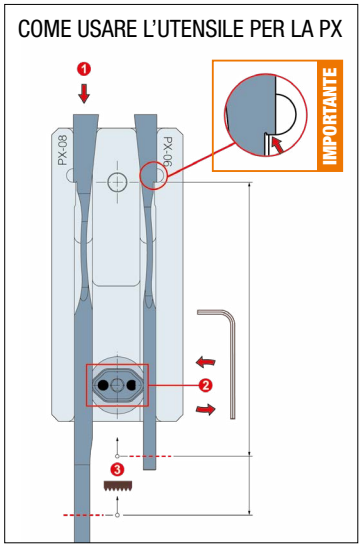

Lavorazione accurata dell'altezza della PX. Semplicità nella misura e nel taglio corretti dell'altezza necessaria della PX. Sarà più semplice lavorare maggiori quantità di PX allo stesso tempo.

1. Inserire la PX nella relativa sede, a seconda del diametro 6 o 8. Verificare che la testa della pinza sia in battuta sulla sporgenza all'interno dell'utensile.

2. Usare una brugola per ruotare l'inserto in basso, a seconda che il gambo sia piano ● o rotondo ●.

3. Tagliare la PX alla quota necessaria.

Esempio di ordinazione/*Order example*: CX.013058 (codice)

CF Torino - È vietata la riproduzione, anche parziale, del presente catalogo.

Via Alba, 25 - 10024 Moncalieri (TO) - Italy
Tel. +39 011641121 - Fax +39 0116829188
cftorino@cftorino.it www.cftorino.it

PF

Pinza flessibile *Flexible core*

Patented system



Codice	Materiale	Temprato	Temp. massima di lavoro
Cod. PF	1.2101	45 ± 3 HRC	150°C

Codice	A	B	C	G	H	L	M	N	P	R	Balinit C®	Hard.
PF.044150	4	8	24	6	6	150	12	14	0.8	30	•	52 ± 2 HRC.
PF.054150	5	8	24	6	6	150	12	14	0.8	30	•	52 ± 2 HRC.
PF.064200	6	12	30	8	7	200	18	20	1	36	•	52 ± 2 HRC.
PF.0642WB	6	12	30	8	7	200	18	20	1	36	-	58 ± 2 HRC.
PF.084200	8	14	30	8	9	200	18	20	1	36	•	52 ± 2 HRC.
PF.0842WB	8	14	30	8	9	200	18	20	1	36	-	58 ± 2 HRC.
PF.104200	10	16	30	8	11	200	18	20	1	36	•	52 ± 2 HRC.
PF.1042WB	10	16	30	8	11	200	18	20	1	36	-	58 ± 2 HRC.
PF.124200	12	18	30	8	13	200	18	20	1	36	•	52 ± 2 HRC.
PF.1242WB	12	18	30	8	13	200	18	20	1	36	-	58 ± 2 HRC.

Spazio minimo per la sua installazione, richiede solo lo spazio di un espulsore. Da lavorare solo il negativo desiderato, senza rettificare, senza temprare. Tutte le lavorazioni sono a 90° rispetto alla linea di divisione dello stampo.
Disponibile con o senza Balinit C®.

• Cad insertion point

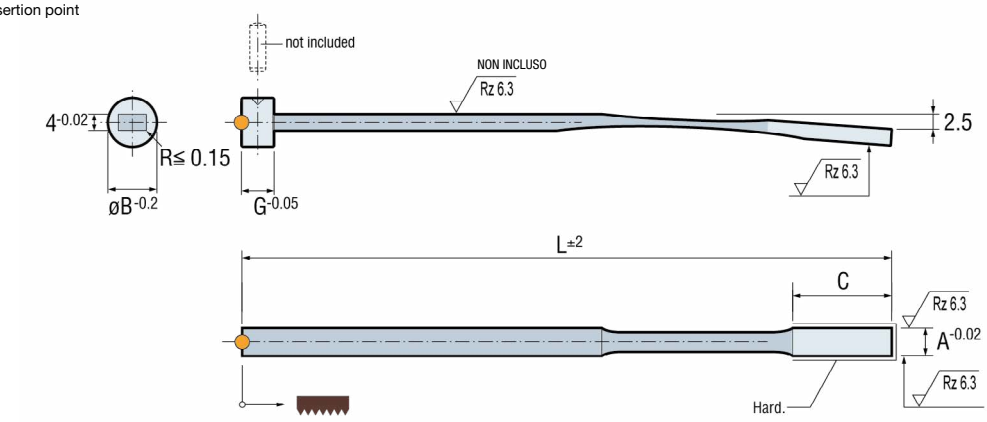

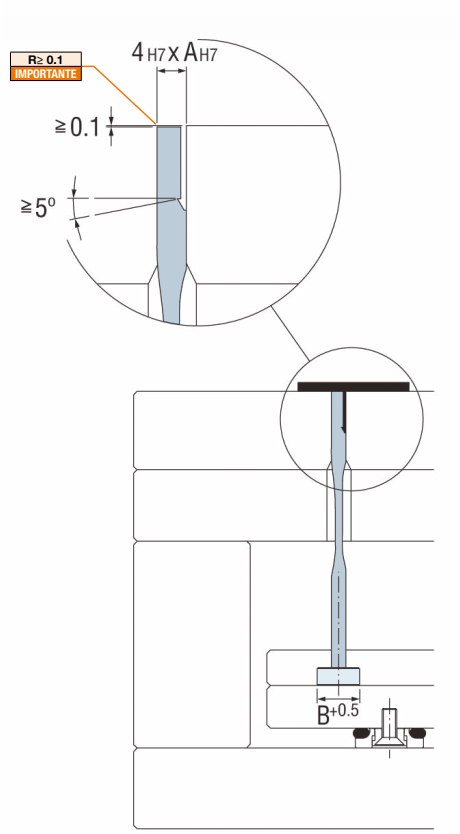

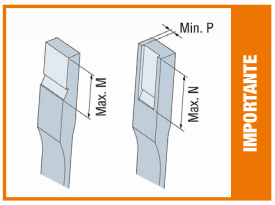

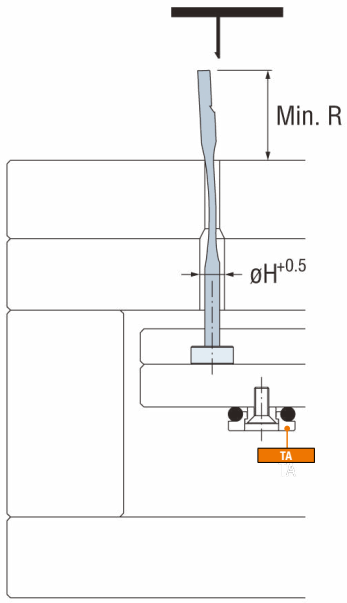

Esempio di ordinazione/*Order example*: PF.044150 (codice)

CF Torino - È vietata la riproduzione, anche parziale, del presente catalogo.

Via Alba, 25 - 10024 Moncalieri (TO) - Italy
Tel. +39 011641121 - Fax +39 0116829188
cftorino@cftorino.it www.cftorino.it

SD



Supporto di scorrimento *Undercut base unit*

Codice	Materiale
Cod. SD	1.3212 ≈ 1.080.N/mm2

Codice	A	B	C	D	L	M	P
SD.3220GR	32	37	20	27	80	180	10
SD.3824GR	38	40	24	28	80	210	12
SD.4528GR	45	44	28	30	100	250	16

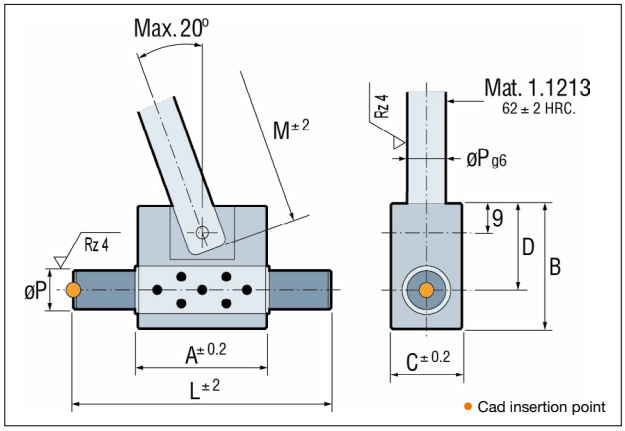

IMPORTANTE
Il gruppo e l'asta si consegnano separatamente.

IMPORTANTE
Possibilità di avere M speciale di lunghezza maggiore.

Riduzioni dei costi per le lavorazioni e per l'aggiustaggio. Riduzione dei costi per le riparazioni. Bussola di Bronzografite.Richiede solamente la lavorazione per l'alloggiamento, ne la rettifica, ne la tempra. Occupa minor spazio rispetto ai metodi convenzionali.

Esempio di ordinazione/*Order example*: SD.3220GR (codice)

CI



Bussola inclinata *Angled guide bush*

Codice	Materiale	Temprato
Cod. CI	1.7242	58 ± 3 HRC

Codice	A	B	C	D	E	G	H	S	T	U	X
CI.3034GR-5	30	34	34	16	20	6	0	M6x6	M6x16	10	5
CI.3438GR-5	34	38	38	20	24	8	0	M8x6	M8x20	12	5
CI.4040GR-5	40	40	44	20	27	8	0	M8x6	M8x20	16	5
CI.3034GR-10	30	34	34	16	20	6	7	M6x6	M6x16	10	10
CI.3438GR-10	34	38	38	20	24	8	8.5	M8x6	M8x20	12	10
CI.4040GR-10	40	40	44	20	27	8	8.5	M8x6	M8x20	16	10
CI.3034GR-15	30	34	34	16	20	6	7	M6x6	M6x16	10	15
CI.3438GR-15	34	38	38	20	24	8	8.5	M8x6	M8x20	12	15
CI.4040GR-15	40	40	44	20	27	8	8.5	M8x6	M8x20	16	15
CI.3034GR-20	30	34	34	16	20	6	7	M6x6	M6x16	10	20
CI.3438GR-20	34	38	38	20	24	8	8.5	M8x6	M8x20	12	20
CI.4040GR-20	40	40	44	20	27	8	8.5	M8x6	M8x20	16	20

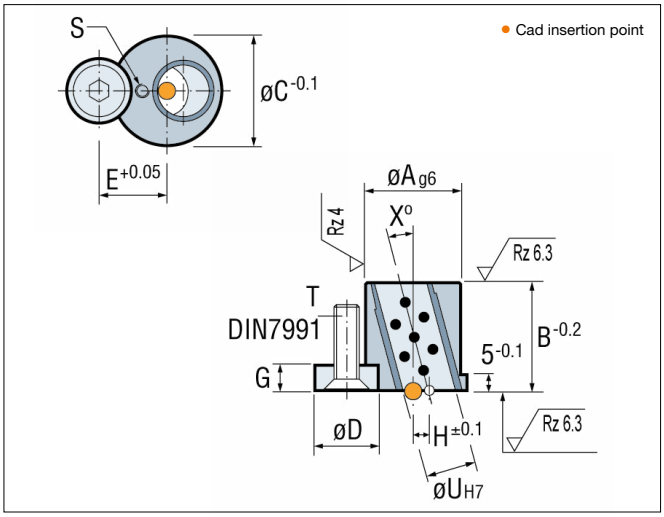

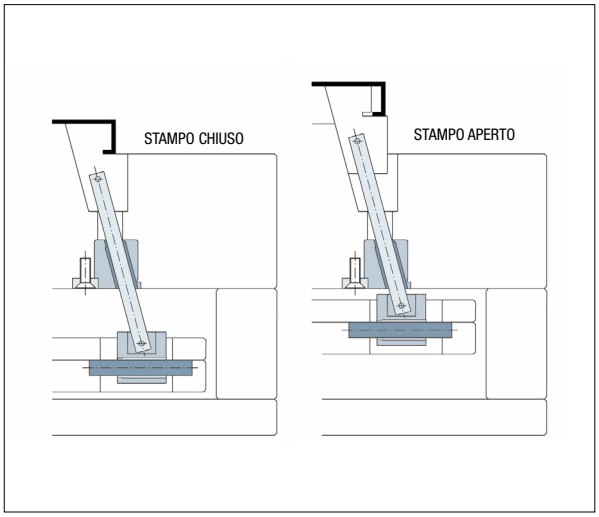

Esempio di ordinazione/*Order example*: CI.3034GR-5 (codice)

CF Torino - È vietata la riproduzione, anche parziale, del presente catalogo.

Via Alba, 25 - 10024 Moncalieri (TO) - Italy
Tel. +39 011641121 - Fax +39 0116829188
cftorino@cftorino.it www.cftorino.it

EP



Accelleratore piastra espulsione *Plate accelerator*

Codice	Materiale	Temprato
Cod. **EP**	1.2510	55 ± 2 HRC

Codice	A	B	C	D	E	F	G	H max.	L max.	M	N	P	T	Max. Force
EP.200813	20	8	13.2	25.8	9.4	11.4	6	11.6	4.4	5	15	Ø2.5x10	M3x12	125 kg.
EP.251016	25	10	16	32.3	11.8	14.3	7	15	5.7	6	18.5	Ø3x12	M4x16	250 Kg.
EP.371522	37.5	15	22	48.5	17.7	21.5	10.5	23.5	9.1	8	25	Ø4x16	M6x25	350 Kg.
EP.502030	50	20	30	64.6	23.6	28.6	14	32	12.5	10	34	Ø5x20	M8x30	800 Kg.

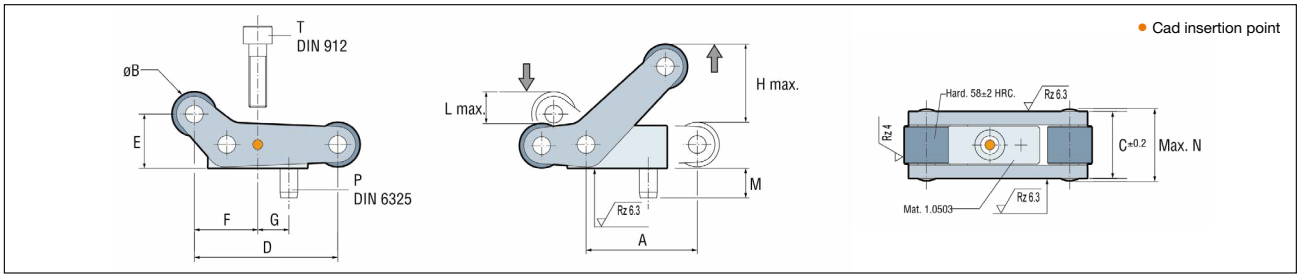

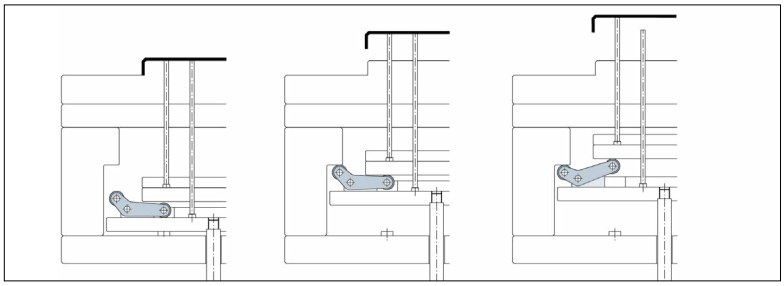

Doppia espulsione semplice e meccanica. Richiede uno spazio di ingombro minimo per la sua installazione. Elimina complicati sistemi per realizzare doppie espulsioni. Offre una soluzione standard allo stampatore.

Esempio di ordinazione/*Order example*:
EP.200813 (codice)

RM



Ritensore modulare *Modular retainer*

Patented system

Codice	K	Materiale	Temprato	Temp. massima di lavoro
Cod. **RM.651608**	7,5 kg	1.8159	45 ± 3 HRC	150°C

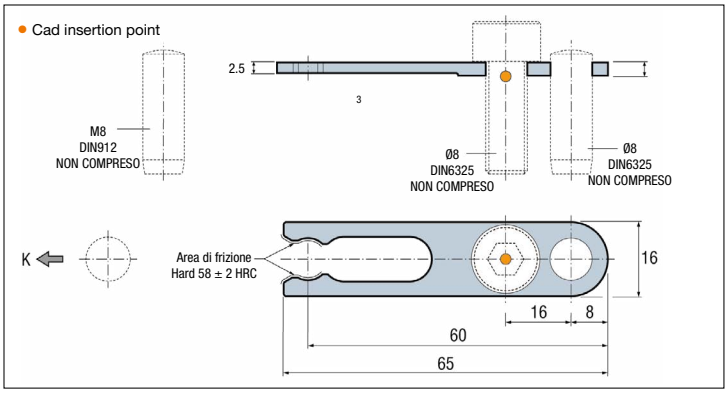

A differenza di altri prodotti nel mercato non richiede lavorazioni per il suo alloggiamento. Richiede uno spazio di ingombro minimo per la sua installazione. Riduzione dei costi rispetto ai meccanismi convenzionali. Offre una soluzione standard allo stampatore.

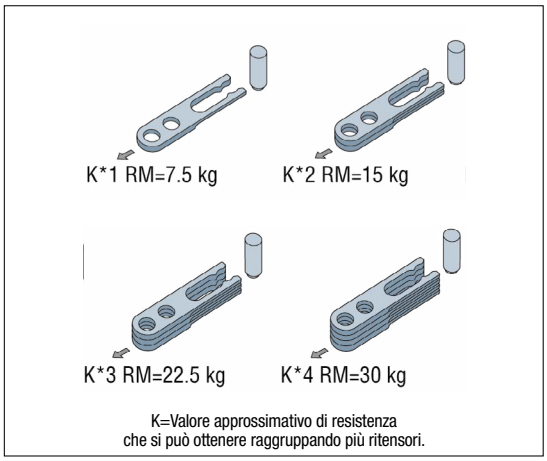

K=Valore approssimativo di resistenza
che si può ottenere raggruppando più ritensori.

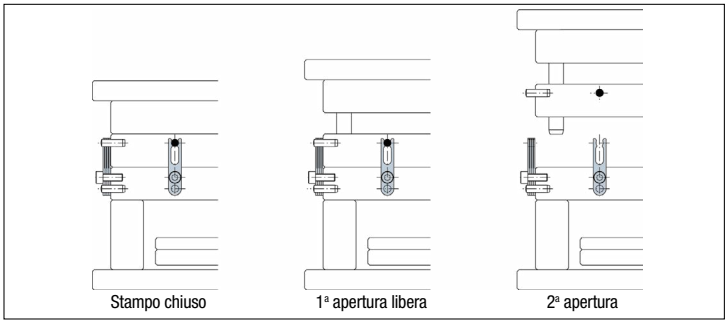

Esempio di ordinazione/*Order example*: RM.651608 (codice)

CF Torino - È vietata la riproduzione, anche parziale, del presente catalogo.

Via Alba, 25 - 10024 Moncalieri (TO) - Italy
Tel. +39 011641121 - Fax +39 0116829188
cftorino@cftorino.it www.cftorino.it

DX



Doppia espulsione superiore *Superior double ejector*

Patented system

Codice	Materiale	Temprato
Cod. **DX**	1.7264	58 ± 2 HRC

La piastra posteriore si blocca e quella anteriore termina l'intera corsa di espulsione. L'installazione del prodotto lontano dal centro dello stampo, fa risparmiare molto spazio per l'eventuale inserimento di altri meccanismi. Ricopre anche la funzione di guida espulsione e di bussola, potendo evitare di montarli.

Codice	A	B	C	D	E	F	G	H	J	K	L	M	N	L1	L2
DX.142622	14	26	22	30	34	20	16	4	125	7.2	243	M6	21	42	48
DX.163027	16	30	27	34	44	23	18	6	152	8	314	M8	24	54	80

IMPORTANTE Combinazione di piastre standard

	DX. 142622			
Dimens.	Opt.1	Opt.2	Opt.3	Opt.4
d1	5	5	5	5
Pl.1	17	17	17	17
Pl.2	9	12	12	12
d2	13	10	5	5
Pl.3	12	12	17	17
Pl.4	9	9	9	12

	DX. 163027								
Dimens.	Opt.1	Opt.2	Opt.3	Opt.4	Opt.5	Opt.6	Opt.7	Opt.8	Opt.9
d1	5	5	5	5	0	0	0	0	0
Pl.1	22	22	22	22	27	27	27	27	27
Pl.2	12	12	17	17	17	17	17	22	22
d2	5	5	5	5	5	5	10	0	0
Pl.3	27	27	22	22	22	22	17	22	22
Pl.4	17	22	12	17	12	17	12	12	17

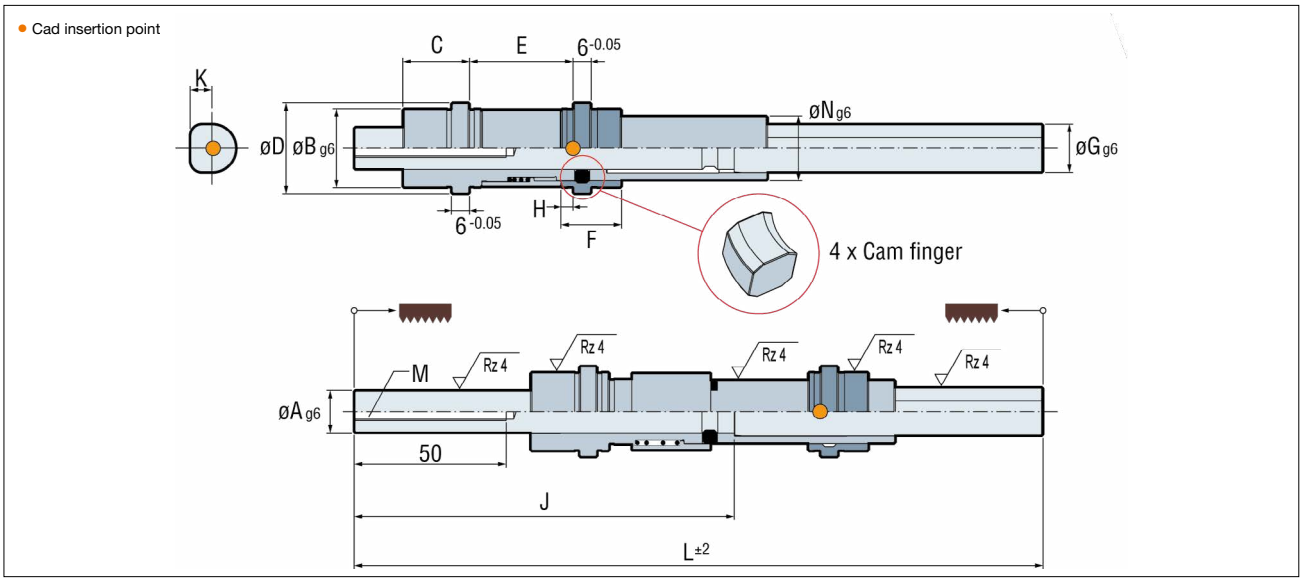

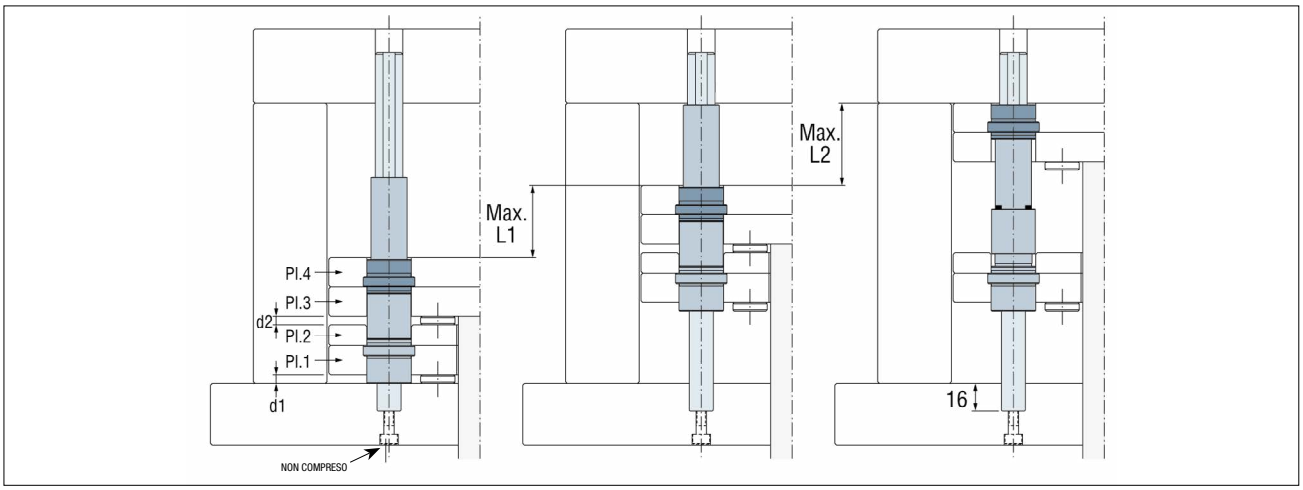

Esempio di ordinazione/*Order example*: DX.142622 (codice)

CF Torino - È vietata la riproduzione, anche parziale, del presente catalogo.

Via Alba, 25 - 10024 Moncalieri (TO) - Italy
Tel. +39 011641121 - Fax +39 0116829188
cftorino@cftorino.it www.cftorino.it

SX



Separatore piastra superiore *Superior plate separator*

Patented system

Codice	Materiale	Temprato
Cod. **SX.256062**	1.7242	56-58 HRC

La piastra posteriore viene fermata e quella superiore termina la corsa d'estrazione.
Dato che questo elemento non va montato al centro delle piastre, lo spazio richiesto per la sua installazione è drasticamente ridotto. Sviluppato appositamente per stampi medi e grandi. Può essere usato anche per controllare l'apertura in due fasi dello stampo.

IMPORTANTE: vengono forniti 2 BF.423222. È possibile ordinarne altri separatamente.

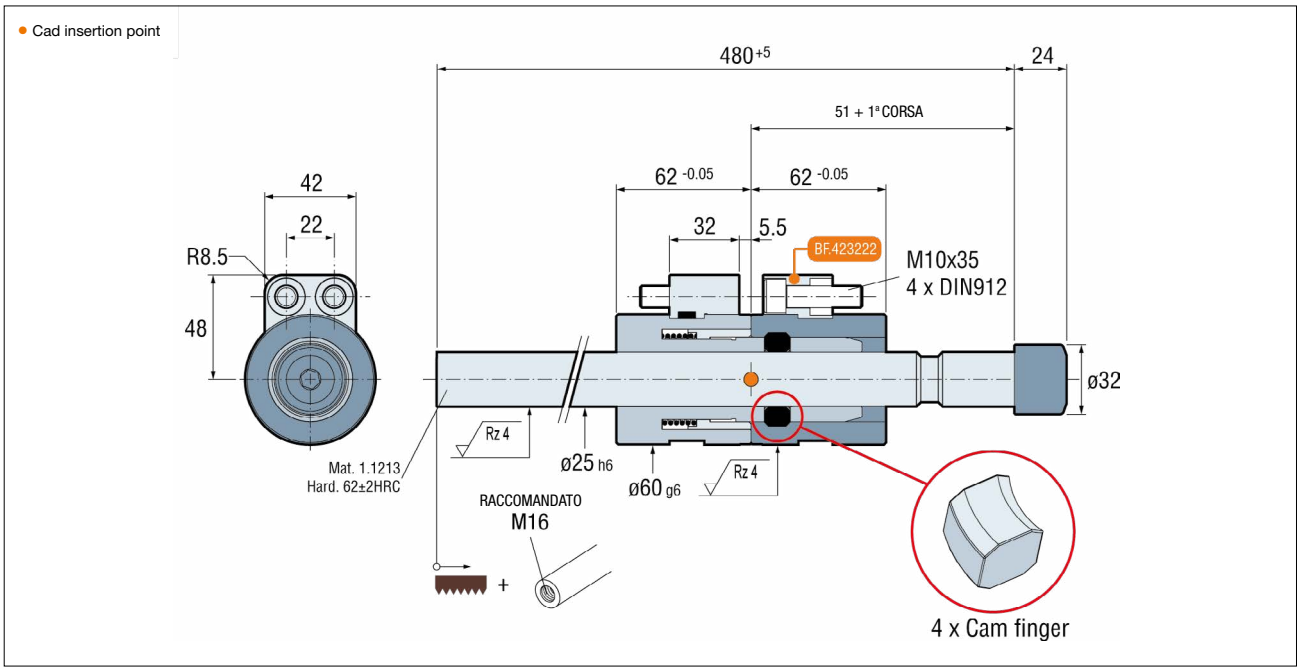

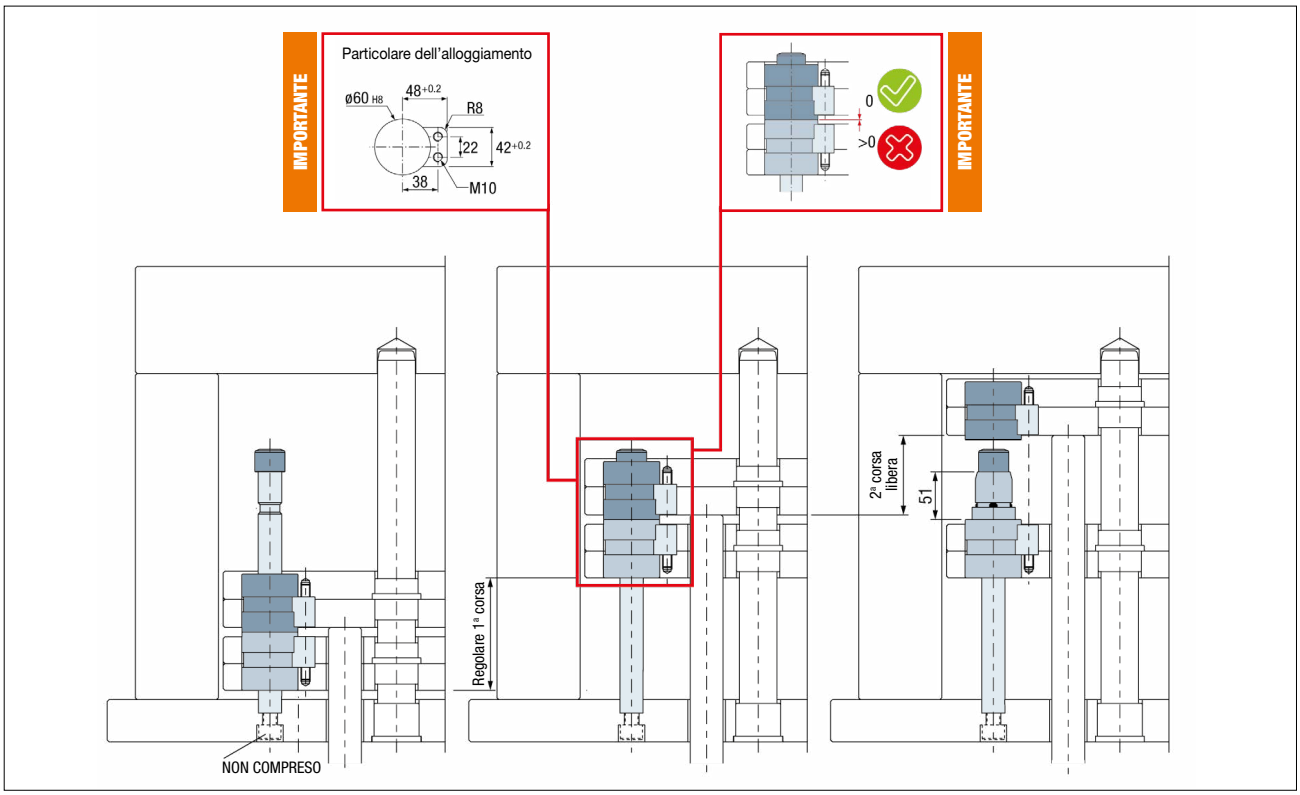

Esempio di ordinazione/*Order example*: SX.256062 (codice)

CF Torino - È vietata la riproduzione, anche parziale, del presente catalogo.

Via Alba, 25 - 10024 Moncalieri (TO) - Italy
Tel. +39 011641121 - Fax +39 0116829188
cftorino@cftorino.it www.cftorino.it

DY

Doppia espulsione inferiore *Rear double ejector*

Patented system

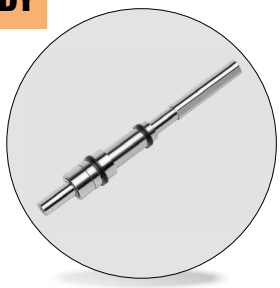

Materiale	Temprato	Temp. massima di lavoro
1.7264	58 ± 2 HRC	150°C

La piastra anteriore si blocca e quella posteriore termina l'intera corsa di espulsione. L'installazione del prodotto lontano dal centro dello stampo, fa risparmiare molto più spazio per l'eventuale inserimento di altri meccanismi, rispetto ad altri prodotti presenti sul mercato. Ricopre anche la funzione di guida espulsione e di bussola, potendo evitare di montarli.

Codice	A	B	C	D	E	F	G	J	K	L	M	L1	Max. L2
DY.142825	14	28	25	32	21	25	16	185	7.2	270	M6	48	62
DY.163230	16	32	30	36	24	28	18	252	8	337	M8	60	89

IMPORTANTE Combinazione di piastre standard

	DY. 142825							
Dim.	Opt.1	Opt.2	Opt.3	Opt.4	Opt.5	Opt.6	Opt.7	Opt.8
d1	13	13	8	8	8	8	8	8
Pl.1	12	12	17	17	17	17	17	17
Pl.2	9	9	9	9	9	12	12	12
d2	62	57	62	57	57	59	54	54
Pl.3	12	17	12	17	17	12	17	17
Pl.4	9	9	9	9	12	9	9	12

	DY. 163230												
Dim.	Opt.1	Opt.2	Opt.3	Opt.4	Opt.5	Opt.6	Opt.7	Opt.8	Opt.9	Opt.10	Opt.11	Opt.12	Opt.13
d1	8	8	8	8	8	8	8	3	3	3	3	3	3
Pl.1	22	22	22	22	22	22	22	27	27	27	27	27	27
Pl.2	12	12	12	17	17	17	17	17	17	17	22	22	22
d2	89	84	84	84	84	79	79	84	79	79	79	74	74
Pl.3	22	27	27	22	22	27	27	22	27	27	22	27	27
Pl.4	12	17	22	12	17	17	22	17	17	22	17	17	22

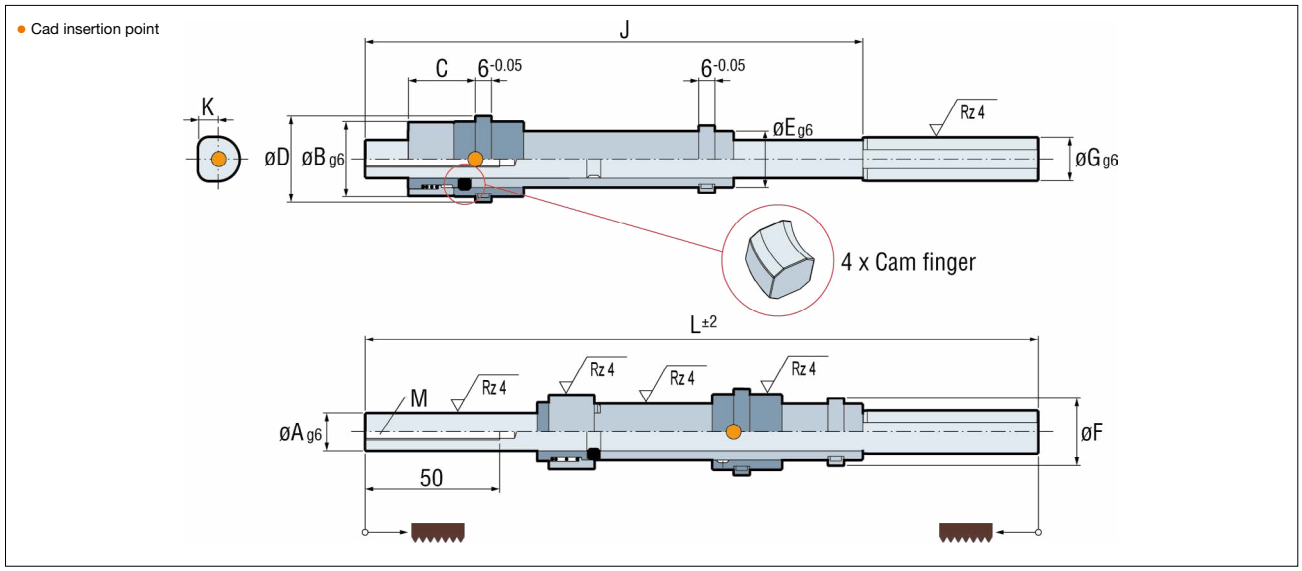

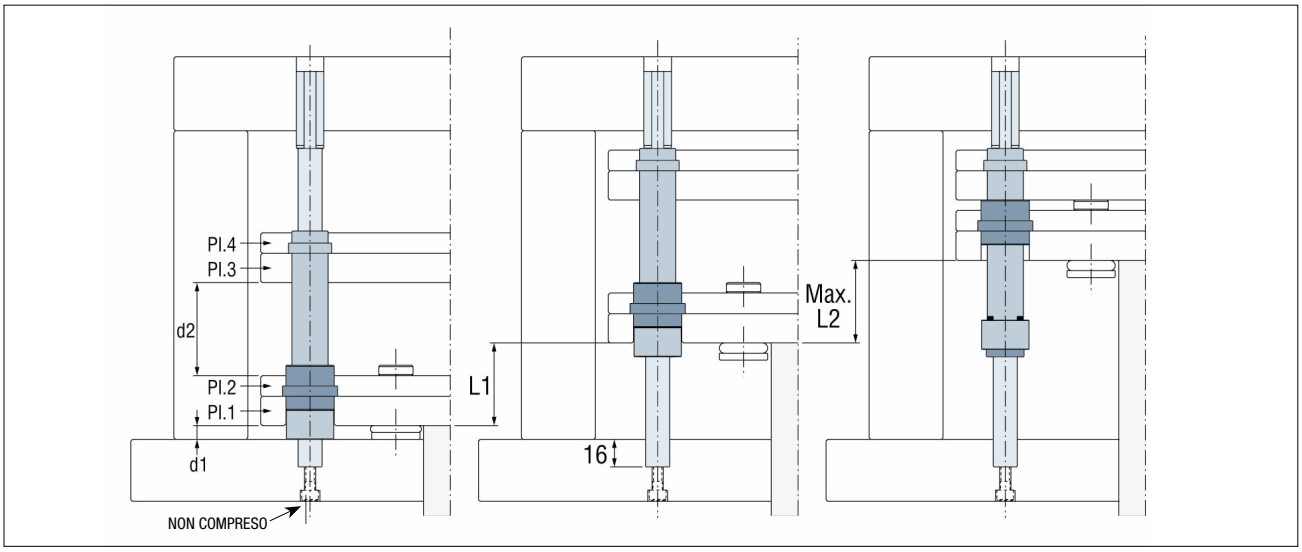

Esempio di ordinazione/*Order example*: DY.142825 (codice)

CF Torino - È vietata la riproduzione, anche parziale, del presente catalogo.

Via Alba, 25 - 10024 Moncalieri (TO) - Italy
Tel. +39 011641121 - Fax +39 0116829188
cftorino@cftorino.it www.cftorino.it

SY



Doppia espulsione compatta *Compact double ejection*

Patented system

Codice	Materiale	Temprato
Cod. **SY.327054**	1.7242	56-58 HRC

Il tavolino d'estrazione superiore si blocca quando raggiunge il punzone, mentre quello inferiore continua la corsa, fino a raggiungere quello superiore. Dato che questo elemento non va montato al centro delle piastre, lo spazio richiesto per la sua installazione è drasticamente ridotto. Sviluppato appositamente per stampi medi e grandi. Permette una doppia espulsione fino ad una corsa massima di 56mm.

IMPORTANTE: vengono forniti 2 BF.503225. È possibile ordinarne altri separatamente.

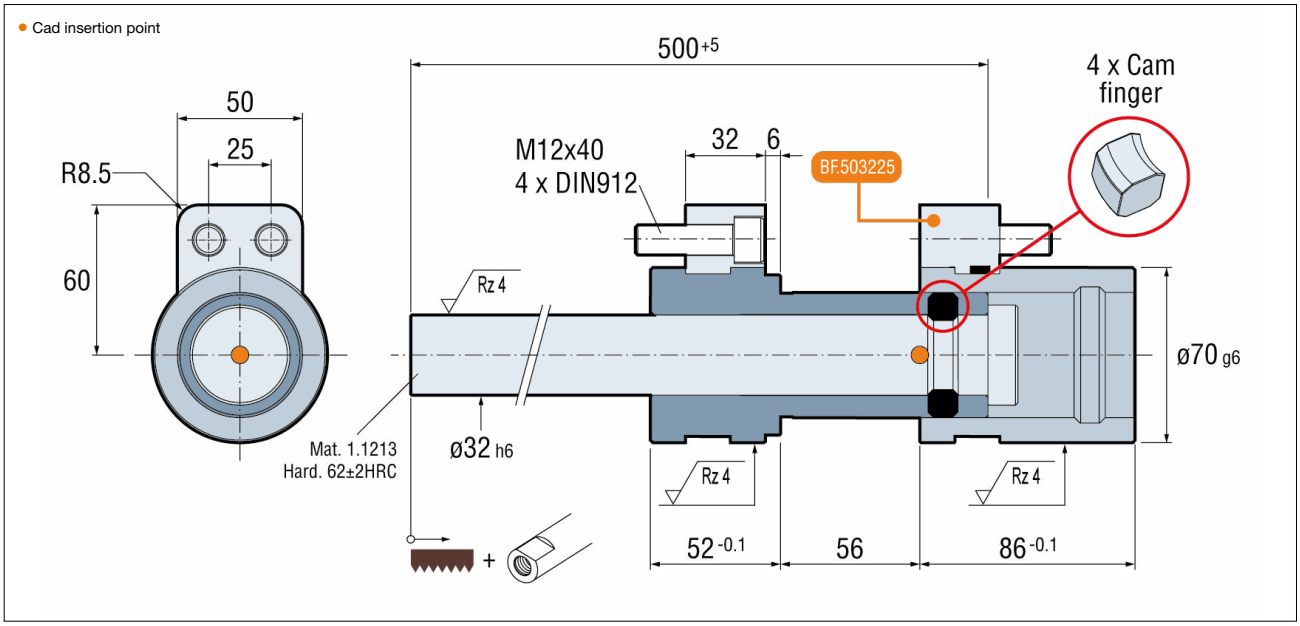

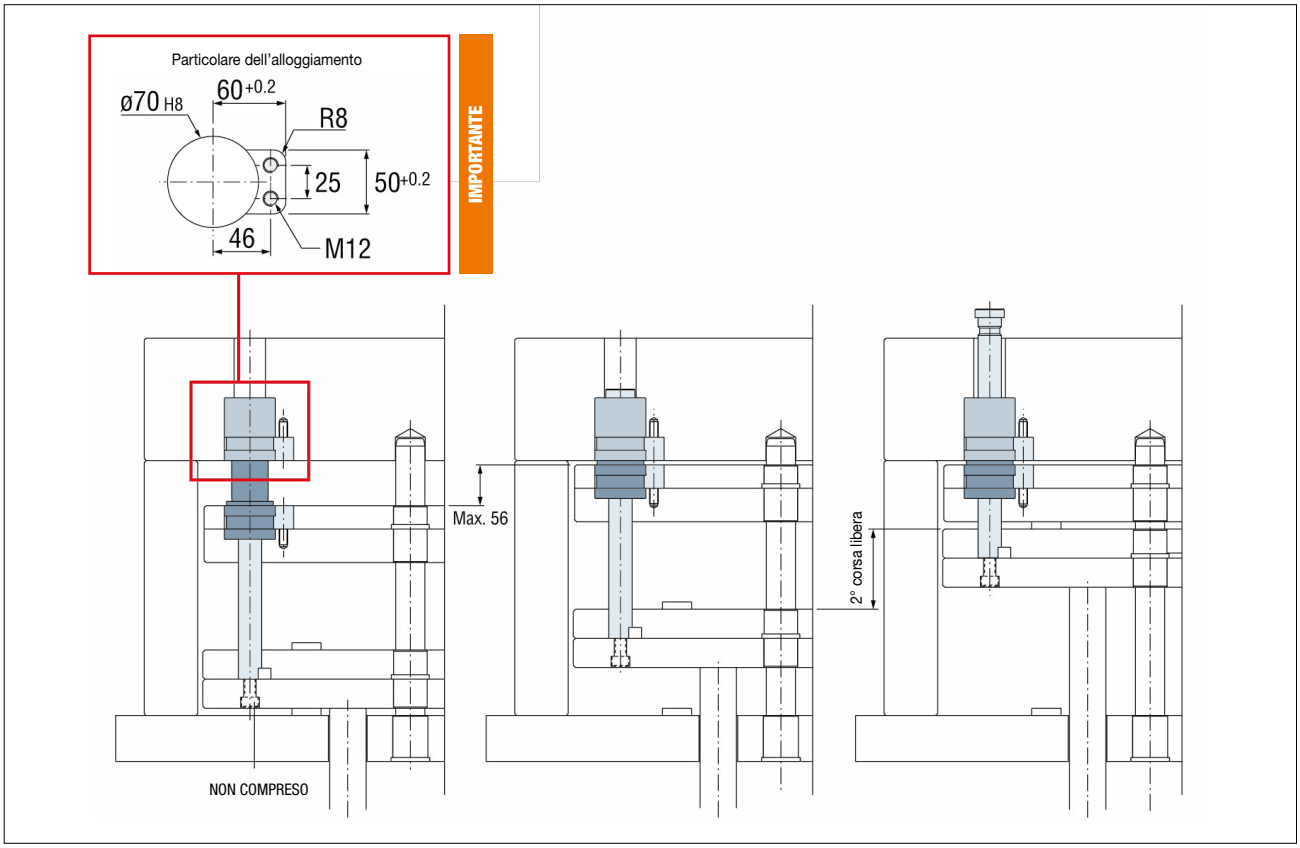

Esempio di ordinazione/*Order example*: SY.327054 (codice)

CF Torino - È vietata la riproduzione, anche parziale, del presente catalogo.

Via Alba, 25 - 10024 Moncalieri (TO) - Italy
Tel. +39 011641121 - Fax +39 0116829188
cftorino@cftorino.it www.cftorino.it

PR



Ritensore piastra *Plate retainer*

Codice	Materiale	Temprato
Cod. **PR.263230**	1.1203	58 ± 2 HRC

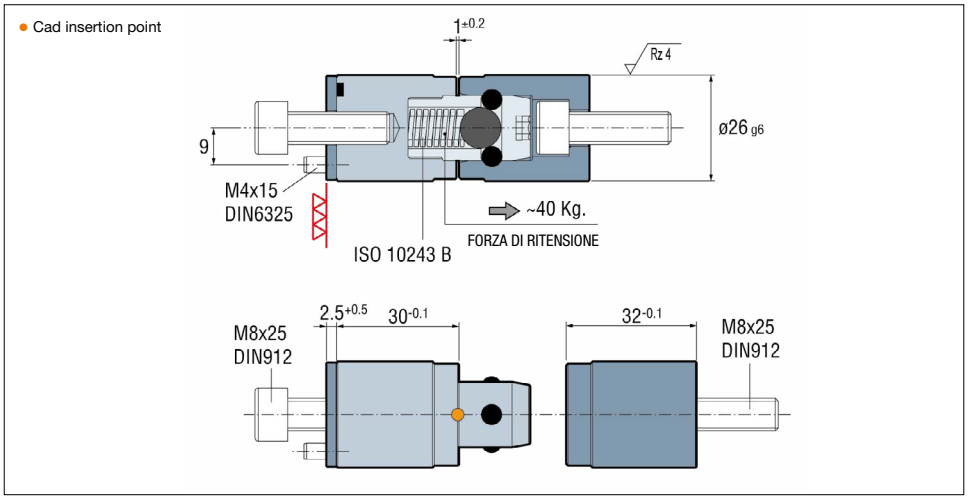

Esempio di ordinazione/*Order example*: PR.263230 (codice)

PR - Garantisce che durante la prima apertura le due piastre restino chiuse. Si sblocca con una forza superiore a 50kg per unità (sono necessarie minimo due unità). È possibile cambiare la molla interna a stampo aperto, senza smontare l'elemento.
SL - Limitatore di apertura meccanico.

SL



Limitatore apertura *Stroke limiter*

Codice	Materiale	Temprato
Cod. **SL.602008**	1.8159	42-45 HRC

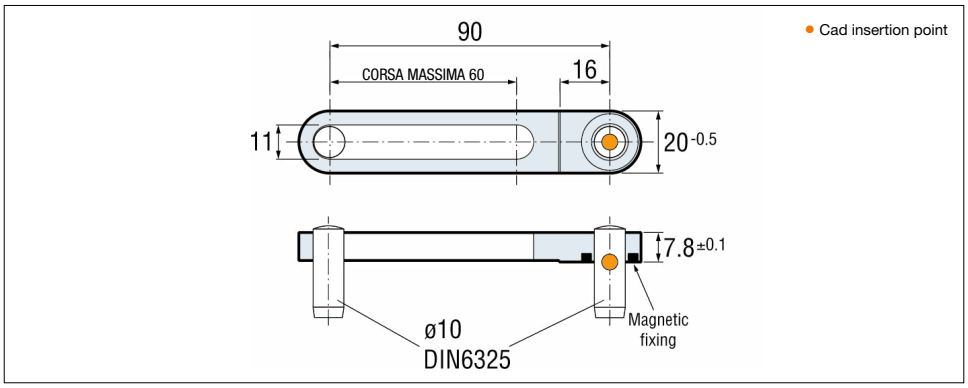

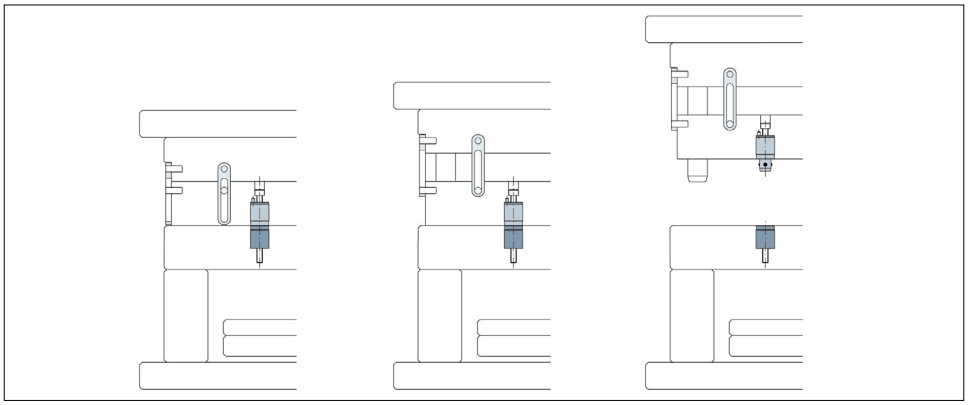

IMPORTANTE
Rende possibile ridurre l'apertura massima a 60mm.

Esempio di ordinazione/*Order example*: SL.602008 (codice)

CF Torino - È vietata la riproduzione, anche parziale, del presente catalogo.

Via Alba, 25 - 10024 Moncalieri (TO) - Italy
Tel. +39 011641121 - Fax +39 0116829188
cftorino@cftorino.it www.cftorino.it

AE



Accelleratore di espulsione *Accelerated ejector*

Patented system

Materiale	Temprato	Temp. massima di lavoro
1.7225	54 ± 2 HRC	150°C

Codice	A	B	C	D	E	F	G	J	K	L	M	N	P	Q	R
AE.031620	3	16	20	12.5	22	13	14	8	32	22	17	37	-	4	3
AE.041620	4	16	20	12.5	22	13	14	8	32	22	17	37	-	4	3
AE.052430	5	24	30	16	34	16	20	15	44	36	27	57	2	4	3
AE.062430	6	24	30	16	34	16	20	15	44	36	27	57	2	4	3
AE.082430	8	24	30	17	34	17	20	15	44	36	27	57	2	4	3
AE.103036	10	30	36	21.5	40	21	28	20	62	46	34	78	2	6	4
AE.123036	12	30	36	21.5	40	21	28	20	62	46	34	78	2	6	4

IMPORTANTE
(*) Possibilitá di usare un'antirotazione per gli espulsori sagomati. (salvo AE.031620 & AE.041620)

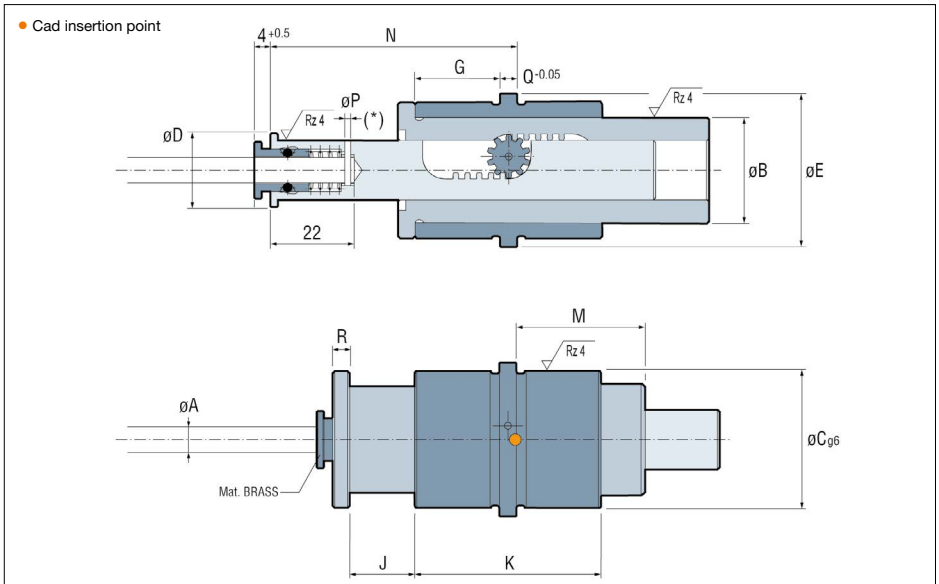

Permette di ottenere 8mm. / 15mm. / 20 mm. di extra corsa dell'espulsore. Richiede uno spazio di ingombro minimo per la sua installazione. Necessita solo di un'alesatura per la sua installazione.

BA - Permette il posizionamento di un espulsore sagomato.
Cambio rapido di un espulsore.

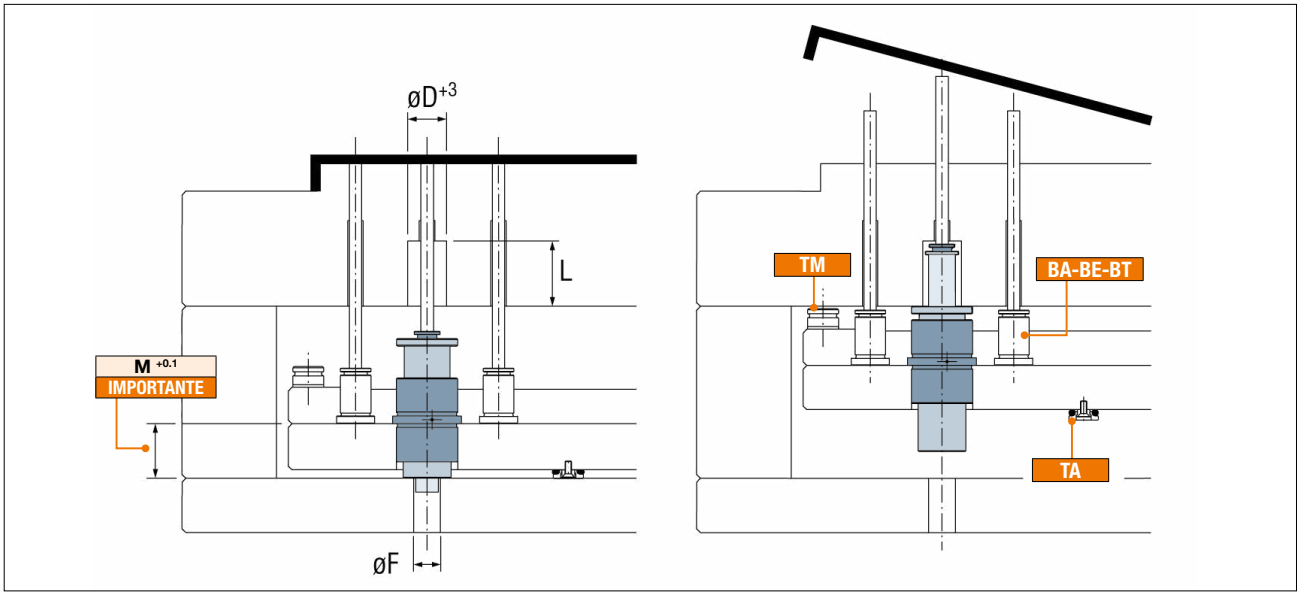

Esempio di ordinazione/*Order example*: AE.031620 (codice)

CF Torino - È vietata la riproduzione, anche parziale, del presente catalogo.

Via Alba, 25 - 10024 Moncalieri (TO) - Italy
Tel. +39 011641121 - Fax +39 0116829188
cftorino@cftorino.it www.cftorino.it

BA-BE-BT

Base espulsore *Ejector base*

Patented system



Codice	Materiale	Temprato	Temp. massima di lavoro
Cod. **BA-BE-BT**	1.7242	58 ± 2 HRC	150°C

Permette una rapida sostituzione degli espulsori e dei tubolari senza smontare lo stampo dalla macchina.
BA - Permette il posizionamento di un espulsore sagomato.
La boccola di bronzo può sopportare alte temperature.

Codice	A	B	C	CR(N)
BE.031115	3	11	15	≥ 2.550
BE.041216	4	12	16	≥ 2.550
BE.051317	5	13	17	≥ 3.800

Codice	A	B	C	D	CR(N)
BA.061418	6	14	18	3.5	≥ 3.800
BA.081620	8	16	20	5.5	≥ 5.100
BA.101822	10	18	22	7	≥ 6.400
BA.122024	12	20	24	9	≥ 7.600

Codice	A	B	C	D	CR(N)
BT.061418	6	14	18	4.2	≥ 3.800
BT.081620	8	16	20	6.2	≥ 5.100
BT.101822	10	18	22	7	≥ 6.400
BT.122024	12	20	24	9	≥ 7.600

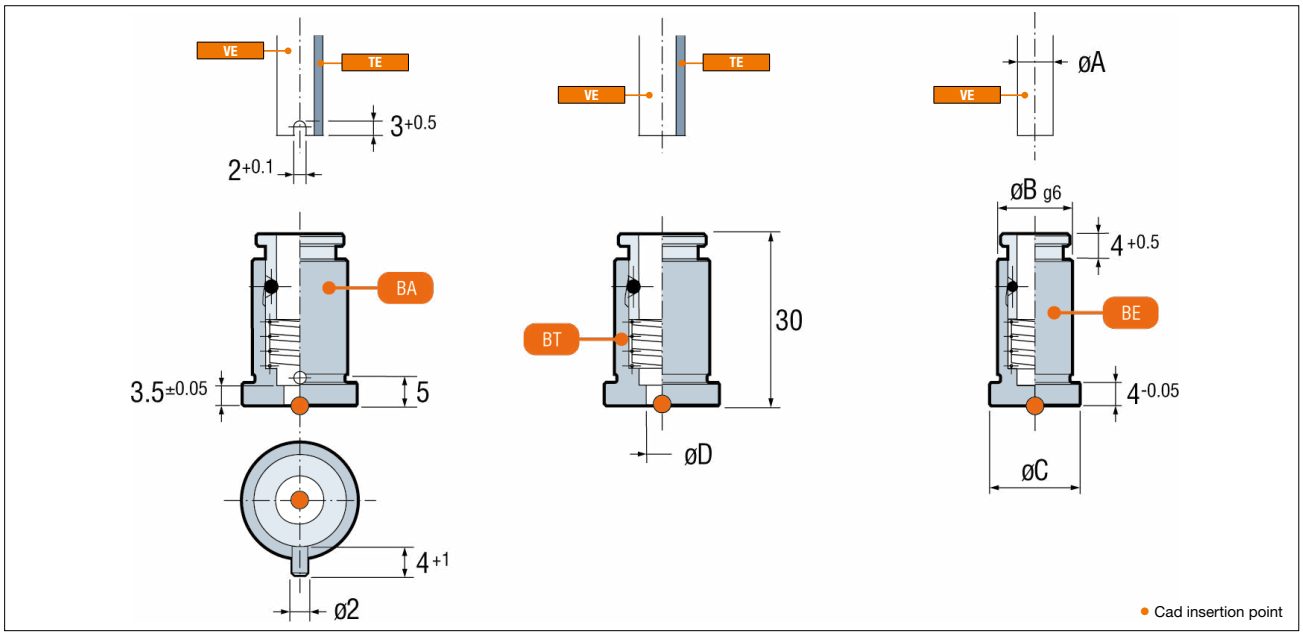

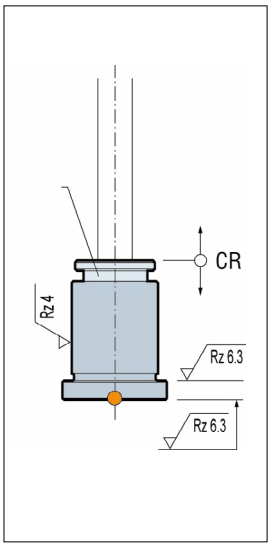

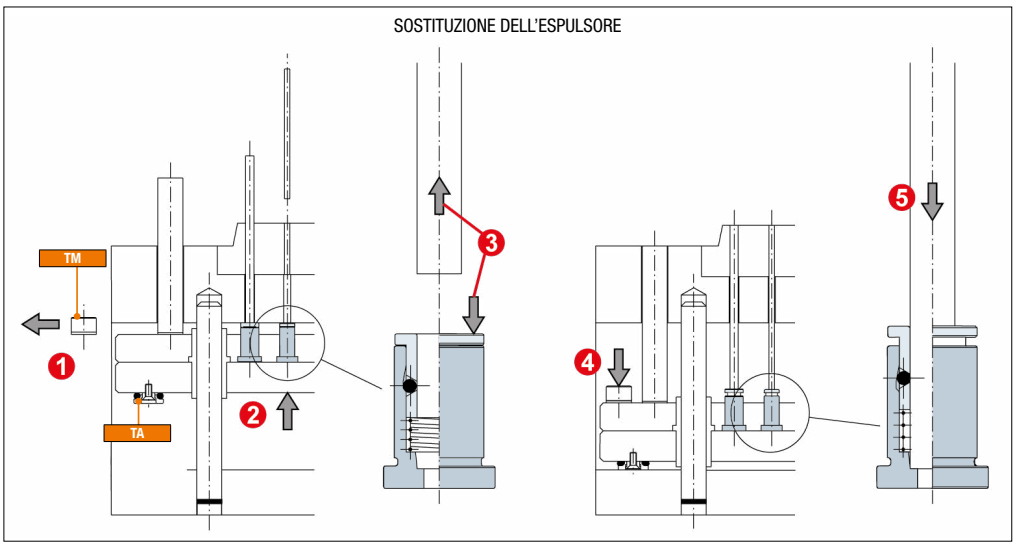

Esempio di ordinazione/*Order example*: BE.031115 (codice)

CF Torino - È vietata la riproduzione, anche parziale, del presente catalogo.

Via Alba, 25 - 10024 Moncalieri (TO) - Italy
Tel. +39 011641121 - Fax +39 0116829188
cftorino@cftorino.it www.cftorino.it

VE

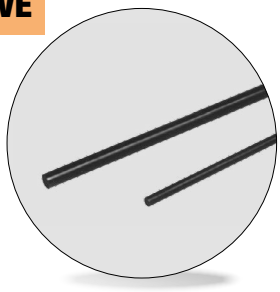

Asta espulsore *Headless ejector pin*

Patented system

Materiale	Temprato
1.2510	60 ± 2 HRC

Lunghezze a magazzino fino a 800 mm. per il TE, mentre per il VE fino a 1000 mm. La soluzione più economica sul mercato grazie ai tubolari standard con misure oltre 350 mm. Permette di sostituire un espulsore o un cannocchiale tubolare senza dover smontare lo stampo dalla pressa.

Codice	A	L		
VE.030...	3	600	800	
VE.040...	4	600		
VE.050...	5	600	800	

Codice	A	L		
VE.080...	8	600	800	1000
VE.100...	10	600	800	1000
VE.120...	12	600	800	1000

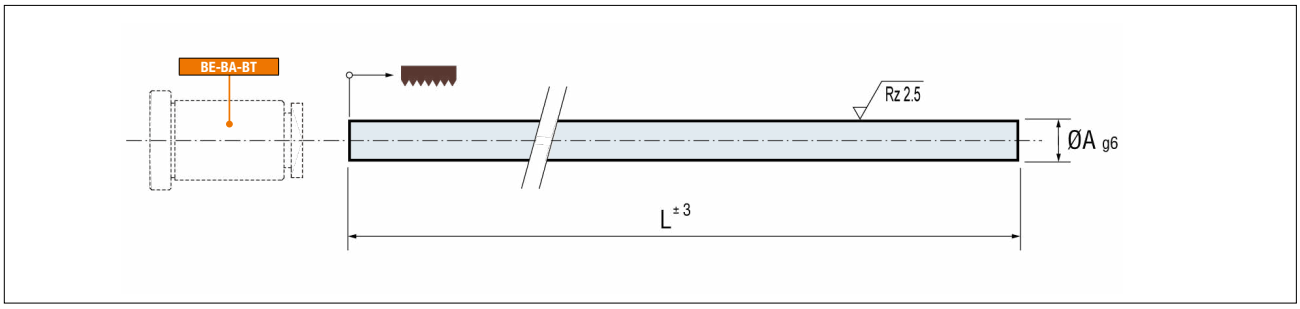

Esempio di ordinazione/*Order example*: VE.030600 (cod. + L)

Nell'ordine indicare la quota L desiderata dopo il codice.

TE

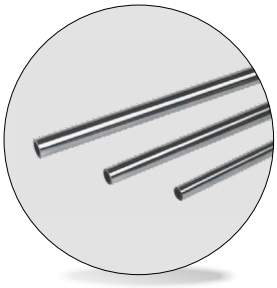

Espulsore tubolare *Headless sleeve ejector*

Patented system

Materiale
1.8550 (Nitrurato)

IMPORTANTE
L'aggiustaggio della parte posteriore del tubolare permette di mantenere sempre intatta la zona di scorrimento. (F)

Codice	A	B	E	F	L			
TE.063...	6	3	3.2	30	400	500	600	800
TE.106...	10	6	6.2	40	400	500	600	800
TE.128...	12	8	8.2	45	400	500	600	800

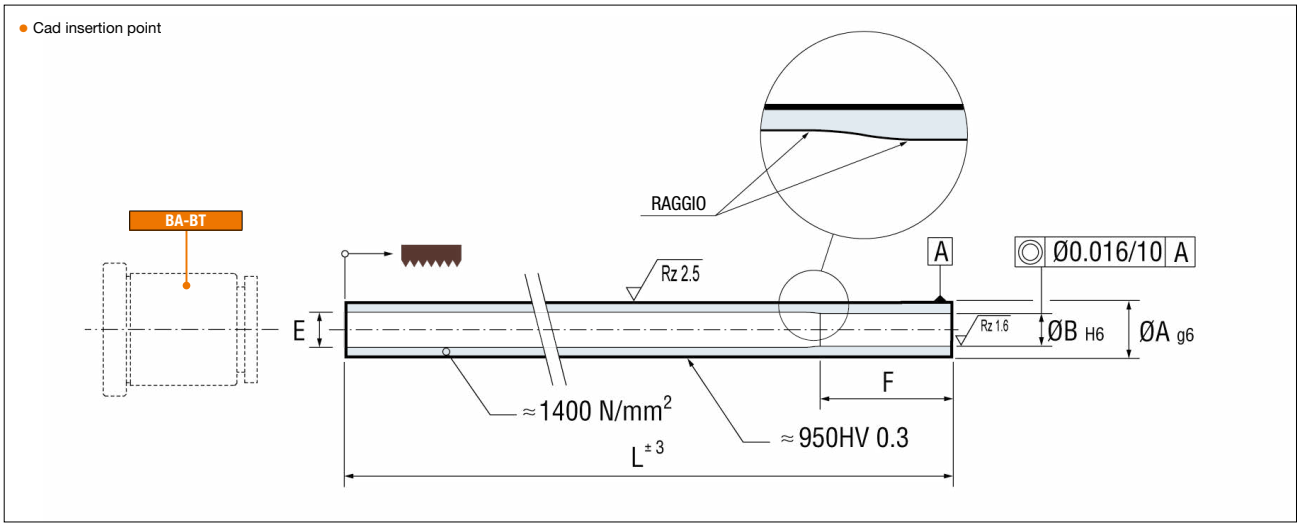

Esempio di ordinazione/*Order example*: TE.063400 (cod. + L)

Nell'ordine indicare la quota L desiderata dopo il codice.

CF Torino - È vietata la riproduzione, anche parziale, del presente catalogo.

Via Alba, 25 - 10024 Moncalieri (TO) - Italy
Tel. +39 011641121 - Fax +39 0116829188
cftorino@cftorino.it www.cftorino.it

FA



Datario annuale *Date stamp*

Patented system

Materiale	Temprato	Temp. massima di lavoro
INOX 1.4034	51 ± 3 HRC	150°C

Indicare l'anno desiderato dopo il codice.
Incisioni speciali su richiesta.

12 mesi	12 mesi + anno	Anno	Neutro	A	C	D	E	L	N
FA.0422SF	FA.042212-..	FA.042204-..	FA.042200	4	2.2	6	3.5	12	4
FA.0530SF	FA.053012-..	FA.053004-..	FA.053000	5	3	6	3.5	12	4
FA.0632SF	FA.063212-..	FA.063205-..	FA.063200	6	3.2	12	4	20	5
FA.0847SF	FA.084712-..	FA.084705-..	FA.084700	8	4.7	12	6	20	5
FA.1057SF	FA.105712-..	FA.105706-..	FA.105700	10	5.7	12	8	20	6
FA.1267SF	FA.126712-..	FA.126708-..	FA.126700	12	6.7	12	10	20	8
FA.1687SF	FA.168712-..	FA.168710-..	FA.168700	16	8.7	12	12	20	10
FA.2007SF	FA.200712-..	FA.200710-..	FA.200700	20	10.7	12	14	20	10

Vasta gamma di diametri. Necessita solo un alloggiamento H7. Si eliminano perdite di tempo per la sostituzione degli inserti. Il meccanismo interno garantisce l'intercambiabilità dell'inserto.

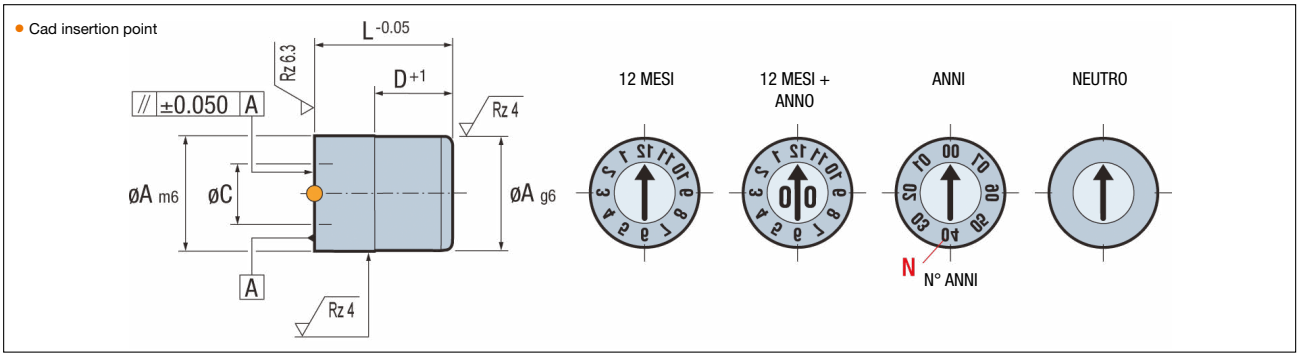

Esempio di ordinazione/*Order example*: FA.0422SF (codice)

IA

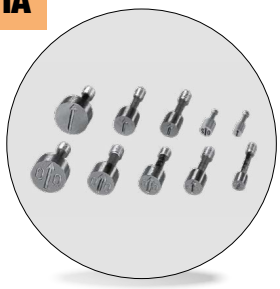

Inserto datario *Date insert*

Materiale	Temprato
INOX 1.4034	51 ± 3 HRC

Solo freccia	Anno	C	M
IA.2275SF	IA.2275..	2.2	7.7
IA.3075SF	IA.3075..	3	7.7
IA.3217SF	IA.3217..	3.2	17
IA.4717SF	IA.4717..	4.7	17

Solo freccia	Anno	C	M
IA.5717SF	IA.5717..	5.7	17
IA.6717SF	IA.6717..	6.7	17
IA.8717SF	IA.8717..	8.7	17
IA.1007SF	IA.1007..	10.7	17

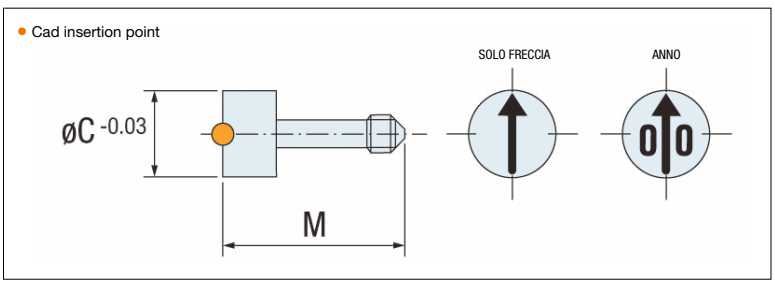

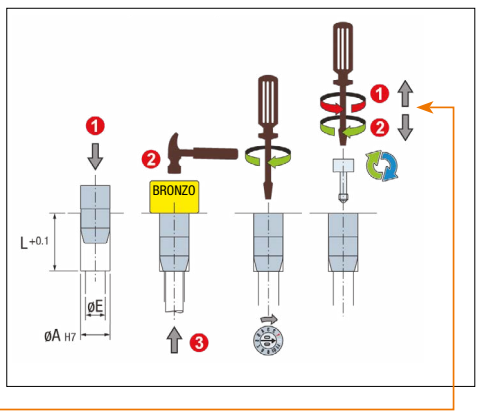

IMPORTANTE
Al cambio dell'inserto, assicurarsi di girare a destra fino a quando non sentite un click di sicurezza.

Esempio di ordinazione/*Order example*: IA.2275SF (codice)

Indicare l'anno desiderato dopo il codice.
Incisioni speciali su richiesta.

CF Torino - È vietata la riproduzione, anche parziale, del presente catalogo.

Via Alba, 25 - 10024 Moncalieri (TO) - Italy
Tel. +39 011641121 - Fax +39 0116829188
cftorino@cftorino.it www.cftorino.it

FD



Datario doppio *Double date stamp*

Patented system

Materiale	Temprato	Temp. massima di lavoro
INOX 1.4034	51 ± 3 HRC	100°C

12 mesi + anno	Neutro	A	B	C	E	N
FD.080512-..	FD.080500	8	5.5	3	6	5
FD.120812-..	FD.120800	12	8	4	10	6
FD.161012-..	FD.161000	16	10.5	5.3	12	10

Raggruppa due datari nello spazio di uno. Non è necessario eseguire due sedi per ottenere due indicazioni distinte. Richiede uno spazio di ingombro minimo per la sua installazione.

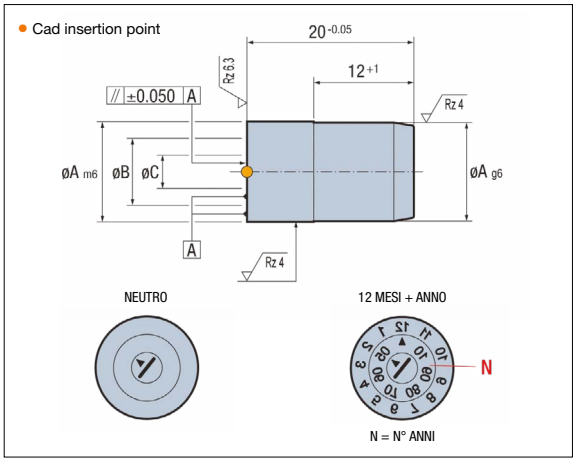

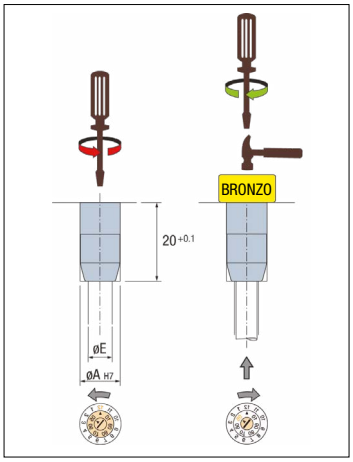

Girare a sinistra per cambiare le informazioni della corona esterna.

Girare a destra per cambiare le informazioni della corona interna.

Indicare l'anno desiderato dopo il codice. Incisioni speciali su richiesta.

Esempio di ordinazione/*Order example*: FD.080512... (codice)

CC

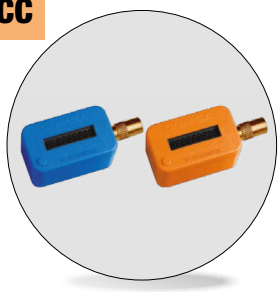

Conta cicli *Cycle counter*

Patented system

Materiale	Temp. massima di lavoro
ABS	60°C

Codice	Cicli/Min	Batteria ricambio
CC.HS5328	Sopra 500	ER 1/2 AA

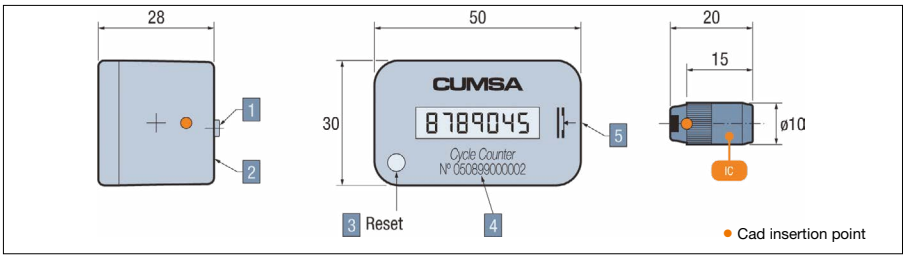

1. Interrutore di sicurezza.
2. Fissaggio magnetico.
3. Totale + parziale.
4. Numero unico di identificazione.
5. Indicatore di posizione IC.

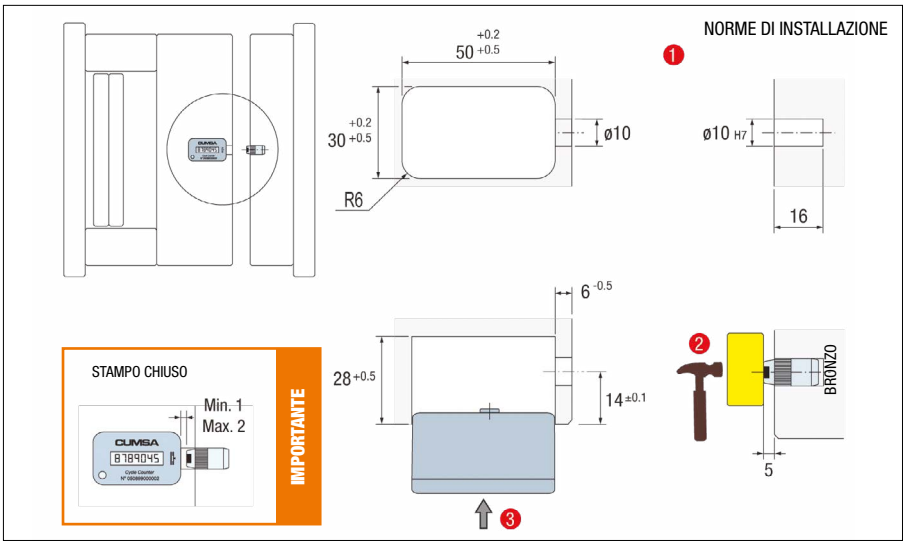

Permette di controllare la produzione totale dello stampo. Consente il controllo della produzione dello stampo quando si subappalta. Permette di stabilire i piani di manutenzione.

Esempio di ordinazione/*Order example*: CC.HS5328 (codice)

CF Torino - È vietata la riproduzione, anche parziale, del presente catalogo.

Via Alba, 25 - 10024 Moncalieri (TO) - Italy
Tel. +39 011641121 - Fax +39 0116829188
cftorino@cftorino.it www.cftorino.it

VA



Valvola aria *Air valve*

Materiale	Temprato	Temp. mass. di lavoro	Press. min. di lavoro
INOX 1.4034	51 ± 3 HRC	150°C	3 BAR

Codice	A	B	C	D	E	H	M
VA.050412	5	3	12	1.5	4	7	2.5
VA.065212	6	5.2	12	1.5	4	7	0.95
VA.086512	8	6.5	12	1.5	4	7	0.95
VA.100812	10	8	12	2	8	7	0.95
VA.121012	12	10	12	2.5	10	7	0.95
VA.161320	16	13	20	3	12	12	1.55
VA.201720	20	17	20	3.5	16	12	1.55

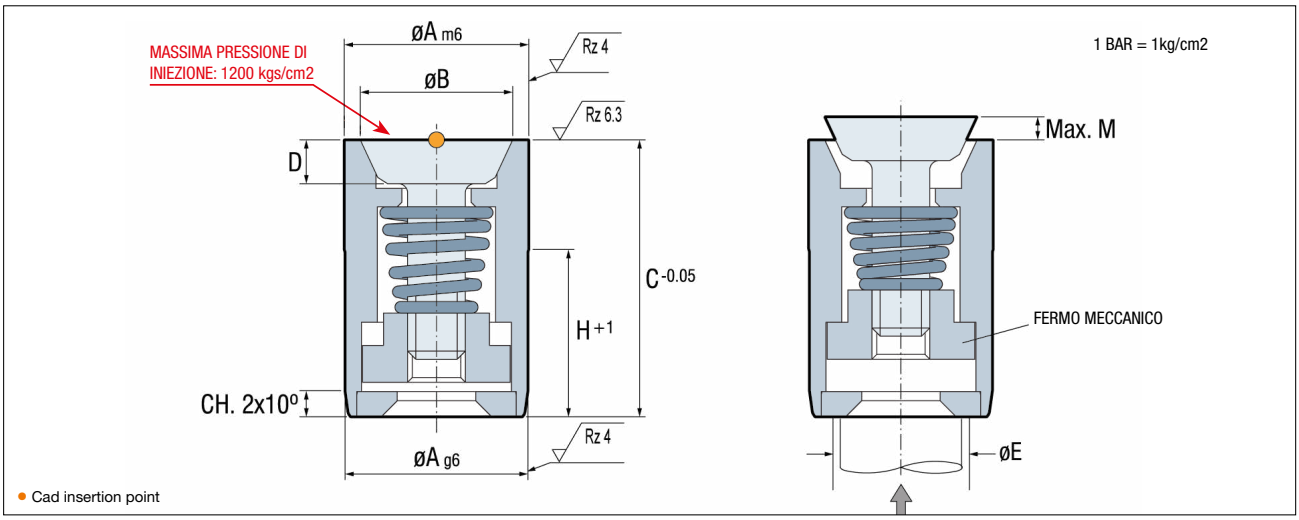

Esempio di ordinazione/*Order example*: VA.050412 (codice)

L'articolo VA050412 non include ferno meccanico.

Permette una espulsione pneumatica del prodotto. L'articolo FV, incorpora un filtro. Vasta gamma di diametri. Offre una soluzione standard allo stampatore.

FV



Filtro valvola *Filter valve*

Materiale	Temprato	Temp. mass. di lavoro	Press. min. di lavoro
INOX 1.4034	51 ± 3 HRC	150°C	3 bar

Codice	A	B	C	E
FV.161320	16	13	20	14
FV.201720	20	17	20	18

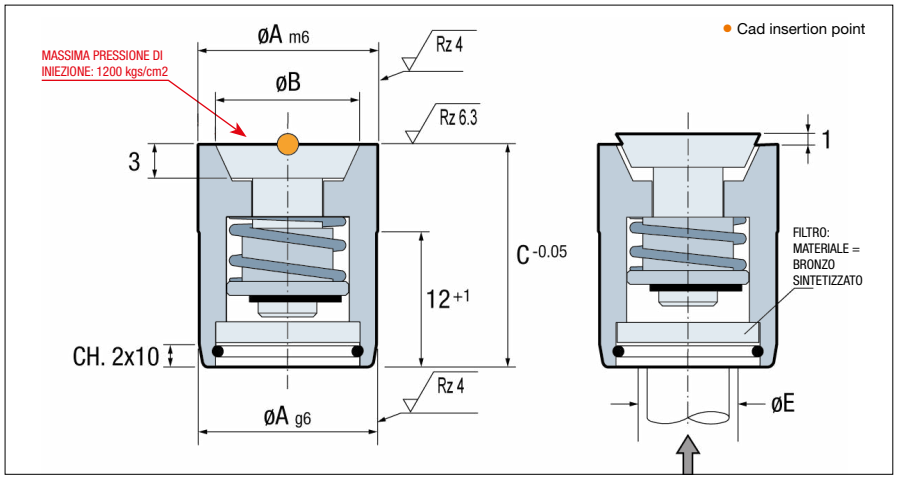

Esempio di ordinazione/*Order example*: FV.161320 (codice)

CF Torino - È vietata la riproduzione, anche parziale, del presente catalogo.

Via Alba, 25 - 10024 Moncalieri (TO) - Italy
Tel. +39 011641121 - Fax +39 0116829188
cftorino@cftorino.it www.cftorino.it

VH



Valvola d'aria per alte pressioni *Hight pressure air valve*

Materiale	Temprato	Temp. mass. di lavoro	Pressione di lavoro
INOX 1.4034	51 ± 3 HRC	150°C	2-10 BARS

Codice	A	B	D	E	F	H
VH.065215	6	5.3	1.9	4	5.8	0.25
VH.086515	8	6.7	2.1	5	7.8	0.75
VH.121015	12	9.8	2.9	5	11.8	1

Sviluppata per alte pressioni di iniezione e cicli rapidi (alta produttività). Incorpora un fermo meccanico per sopportare la pressioni di iniezione, evitando che si blocchi. Sistema anti-giro, che permette la sua installazione su superfici con profili non piani. Il montaggio e lo smontaggio sono favoriti dalla presenza del distanziale.

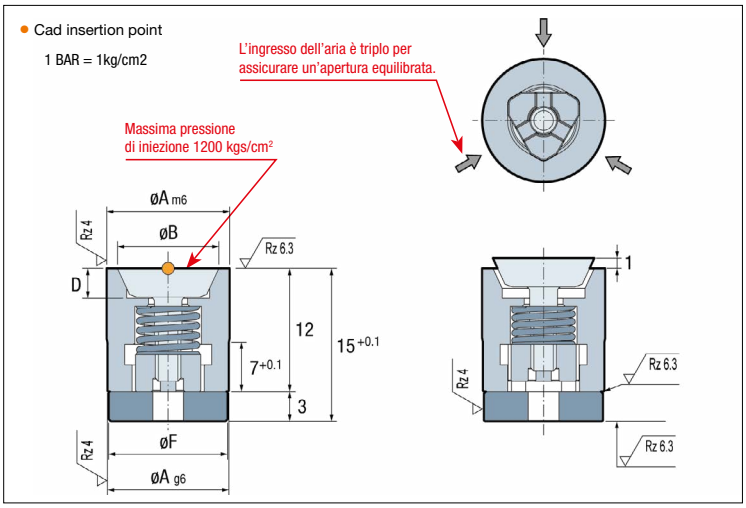

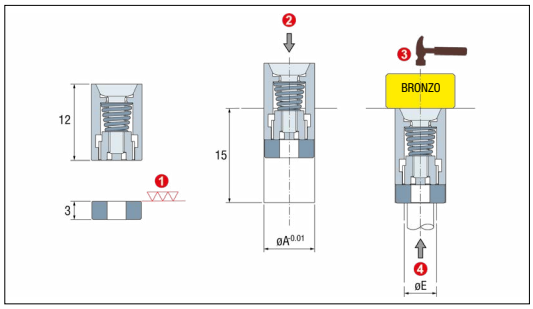

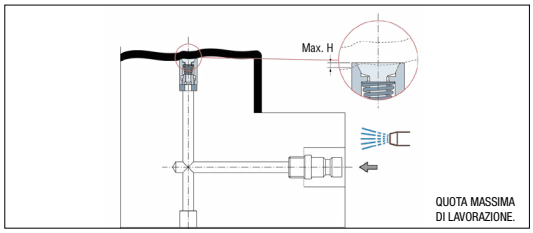

Esempio di ordinazione/*Order example*: VH.065215 (codice)

VD



Valvola doppia *Double valve*

Materiale	Temprato
INOX 1.4034	51 ± 3 HRC

Permette una espulsione pneumatica del prodotto. L'articolo VD, permette la fuoriuscita dei gas. Vasta gamma di diametri. Offre una soluzione standard allo stampatore.

Codice	A	B	C	E	H
VD.080512	8	5	12	4	7
VD.100612	10	6	12	5	7
VD.120812	12	8	12	7	7
VD.161020	16	10	20	9	12

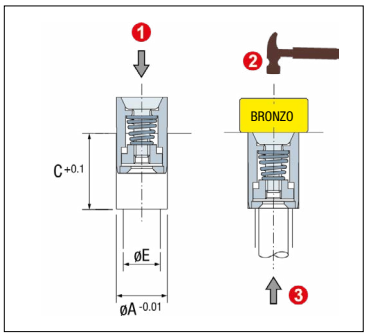

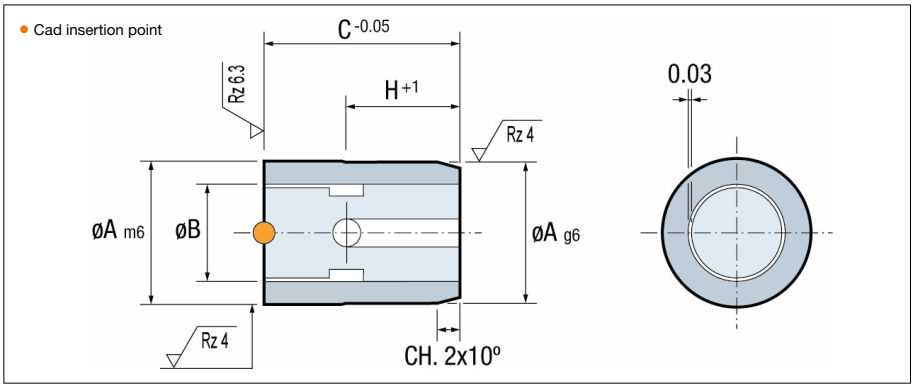

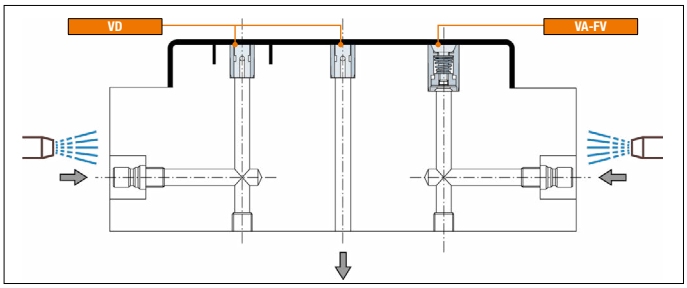

Esempio di ordinazione/*Order example*: VD.080512 (codice)

CF Torino - È vietata la riproduzione, anche parziale, del presente catalogo.

Via Alba, 25 - 10024 Moncalieri (TO) - Italy
Tel. +39 011641121 - Fax +39 0116829188
cftorino@cftorino.it www.cftorino.it

SA

Deviazione colata *Sprue adjuster*

Patented system



Materiale	Temprato	Temp. mass. di lavoro
INOX 1.4034	48 ± 3 HRC	100°C

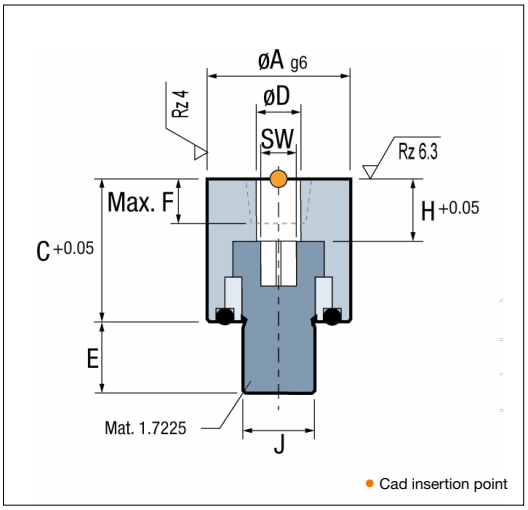

Codice	A	C	D	E	F	H	J	SW
SA.120014	12	14	4	6	3	5	M6	3
SA.160016	16	16	5	8	5	7	M8	4
SA.200018	20	18	6	10	6	9	M10	5

Permette di orientare la colata o bloccare il passaggio lungo la linea di divisione dello stampo. Due modelli a seconda delle esigenze se si richiede un espulsore o no.
Può essere installato nel punzone o nella cavità, permettendo la realizzazione di canali trapezioidali o completi.

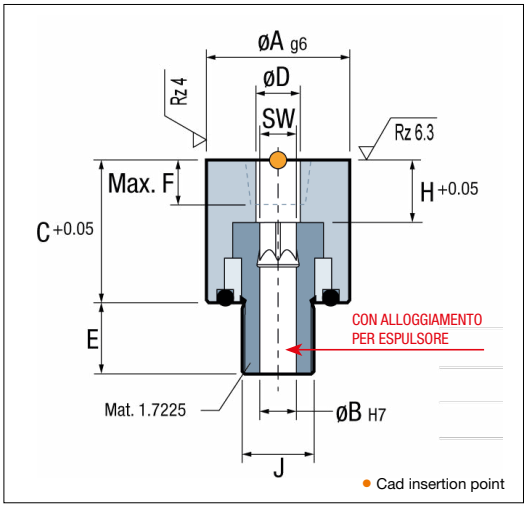

Codice	A	B	C	D	E	F	H	J	SW
SA.120314	12	3	14	4	6	3	5	M6	3
SA.160416	16	4	16	5	8	5	7	M8	4
SA.200518	20	5	18	6	10	6	9	M10	5

Esempio di ordinazione/*Order example*: SA.120314 (codice)

NORME DI INSTALLAZIONE

CANALE TRAPEZIOIDALE

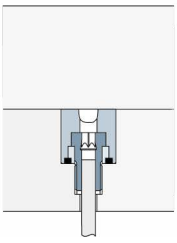

CANALE ROTONDO COMPLETO

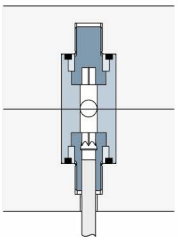

APERTO

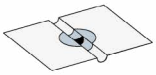

CHIUSO

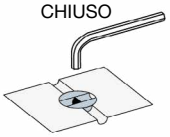

POSSIBILI APPLICAZIONI

1



2

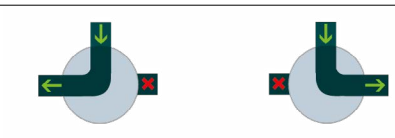

3



CF Torino - È vietata la riproduzione, anche parziale, del presente catalogo.

Via Alba, 25 - 10024 Moncalieri (TO) - Italy
Tel. +39 011641121 - Fax +39 0116829188
cftorino@cftorino.it www.cftorino.it

Guida piana-GP

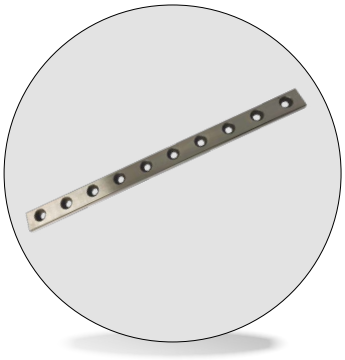

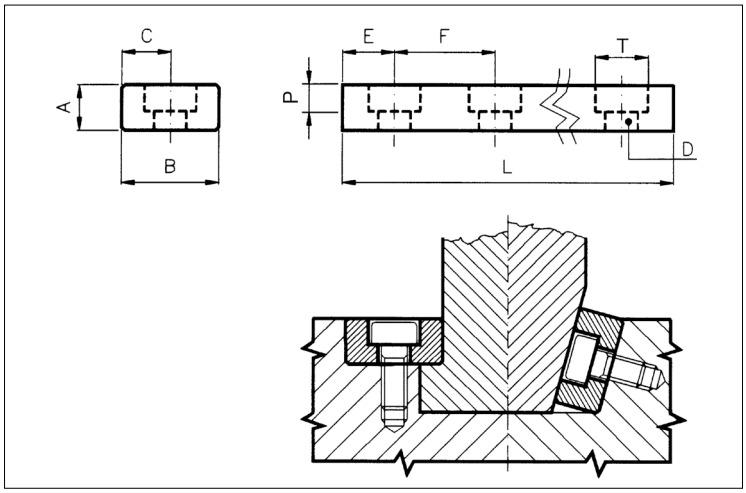

Codice	Materiale	Tolleranza*	Durezza
Cod. **CF/GP**	Acciaio trattato	± 0,015	60 HRC

CODICE	A*	B*	C	D	E	F	P	T	L
GP 06	6	17	7,5	M5	12,5	25	4	9,5	250-500
GP 09	9	22	10	M6	12,5	25	5	10,5	250-500

Esempio di ordinazione/*Order example*: CF/GP-06 x 250 (cod x L)

Guida A L-GL



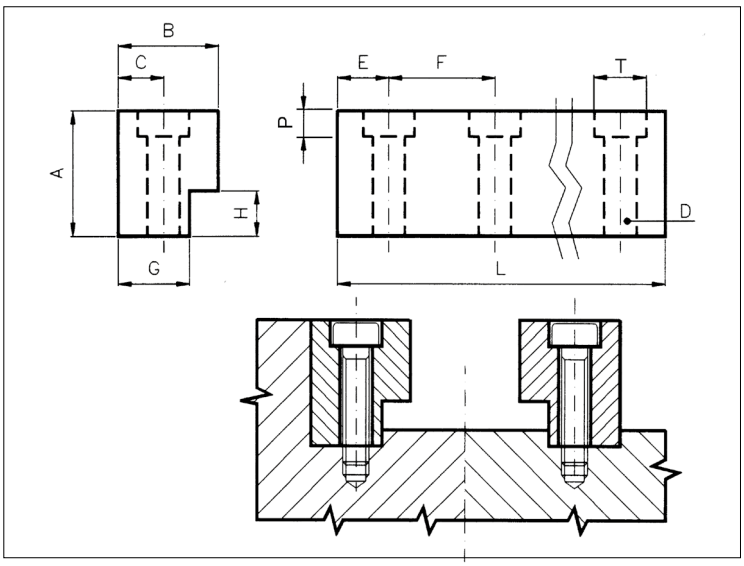

Codice	Materiale	Tolleranza*	Durezza
Cod. **CF/GL**	Acciaio trattato	± 0,015	60 HRC

CODICE	A*	B*	C	D	E	F	G	H*	P	T	L
GL 19	19	19	7	M6	12,5	25	14	10	6,5	10,5	250 - 500
GL 24	24	19	7	M6	12,5	25	14	14	6,5	10,5	250 - 500

Esempio di ordinazione/*Order example*: CF/GL-19 x 250 (cod. x L)

CF Torino - È vietata la riproduzione, anche parziale, del presente catalogo.

Via Alba, 25 - 10024 Moncalieri (TO) - Italy
Tel. +39 011641121 - Fax +39 0116829188
cftorino@cftorino.it www.cftorino.it

Guida a cuneo-GC



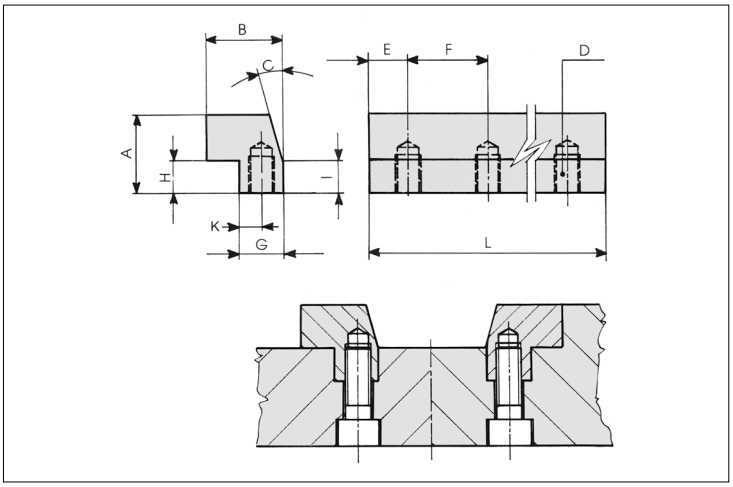

Codice	Materiale	Tolleranza*	Durezza
Cod. **CF/GC**	Acciaio trattato	± 0,015	60 HRC

CODICE	A	B	D	E	F	G*	H*	I*	C	K	L
GC 24	24	24	M8	12,5	25	14	10	10	25°	7	250 - 500
GC 34	34	34	M10	12,5	25	20	12	12	25°	10	250 - 500

Esempio di ordinazione/*Order example*: CF/GC-24 x 250 (cod. x L)

Guida A-T-GT



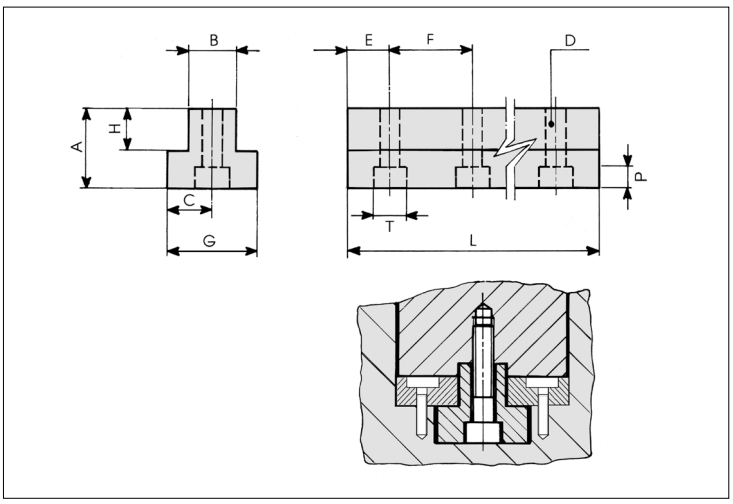

Codice	Materiale	Tolleranza*	Durezza
Cod. **CF/GT**	Acciaio trattato	± 0,015	60 HRC

CODICE	A*	B*	C	D	E	F	G	H*	P	T	L
GT 9	19	9	9,5	M5	12,5	25	19	10	5,5	9,5	250 - 500
GT 14	24	14	12	M6	12,5	25	24	14	6,5	10,5	250 - 500

Esempio di ordinazione/*Order example*: CF/GT-14 x 250 (cod. x L)

CF Torino - È vietata la riproduzione, anche parziale, del presente catalogo.

Via Alba, 25 - 10024 Moncalieri (TO) - Italy
Tel. +39 011641121 - Fax +39 0116829188
cftorino@cftorino.it www.cftorino.it

Unità di scorrimento angolare *Angular sliding unit*



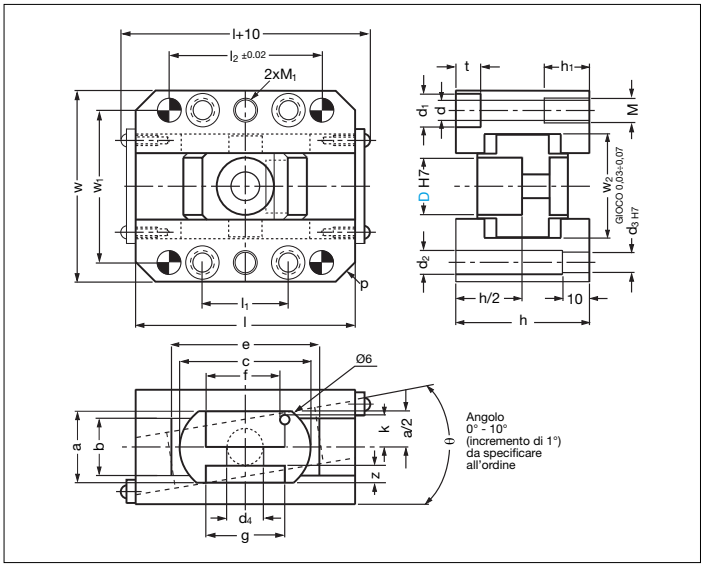

Codice	Materiale
Cod. **A431** Serie: CFKUF (tipo fisso)	1.0503 (C45); 1.6523 (21NiCrMo2); bronzo-grafite; (viti e spine non comprese)

D	w	w1	l	l1	l2	M1	p	h	b	d1	d2	d3	d4	w2	t	k	M	e	c	f	a	g	z	d	h1
8	41	33	44	12	25	M4	3	24	13	6	5	4	5	24	3,4	6,5	M4	25	20	7,5	16	10	5	3,4	10
10	47	38	50	16	30	M5	3	28	17	8	5,5	5	6	28	5	6,5	M5	32	20	8,5	16	12	4	4,5	15
12	53	42	60	20	40	M8	4	36	20	11	7	6	7	31	6	8,5	M8	40	25	10	20	13	5	6,6	20
16	64	50	70	25	50	M8	6	40	24	11	6,6	6	9	36	6,5	10	M8	45	30	13	24	16	6	6,6	20
20	76	60	75	30	55	M10	8	46	24	14	9	8	11	43	8,513	13	M10	45	40	17	30	20	8	8,6	25
25	81	65	85	40	60	M10	8	48	26	14	9	8	14	48	8,514	14	M10	50	45	22	35	25	9,5	8,6	25
30	88	72	100	50	80	M10	8	54	30	14	9	8	14	55	8,515	15	M10	60	50	27	38	25	9	8,6	25
35	100	80	115	50	85	M12	8	60	34	18	11	10	14	64	6,515	15	M12	70	55	31	40	25	10	11	30
40	108	88	125	50	85	M12	8	65	38	18	11	10	18	72	7	16	M12	80	60	36	43	32	11,5	11	30

Esempio di ordinazione/*Order example* = A431-10-3° (cod.+D+angolo)

Unità di scorrimento angolare *Angular sliding unit*



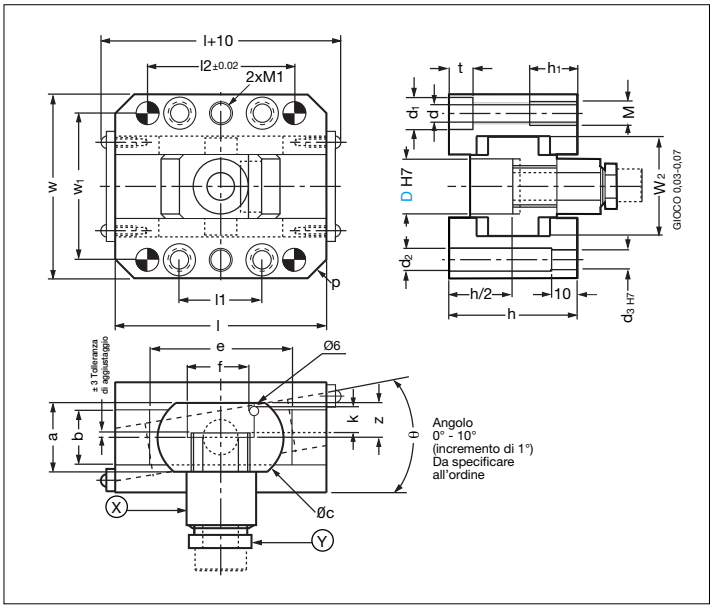

Codice	Materiale
Cod. **A432** Serie: CFKUM (tipo regolabile)	1.0503 (C45); 1.6523 (21NiCrMo2); bronzo-grafite; (viti e spine non comprese)

D	w	w1	l	l1	l2	M1	p	w2	d1	d2	d3
16	64	50	70	25	50	M8	6	36	11	6,6	6
20	76	60	75	30	55	M10	8	43	14	9	8
25	81	65	85	40	65	M10	8	48	14	9	8
30	88	72	100	50	80	M10	8	55	14	9	8
35	100	80	115	50	85	M12	8	64	18	11	10
40	108	88	125	50	85	M12	8	72	18	11	10

t	c	h	M	a	b	e	f	k	z	d	h1
6,5	30	40	M8	24	24	45	13	10	15	6,6	20
8,5	40	46	M10	30	24	45	17	13	18	8,6	25
8,5	45	48	M10	35	26	50	22	14	20,5	8,6	25
8,5	50	54	M10	38	30	60	27	15	22	8,6	25
6,5	55	60	M12	40	34	70	31	15	23	11	30
7	60	65	M12	43	38	80	36	16	24,5	11	30

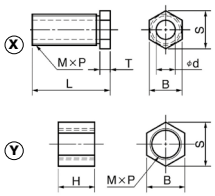

	X= Regolazione asta					Y= Dado di bloccaggio		
D	MxP	L	T	d	S	B	H	S	B
16	M14x1,5	42	6	9	16,2	14	21	19,6	17
20	M18x1,5	45	6	11	21,9	19	21	25,4	22
25	M22x1,5	49	7	13	25,4	22	21,5	31,2	27
30	M27x1,5	55	7	13	31,2	27	26	37	32
35	M30x1,5	58	7	13	37	32	28	41,6	36
40	M36x1,5	60,5	7	17	43,9	38	29	47,4	41

Esempio di ordinazione/*Order example* = A432-16-5° (cod.+D+angolo)

CF Torino - È vietata la riproduzione, anche parziale, del presente catalogo.

Via Alba, 25 - 10024 Moncalieri (TO) - Italy
Tel. +39 011641121 - Fax +39 0116829188
cftorino@cftorino.it www.cftorino.it

Unità di scorrimento angolare *Angular sliding unit*



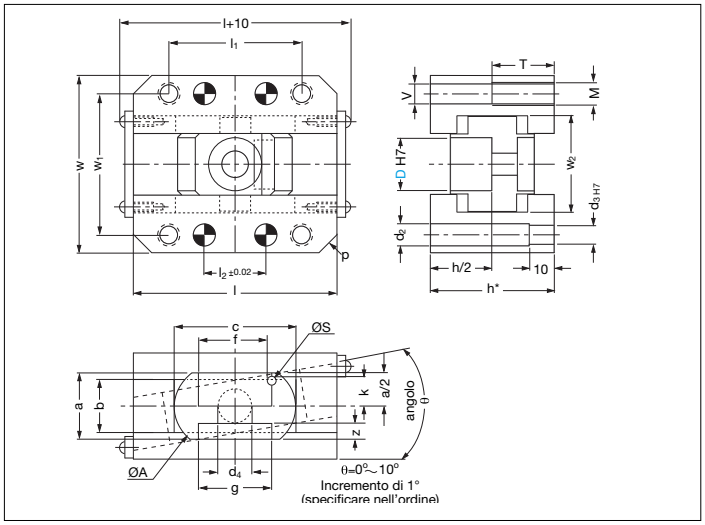

Codice	Materiale
Cod. **A434**	1.0503 (C45);
Serie: CFRUF (tipo fisso compatto)	1.6523 (21NiCrMo2); bronzo-grafite; (viti e spine non comprese)

D	w	w1	l	l1	l2	p	h°	w2	M	d2	d3	a	b	c	f	d4	k	g	z	S	T	V	A	h	h
10	45	36	50	30	16	3	28	26	M5	6	5	16	17	28	8,5	6	6,5	10	3	3	14	3,5	20	-	-
12	51	40	60	40	20	4	35	29	M8	6,6	6	20	20	36	10	7	8	12	5	4	20	6,6	25	-	-
16	54	44	65	38	18	8	35	33	M8	6,6	6	24	20	40	13	9	10	16	6	6	20	6,6	30	41	48
20	64	51	70	42	18	8	40	38	M10	9	8	30	24	40	17	11	13	20	7	6	25	8,6	40	47	55
25	70	58	80	45	20	10	44	45	M10	9	8	35	26	45	22	14	14	25	9,5	6	25	8,6	45	52	61
30	78	64	100	70	40	8	54	51	M10	9	8	38	30	55	27	14	15	25	9	6	25	8,6	50	62	72
35	92	75	115	85	50	8	60	58	M12	11	10	40	34	70	31	14	15	25	10	8	30	10,6	55	70	82
40	100	82	125	85	50	8	65	66	M12	11	10	43	38	70	36	18	16	32	11,5	8	30	10,6	60	78	90
																								11°÷15°	16°÷20°

Altezze h con inclinazione ≥ 11°

Esempio di ordinazione/*Order example* = A434-10-3° (cod.+D+angolo)

Unità di scorrimento angolare *Angular sliding unit*



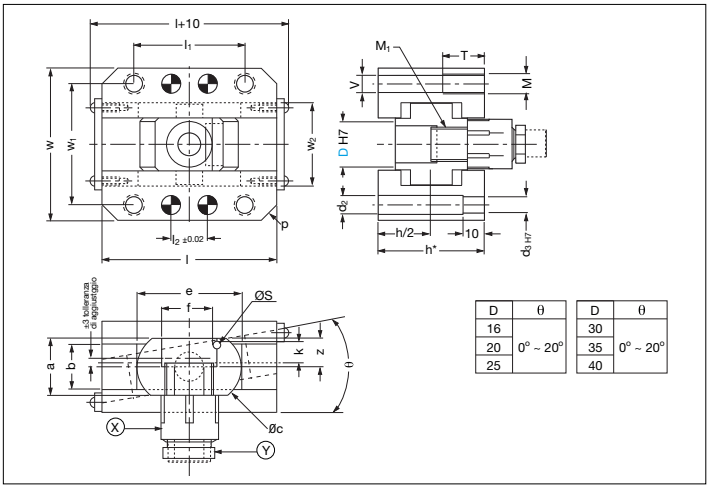

D	θ
16	0° ~ 20°
20	
25	

D	θ
30	0° ~ 20°
35	
40	

Codice	Materiale
Cod. **A435**	1.0503 (C45);
Serie: CFRUM (tipo regolabile compatto)	1.6523 (21NiCrMo2); bronzo-grafite; (viti e spine non comprese)

Altezze h con inclinazione ≥ 11°

D	w	l	w1	w2	l1	l2	p	M	h	d2	d3	e	f	a	b	c	k	z	S	T	V	11°÷15° h	16°÷20° h
16	54	65	44	33	38	18	8	M8	35	6,6	6	40	13	24	20	30	10	15	6	20	6,6	41	48
20	64	70	51	38	42	18	8	M10	40	9	8	40	17	30	24	40	13	18	6	25	8,6	47	55
25	70	80	58	45	45	20	10	M10	44	9	8	45	22	35	26	45	14	20,5	6	25	8,6	52	61
30	78	100	64	51	70	40	8	M10	54	9	8	55	27	38	30	50	15	22	6	25	8,6	62	72
35	92	115	75	58	85	50	8	M12	60	11	10	70	31	40	34	55	15	23	8	30	10,6	70	82
40	100	125	82	66	85	50	8	M12	65	11	10	70	36	43	38	60	16	24,5	8	30	10,6	78	90

X = regolazione asta

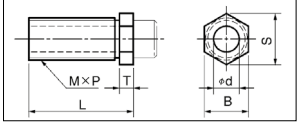

Y = dado di bloccaggio

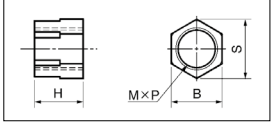

D	MxP	L (*)	T	d	S	B	H (*)	S	B
16	M14x1,5	42 (50)	6	9	16,2	14	21 (28)	19,6	17
20	M18x1,5	45 (54)	6	11	21,9	19	21 (29)	25,4	22
25	M22x1,5	49 (59)	7	13	25,4	22	21,5 (30,5)	31,2	27
30	M27x1,5	54 (64)	7	13	31,2	27	25 (35)	37	32
35	M30x1,5	58 (68)	7	13	37	32	28 (38)	41,6	36
40	M36x1,5	60,5 (70,5)	7	17	43,9	38	29 (39)	47,4	41
		X = regolazione asta					Y = dado di boccaggio		

Esempio di ordinazione/*Order example* = A435-16-5° (cod.+D+angolo)

I valori (*) nelle colonne L e H, sono per i particolari con inclinazione pari o superiore a 11°

CF Torino - È vietata la riproduzione, anche parziale, del presente catalogo.

Via Alba, 25 - 10024 Moncalieri (TO) - Italy
Tel. +39 011641121 - Fax +39 0116829188
cftorino@cftorino.it www.cftorino.it

Unità di espulsione inclinata *Inclined ejector core unit*

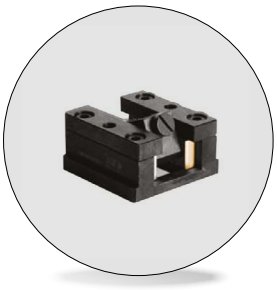

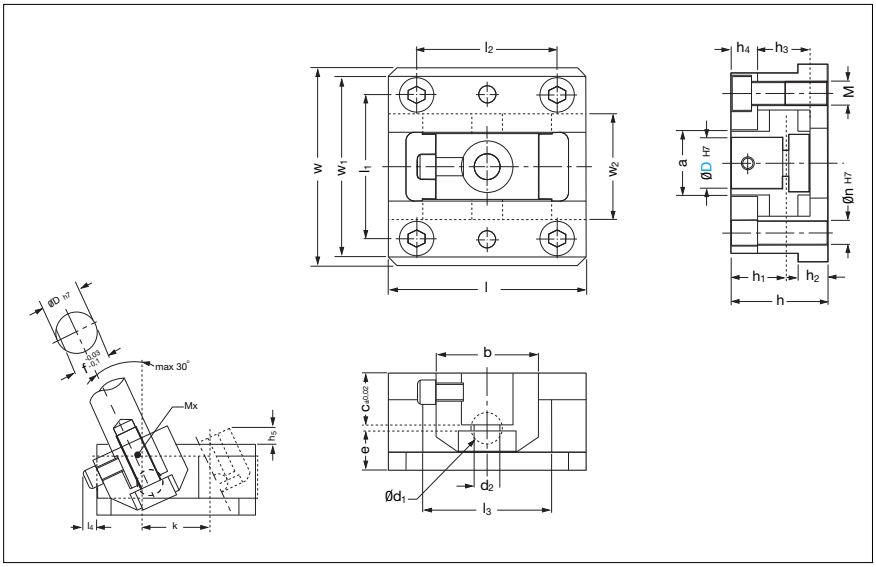

Codice	Materiale
Cod. **A433**	1.0503 (C45); bronzo-grafite; (viti e spine non comprese)
Serie: CFKUS	

D	d1	d2	a	b	c	e	f	M	k	h	h1	h2	h3	h4	h5	l	l1	l2	l3	l4	w	w1	w2	n	MX
8	7	4,5	11	20	8	10	7	M3	10	22	12,5	5	11	7	10,5	32	24	20	20	3,6	33	30	19	3	M4x8
10	7	5,5	15	25	10	12,5	9	M4	18	27	15,5	5	15	8	11,3	45	32	30	25	4,5	45	40	25	4	M5x9
12	10	7	17	25	12	15	11	M6	20	32	18	7	16	10	4	50	39	35	30	5	57	51	31	6	M6x10
16	12	9	22	30	16	15	14,5	M6	25	36	20	8	20	10	5	65	46	40	40	5	65	58	38	6	M8x12
20	14	11	26	40	20	16	18	M8	30	42	23	11	22	12	8	80	56	55	50	5	80	72	44	8	M10x16
25	16	14	32	45	25	17	22,5	M10	35	50	28	15	26	15	8	90	66	65	55	6	93	85	52	10	M12x20
30	18	14	38	50	30	17	27	M10	40	55	30	15	30	15	9	100	74	70	60	7	101	93	60	10	M12x25
35	20	14	45	60	35	18	32	M12	45	62	35	15	34	18	10	120	85	80	75	8	120	110	70	10	M12x30
40	25	18	55	70	40	19	36	M12	50	70	40	15	44	18	12	135	95	90	85	8	130	120	80	10	M16x35
45	30	18	60	80	45	24	40	M12	55	80	45	15	50	20	14	150	105	110	95	10	140	130	90	10	M16x40

Esempio di ordinazione/*Order example* = A433-8 (cod.+D)

Unità di scorrimento *Slide unit*

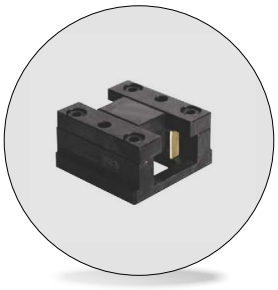

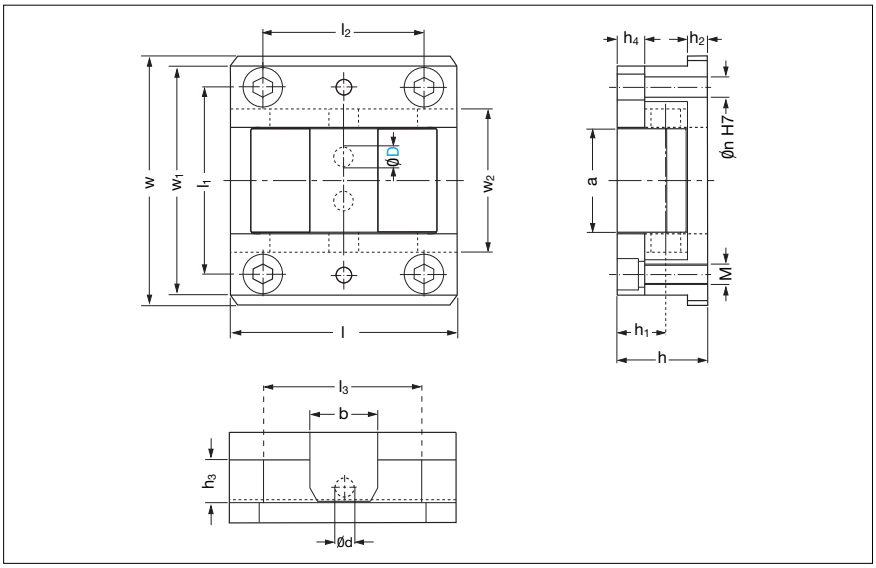

Codice	Materiale
Cod. **A444**	1.0503 (C45); bronzo-grafite; (viti e spine non comprese)
Serie: CFKS2	

Codice	D	d1	a	b	h	h1	h2	h3	h4	l	l1	l2	l3	w	w1	w2	M	n	Corsa
A444 - 12	12	10	40	25	32	18	7	16	10	70	62	50	50	80	74	54	M6	6	20
A444 - 20	20	14	68	40	42	23	11	22	12	120	98	92	80	122	114	86	M8	8	40
A444 - 30	30	18	98	50	55	30	15	30	15	170	133	130	110	160	152	120	M10	10	60
A444 - 35	35	20	108	60	62	35	15	34	18	190	149	140	120	180	170	133	M12	10	70

Esempio di ordinazione/*Order example* = A444-12 (codice)

CF Torino - È vietata la riproduzione, anche parziale, del presente catalogo.

Via Alba, 25 - 10024 Moncalieri (TO) - Italy
Tel. +39 011641121 - Fax +39 0116829188
cftorino@cftorino.it www.cftorino.it

Supporto perno inclinato *Inclined pin holder*

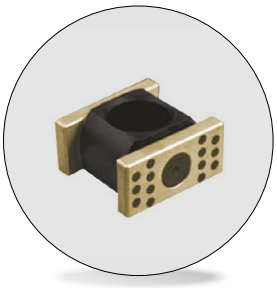

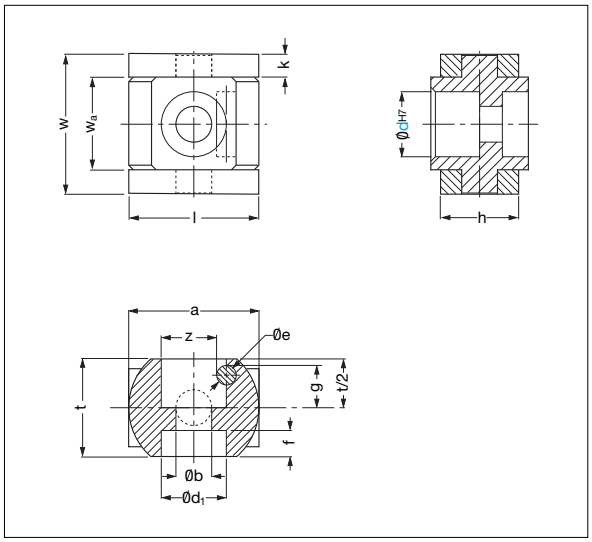

Codice	Materiale
Cod. **A436**	1.0503 (C45); bronzo-grafite
Serie: CFKHF (tipo fisso per A431)	

Codice	d	w	l	w_a	k	h	a	t	f	g	z	b	d_1	e
A436 - 8	8	24	25	12	6	13	20	16	5	6,5	7,5	5	10	3
A436 - 10	10	28	32	14	7	17	20	16	4	6,5	8,5	6	12	3
A436 - 12	12	31	40	17	7	20	25	20	5	8,5	10	7	13	4
A436 - 16	16	36	45	21	7,5	24	30	24	6	10	13	9	16	6
A436 - 20	20	43	45	28	7,5	24	40	30	8	13	17	11	20	6
A436 - 25	25	48	50	33	7,5	26	45	35	9,5	14	22	14	25	6
A436 - 30	30	55	60	38	8,5	30	50	38	9	15	27	14	25	6
A436 - 35	35	64	70	44	10	34	55	40	10	15	31	14	25	8
	40	72	80	50	11	38	60	43	11,5	16	36	18	32	8

Esempio di ordinazione/*Order example* = A436 -10 (codice)

Supporto perno inclinato *Inclined pin holder*

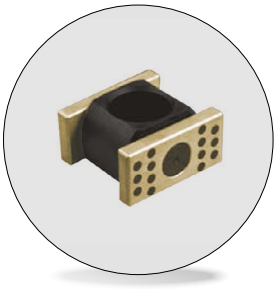

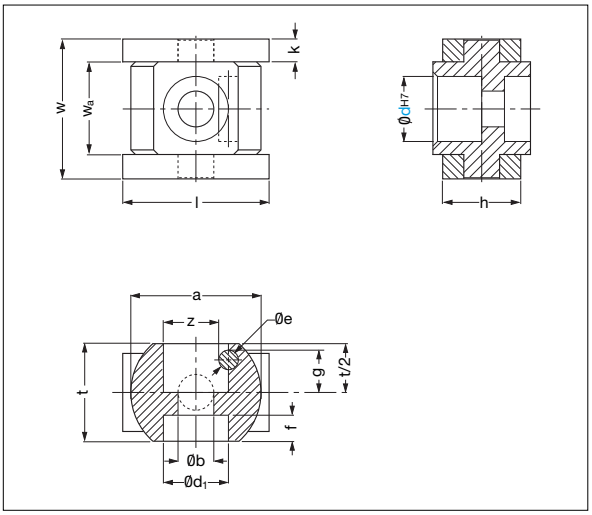

Codice	Materiale
Cod. **A437**	1.0503 (C45); bronzo-grafite
Serie: CFRHF (tipo fisso per A434)	

Codice	d	w	l	w_a	k	h	a	t	f	g	z	b	d_1	e
A437 - 10	10	26	28	14	6	17	20	16	3	6,5	8,5	6	10	3
A437 - 12	12	29	36	17	6	20	25	20	5	8	10	7	12	4
A437 - 16	16	33	40	20	6,5	20	30	24	6	10	13	9	16	6
A437 - 20	20	38	40	25	6,5	24	40	30	7	13	17	11	20	6
A437 - 25	25	45	45	30	7,5	26	45	35	9,5	14	22	14	25	6
A437 - 30	30	51	55	36	7,5	30	50	38	9	15	27	14	25	6
A437 - 35	35	58	70	42	8	34	55	40	10	15	31	14	25	8
A437 - 40	40	66	70	48	9	38	60	43	11,5	16	36	18	32	8

Esempio di ordinazione/*Order example* = A437-10 (codice)

CF Torino - È vietata la riproduzione, anche parziale, del presente catalogo.

Via Alba, 25 - 10024 Moncalieri (TO) - Italy
Tel. +39 011641121 - Fax +39 0116829188
cftorino@cftorino.it www.cftorino.it

Supporto perno inclinato *Inclined pin holder*



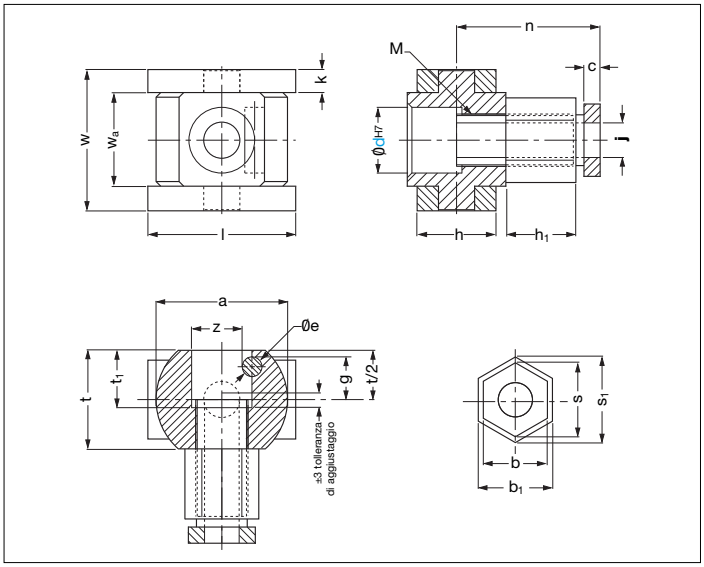

Codice	Materiale
Cod. **A438**	1.0503 (C45); bronzo-grafite
Serie: CFKHM (tipo regolabile per A432)	

Codice	d	w	l	w_a	k	h	h1	n	c	j	a	z	g	e	t	t1	b	s	b1	s1	M
A438 - 16	16	36	45	21	7,5	24	21	42	6	6,6	30	13	10	6	24	15	14	16,2	17	19,6	M14x1,5
A438 - 20	20	43	45	28	7,5	24	21	45	6	8,6	40	17	13	6	30	18	19	21,9	22	25,4	M18x1,5
A438 - 25	25	48	50	33	7,5	26	21,5	49	7	8,6	45	22	14	6	35	20,5	22	25,4	27	31,2	M22x1,5
A438 - 30	30	55	60	38	8,5	30	26	55	7	8,6	50	27	15	6	38	22	27	31,2	32	37	M27x1,5
A438 - 35	35	64	70	44	10	34	28	58	7	11	55	31	15	8	40	23	32	37	36	41,6	M30x1,5
A438 - 40	40	72	80	50	11	38	29	60,5	7	11	60	36	16	8	43	24,5	38	43,9	41	47,3	M36x1,5

Esempio di ordinazione/*Order example* = A438-16 (codice)

Supporto perno inclinato *Inclined pin holder*



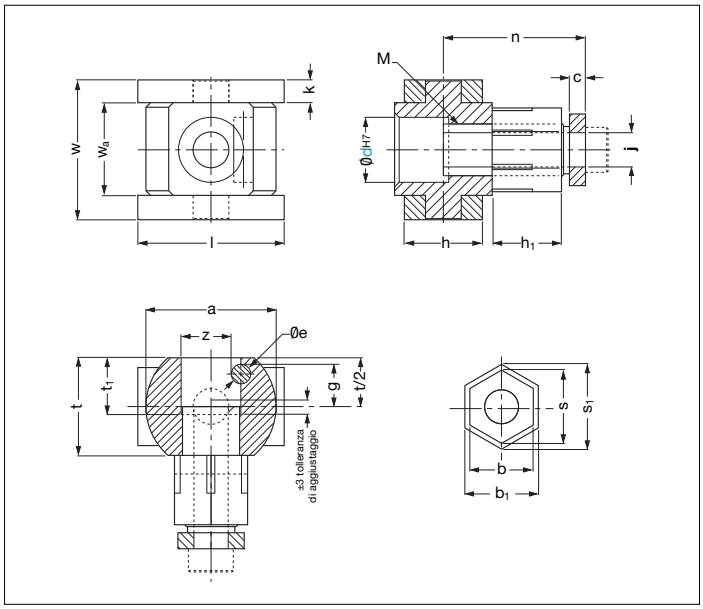

Codice	Materiale
Cod. **A439**	1.0503 (C45); bronzo-grafite
Serie: CFRHM (tipo regolabile per A435)	

Codice	d	w	l	wa	k	h	h1	n	c	j	a	z	g	e	t	t1	b	s	b1	s1	M
A439 - 16	16	33	40	20	6,5	20	21	42	6	6,6	30	13	10	6	24	15	14	16,2	17	19,6	M14x1,5
A439 - 20	20	38	40	25	6,5	24	21	45	6	8,6	40	17	13	6	30	18	19	22	22	25,4	M18x1,5
A439 - 25	25	45	45	30	7,5	26	21,5	49	7	8,6	45	22	14	6	35	20,5	22	25,4	27	31,2	M22x1,5
A439 - 30	30	51	60	36	7,5	30	25	54	7	8,6	50	27	15	6	38	22	27	31,2	32	37	M27x1,5
A439 - 35	35	58	62	42	8	34	28	58	7	11	55	31	15	8	40	23	32	37	36	41,6	M30x1,5
A439 - 40	40	66	70	49	9	38	29	60,5	7	11	60	36	16	8	43	24,5	38	43,9	41	47,3	M36x1,5

Esempio di ordinazione/*Order example* = A439-16 (codice)

CF Torino - È vietata la riproduzione, anche parziale, del presente catalogo.

Via Alba, 25 - 10024 Moncalieri (TO) - Italy
Tel. +39 011641121 - Fax +39 0116829188
cftorino@cftorino.it www.cftorino.it

Set boccola guida sferica *Spherical guide bushing set*



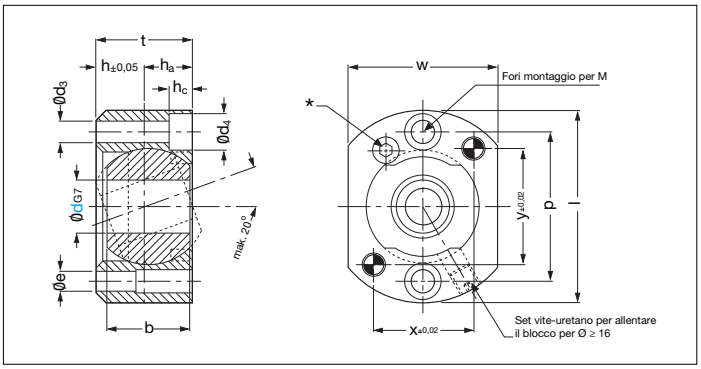

La figura mostra cod. A441

Temperatura massima di esercizio: 170° C

Codice	Materiale
Cod. **A440**	1.0503 (C45); bronzo-grafite (viti e spine non comprese)
Serie: CFMGL (tipo standard sinistro)	
Cod. **A441**	
Serie: CFMGR (tipo standard destro)	

*Posizione alternativa per set vite-uretano (solo su richiesta)

Codice	Codice	d	l	w	t	h	ha	b	M	p	hc	e^{H7}	x	y	d3	d4
A440 - 8	A441 - 8	8	44	28	17	9	8	14	5	32	6	5	20	28	6	10
A440 - 10	A441 - 10	10	46	30	20	11	9	16	5	34	6	5	22	28	6	10
A440 - 12	A441 - 12	12	50	32	22	12	10	18	6	36	6	6	22	30	7	11
A440 - 16	A441 - 16	16	58	45	29	16	13	25	6	45	7	6	30	35	7	11
A440 - 20	A441 - 20	20	65	50	33	18	15	28	6	52	7	6	35	40	7	11
A440 - 25	A441 - 25	25	78	57	38	21	17	33	8	62	9	8	40	50	9	15
A440 - 30	A441 - 30	30	86	65	43	24	19	37	8	70	9	8	48	55	9	15

Esempio di ordinazione/*Order example* = A440-10 (codice)

Set boccola guida sferica *Spherical guide bushing set*



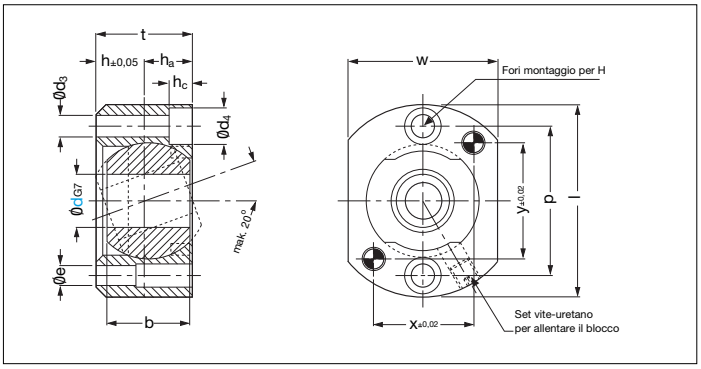

La figura mostra cod. A443

Temperatura massima di esercizio: 170° C

Codice	Materiale
Cod. **A442**	1.0503 (C45); bronzo-grafite (viti e spine non comprese)
Serie: CFMGHL (tipo forte sinistro)	
Cod. **A443**	
Serie: CFMGHR (tipo forte destro)	

Codice	Codice	d	l	w	t	h	ha	b	M	p	hc	e^{H7}	x	y	d3	d4
A442 - 25	A443 - 25	25	85	57	42	21	21	33	10	64	11	8	42	50	11	18
A442 - 30	A443 - 30	30	24	65	48	24	24	37	10	72	13	8	48	55	11	18
A442 - 35	A443 - 35	35	98	72	54	27	27	40	10	78	13	8	52	60	11	18
A442 - 40	A443 - 40	40	106	77	58	29	29	44	10	84	12	8	55	65	11	18
A442 - 50	A443 - 50	50	124	88	66	33	33	48	12	102	18	10	65	78	13	20

Esempio di ordinazione/*Order example* = A442-25 (codice)

CF Torino - È vietata la riproduzione, anche parziale, del presente catalogo.

Via Alba, 25 - 10024 Moncalieri (TO) - Italy
Tel. +39 011641121 - Fax +39 0116829188
cftorino@cftorino.it www.cftorino.it

Piastre isolanti

Insulation plates

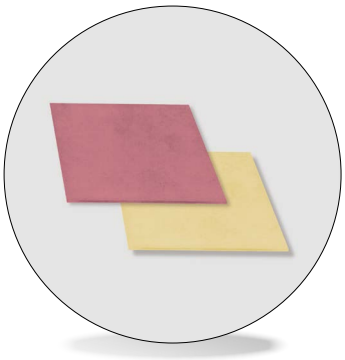

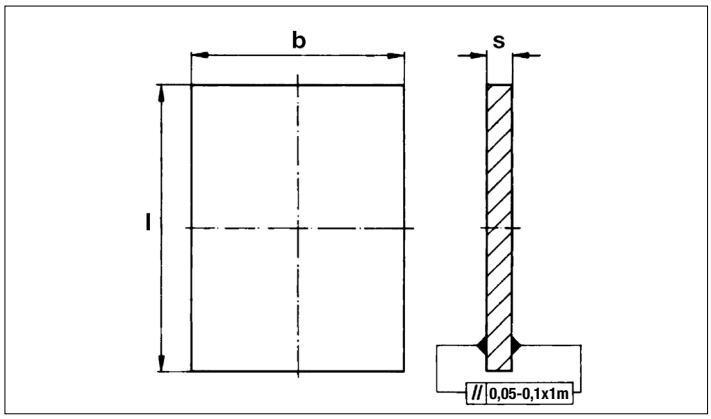

Codice	Cod. **WP3**	Cod. **WP6**
Temperatura di servizio	breve termine = 250° C lungo termine = 200° C	breve termine = 240° C lungo termine = 210° C
Conduttività termica	0,18 w/mk	0,30 w/mk
Densità	1,8 g/cm³	2 g/cm³
Resistenza alla compressione	23° = 300 N/mm² 200° = 120 N/mm²	23° = 600 N/mm² 200° = 280 N/mm²
Resistenza alla flessione	140 N/mm²	a 23° = 400 N/mm² a 200° = 130 N/mm²
Dimensione standard lastre	2200x1040 mm	3000x1250 mm
Spessori	5 ÷ 30 mm	6 ÷ 30 mm
Tolleranze	perimetro = -1 -2,5 spessore = 0,05 -0,1 per 1 m parallelismo = 0,05 -0,1 per 1 m	perimetro = -1 -2,5 spessore = 0,05 -0,1 per 1 m parallelismo = 0,05 -0,1 per 1 m

b	x	l	x	s
156	x	156	x	6
156	x	156	x	8
156	x	196	x	6
156	x	196	x	8
156	x	246	x	6
156	x	246	x	8
156	x	296	x	6
156	x	296	x	8
196	x	196	x	6
196	x	196	x	8
196	x	246	x	6
196	x	246	x	8
196	x	296	x	6
196	x	296	x	8
196	x	346	x	6
196	x	346	x	8
196	x	396	x	6
196	x	396	x	8
246	x	246	x	6
246	x	246	x	8
246	x	296	x	6
246	x	296	x	8
246	x	346	x	6
246	x	346	x	8
246	x	396	x	6
246	x	396	x	8
246	x	446	x	6
246	x	446	x	8
246	x	496	x	6
246	x	496	x	8
296	x	296	x	6
296	x	296	x	8
296	x	346	x	6
296	x	346	x	8
296	x	396	x	6
296	x	396	x	8
296	x	446	x	6
296	x	446	x	8
296	x	496	x	6
296	x	496	x	8

b	x	l	x	s
346	x	346	x	8
346	x	346	x	10
346	x	396	x	8
346	x	396	x	10
346	x	446	x	8
346	x	446	x	10
346	x	496	x	8
346	x	496	x	10
346	x	546	x	8
346	x	546	x	10
396	x	396	x	8
396	x	396	x	10
396	x	446	x	8
396	x	446	x	10
396	x	496	x	8
396	x	496	x	10
396	x	546	x	8
396	x	546	x	10
396	x	596	x	8
396	x	596	x	10
396	x	696	x	8
396	x	696	x	10
446	x	446	x	8
446	x	446	x	10
446	x	496	x	8
446	x	496	x	10
446	x	546	x	8
446	x	546	x	10
446	x	596	x	8
446	x	596	x	10
446	x	696	x	8
446	x	696	x	10

b	x	l	x	s
490	x	546	x	8
490	x	546	x	10
490	x	646	x	8
490	x	646	x	10
496	x	496	x	8
496	x	496	x	10
496	x	596	x	8
496	x	596	x	10
496	x	696	x	8
496	x	696	x	10
496	x	796	x	8
496	x	796	x	10
546	x	546	x	8
546	x	546	x	10
546	x	596	x	8
546	x	596	x	10
546	x	646	x	8
546	x	646	x	10
546	x	696	x	8
546	x	696	x	10
546	x	746	x	8
546	x	746	x	10
546	x	796	x	8
546	x	796	x	10
596	x	596	x	8
596	x	596	x	10
596	x	646	x	8
596	x	646	x	10
596	x	696	x	8
596	x	696	x	10
596	x	746	x	8
596	x	746	x	10
596	x	796	x	8
596	x	796	x	10

Disponiamo di numerose qualità di materiale per qualsiasi esigenza specifica.

Possiamo fornire qualsiasi dimensione a richiesta, specificare: cod. + b +l + s.

Eseguiamo piastre speciali lavorate a disegno.

Esempio di ordinazione/*Order example*: WP3 156x156x06 (cod. + b + l +s)

NORMALIZZATI PER STAMPI PLASTICA
Standard parts for molds

CF Torino - È vietata la riproduzione, anche parziale, del presente catalogo.

Via Alba, 25 - 10024 Moncalieri (TO) - Italy
Tel. +39 011641121 - Fax +39 0116829188
cftorino@cftorino.it www.cftorino.it

Piastre isolanti con foro

Insulation plates with hole

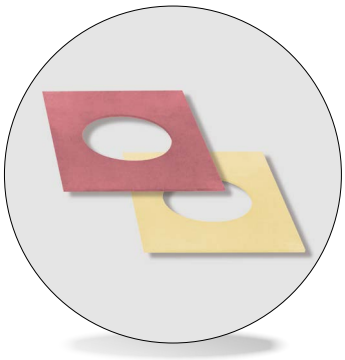

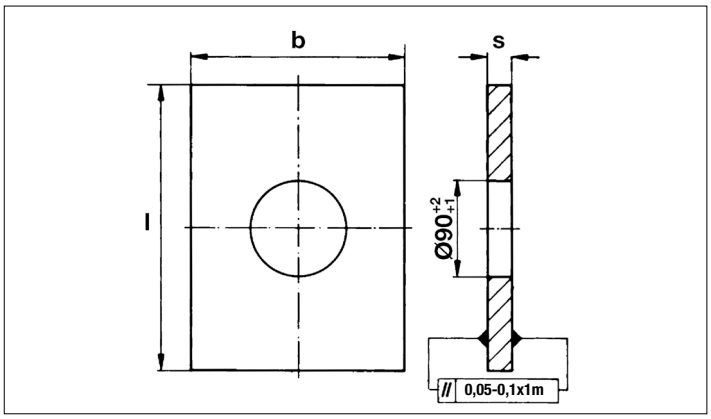

Codice	Cod. **WF3**	Cod. **WF6**
Temperatura di servizio	breve termine = 250° C lungo termine = 200° C	breve termine = 240° C lungo termine = 210° C
Conduttività termica	0,18 w/mk	0,30 w/mk
Densità	1,8 g/cm³	2 g/cm³
Resistenza alla compressione	23° = 300 N/mm² 200° = 120 N/mm²	23° = 600 N/mm² 200° = 280 N/mm²
Resistenza alla flessione	140 N/mm²	a 23° = 400 N/mm² a 200° = 130 N/mm²
Dimensione standard lastre	2200x1040 mm	3000x1250 mm
Spessori	5 ÷ 30 mm	6 ÷ 30 mm
Tolleranze	perimetro = -1 -2,5 spessore = 0,05 -0,1 per 1 m parallelismo = 0,05 -0,1 per 1 m	perimetro = -1 -2,5 spessore = 0,05 -0,1 per 1 m parallelismo = 0,05 -0,1 per 1 m

b	x	l	x	s
156	x	156	x	6
156	x	156	x	8
156	x	196	x	6
156	x	196	x	8
156	x	246	x	6
156	x	246	x	8
156	x	296	x	6
156	x	296	x	8
196	x	196	x	6
196	x	196	x	8
196	x	246	x	6
196	x	246	x	8
196	x	296	x	6
196	x	296	x	8
196	x	346	x	6
196	x	346	x	8
196	x	396	x	6
196	x	396	x	8
246	x	246	x	6
246	x	246	x	8
246	x	296	x	6
246	x	296	x	8
246	x	346	x	6
246	x	346	x	8
246	x	396	x	6
246	x	396	x	8
246	x	446	x	6
246	x	446	x	8
246	x	496	x	6
246	x	496	x	8
296	x	296	x	6
296	x	296	x	8
296	x	346	x	6
296	x	346	x	8
296	x	396	x	6
296	x	396	x	8
296	x	446	x	6
296	x	446	x	8
296	x	496	x	6
296	x	496	x	8

b	x	l	x	s
346	x	346	x	8
346	x	346	x	10
346	x	396	x	8
346	x	396	x	10
346	x	446	x	8
346	x	446	x	10
346	x	496	x	8
346	x	496	x	10
346	x	546	x	8
346	x	546	x	10
396	x	396	x	8
396	x	396	x	10
396	x	446	x	8
396	x	446	x	10
396	x	496	x	8
396	x	496	x	10
396	x	546	x	8
396	x	546	x	10
396	x	596	x	8
396	x	596	x	10
396	x	696	x	8
396	x	696	x	10
446	x	446	x	8
446	x	446	x	10
446	x	496	x	8
446	x	496	x	10
446	x	546	x	8
446	x	546	x	10
446	x	596	x	8
446	x	596	x	10
446	x	696	x	8
446	x	696	x	10

b	x	l	x	s
490	x	546	x	8
490	x	546	x	10
490	x	646	x	8
490	x	646	x	10
496	x	496	x	8
496	x	496	x	10
496	x	596	x	8
496	x	596	x	10
496	x	696	x	8
496	x	696	x	10
496	x	796	x	8
496	x	796	x	10
546	x	546	x	8
546	x	546	x	10
546	x	596	x	8
546	x	596	x	10
546	x	646	x	8
546	x	646	x	10
546	x	696	x	8
546	x	696	x	10
546	x	746	x	8
546	x	746	x	10
546	x	796	x	8
546	x	796	x	10
596	x	596	x	8
596	x	596	x	10
596	x	646	x	8
596	x	646	x	10
596	x	696	x	8
596	x	696	x	10
596	x	746	x	8
596	x	746	x	10
596	x	796	x	8
596	x	796	x	10

Esempio di ordinazione/*Order example*: WF3 156x156x06 (cod. + b + l +s)

Specificare diametro del foro centrale se diverso da Ø90
Disponiamo di numerose qualità di materiale per qualsiasi esigenza specifica.

Possiamo fornire qualsiasi dimensione a richiesta, specificare: cod. + b +l + s.

Eseguiamo piastre speciali lavorate a disegno.

NORMALIZZATI PER STAMPI PLASTICA
Standard parts for molds

CF Torino - È vietata la riproduzione, anche parziale, del presente catalogo.

Via Alba, 25 - 10024 Moncalieri (TO) - Italy
Tel. +39 011641121 - Fax +39 0116829188
cftorino@cftorino.it www.cftorino.it

Dispositivo aggancio-sgancio regolabile con fermo piastra

Latch lock

Stampo chiuso

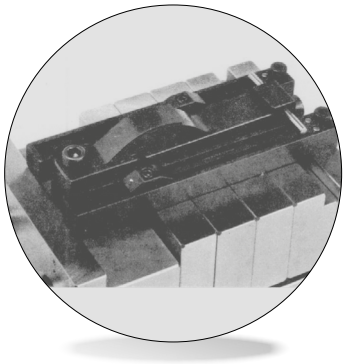

Prima piastra aperta
(bloccato dal fermo piastra)

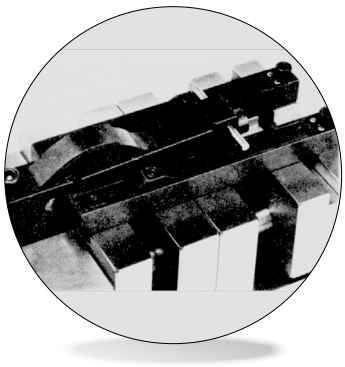

Seconda piastra aperta
(bloccato dal fermo piastra)

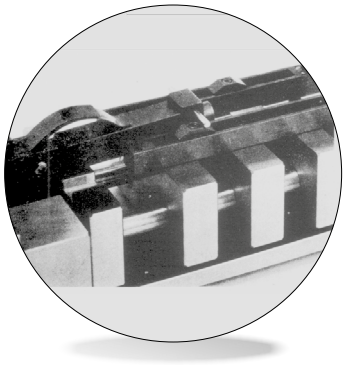

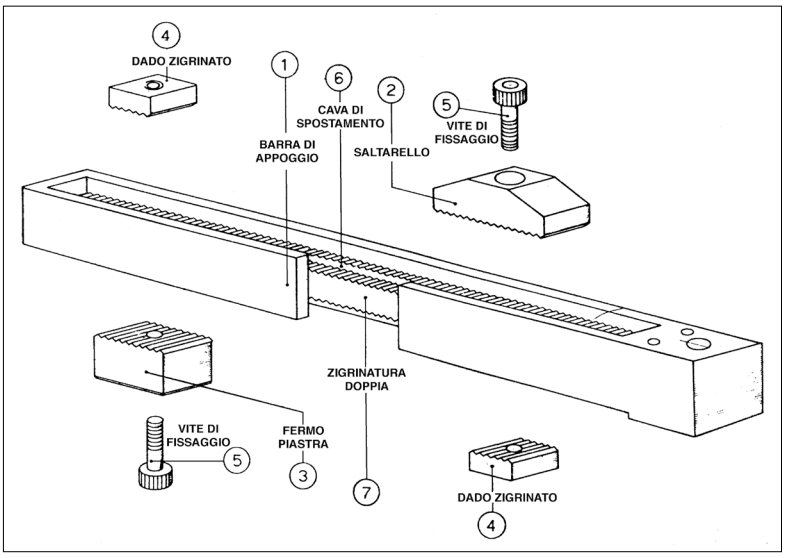

Per muovere una o più piastre e contemporaneamente strappare la materozza si consiglia l'uso del NUOVO AGGANCIO-SGANCIO REGOLABILE. Il dispositivo aggancia la piastra di forma di una delle metà dello stampo e si aggancia per mezzo del saltarello (2) dopo aver raggiunto la corsa desiderata. Il saltarello (2) è regolabile nella posizione più appropriata e costituisce il punto più importante della regolazione. Quando lo stampo è chiuso, la molla a lamella (13) tiene l'asta (9) nella posizione di tiro. L'aggancio del dispositivo sulla piastra mobile è da ricavare con l'esatto posizionamento del blocchetto temperato (11) che si fissa con due viti. La lunghezza dell'asta (9) è di mm. 170. Nel caso che la misura non si accordasse con le Vostre esigenze l'asta può essere accorciata sino ad un minimo di mm. 90 (pezzi non temperati). La lunghezza utile regolabile della barra di appoggio (1) è di mm. 150. - FUNZIONAMENTO: Per mezzo della molla a lamella (13) l'asta (9) resta agganciata al blocchetto (11), il dispositivo è tenuto in posizione di movimento. La spina di sganciamento (14) è fissata nella testa (10) del dispositivo e scorre con il movimento di apertura dello stampo sopra la barra di appoggio (1) su cui viene fissato il saltarello (2) regolabile, superando l'altezza del quale si effettua lo sganciamento della piastra. In questo punto viene applicato il fermo piastra (3) che impedisce alla piastra mobile di non superare l'apertura desiderata. Per aprire più di una piastra è sufficiente applicare in parallelo alla barra di appoggio una seconda barra. (Vedi disegno). - MONTAGGIO: L'asta (9) viene fornita imperniata con una spina cilindrica (12) sul blocco di posizionamento (8) che viene fissato con una vite sulla piastra di fondo dopo aver effettuato una fresatura della larghezza del blocco stesso. (Vedi disegno). Essa resta in tiro tramite una molla a lamella (13) che obbliga la testa del dispositivo (10) ad agganciarsi al blocchetto (11) pronto per tirare la piastra mobile. Per il fissaggio del blocchetto (11) si ricava sulla piastra mobile uno scarico nella dimensione del blocchetto stesso, che viene fissato tramite due viti. La barra di appoggio (1) viene fissata con una vite e due spine cilindriche sull'ultima piastra fissa. Per poter giocare sulle diverse possibilità d'impiego di detta barra, ognuno può scegliere la posizione di fissaggio più idonea (O sulla piastra fissa o anche sulla piastra mobile. Si consiglia di interpellare il tecnico). La regolazione del saltarello (2) è semplicissima. Basta svitare una vite e posizionare il saltarello nel punto desiderato. Lo stesso vale anche per il fermo piastra (3). Con questo sistema si può regolare l'apertura delle piastre anche dopo il montaggio del dispositivo.

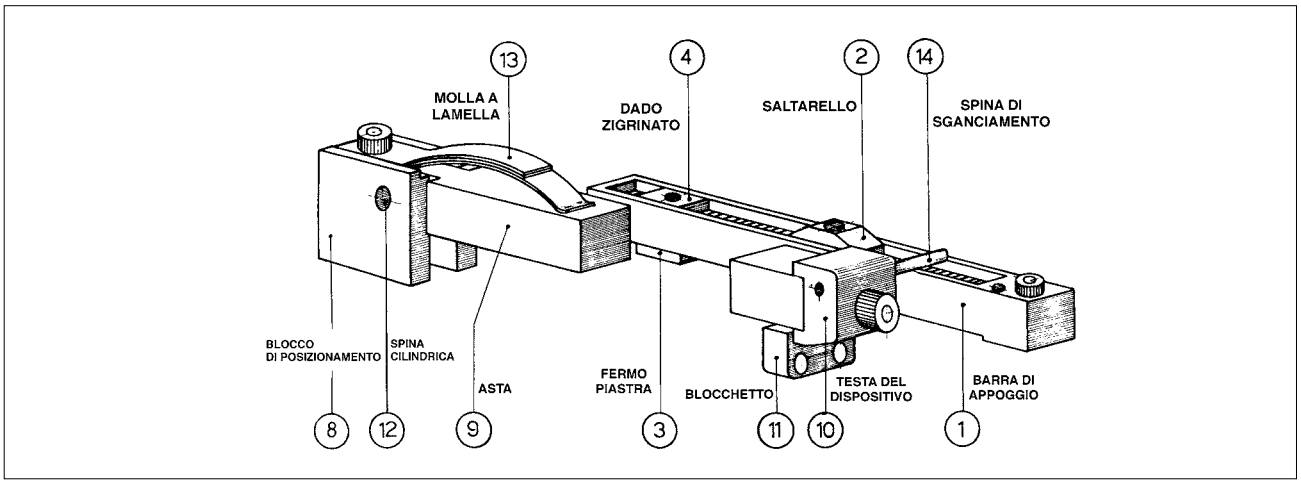

OF Torino - È vietata la riproduzione, anche parziale, del presente catalogo.

Via Alba, 25 - 10024 Moncalieri (TO) - Italy
Tel. +39 011641121 - Fax +39 0116829188
cftorino@cftorino.it www.cftorino.it

Dispositivo aggancio-sgancio

Latch lock

Leva ZH 90/...

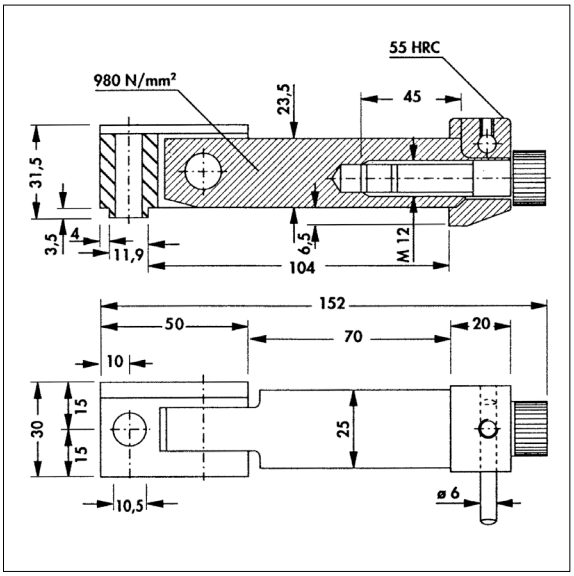

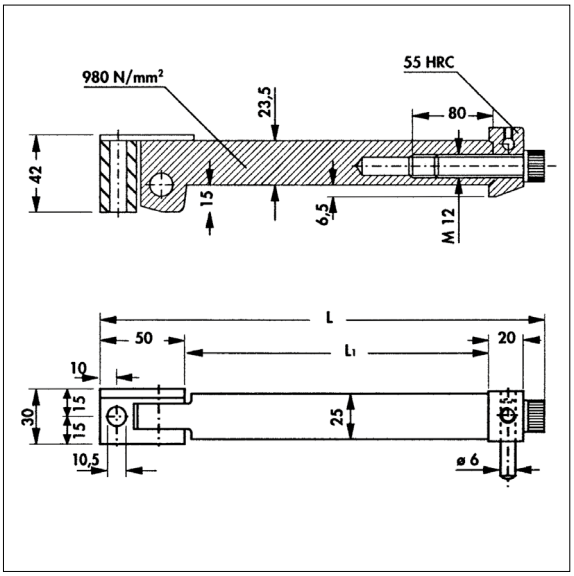

TIPO	SERIE	L	L1
1	ZH 90/1	–	–

TIPO	SERIE	L	L1
2	ZH 90/2	252	170
3	ZH 90/3	302	220
4	ZH 90/4	352	270
1 BIS	ZH 90/1 BIS	172	90

Esempio di ordinazione/*Order example*: ZH 90/3 (serie)

Barra di appoggio ZH 90/0...

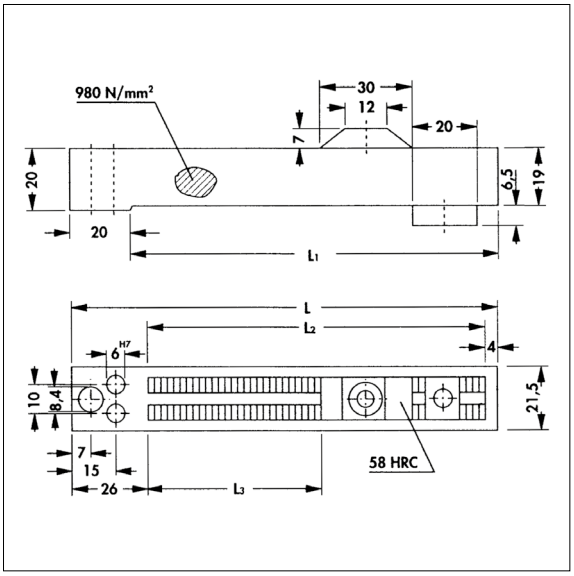

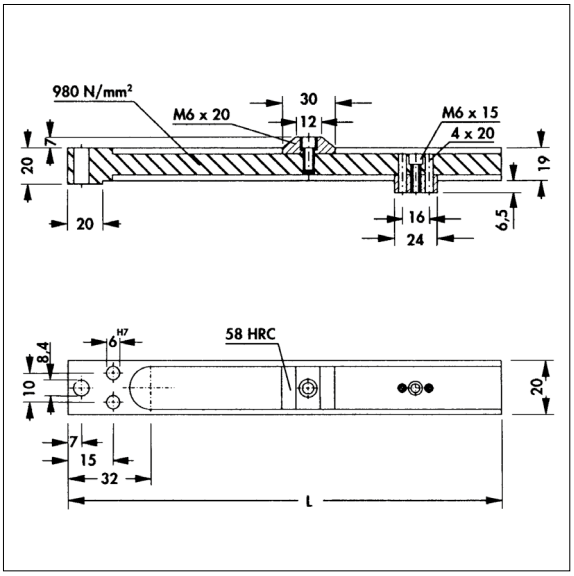

TIPO	SERIE	L	L1	L2	L3 MAX
01	ZH 90/01	140	120	110	60
02	ZH 90/02	204	184	174	124
06	ZH 90/06	250	230	220	170

TIPO	SERIE	L	L1	L2	L3 MAX
03	ZH 90/03	200	–	–	–
04	ZH 90/04	250	–	–	–
05	ZH 90/05	300	–	–	–

Esempio di ordinazione/*Order example*: ZH 90/02 (serie)

NORMALIZZATI PER STAMPI PLASTICA
Standard parts for molds

CF Torino - È vietata la riproduzione, anche parziale, del presente catalogo.

Via Alba, 25 - 10024 Moncalieri (TO) - Italy
Tel. +39 011641121 - Fax +39 0116829188
cftorino@cftorino.it www.cftorino.it

Dispositivo aggancio-sgancio

Latch lock

Dispositivo extra-completo

Serie ZH 91/A

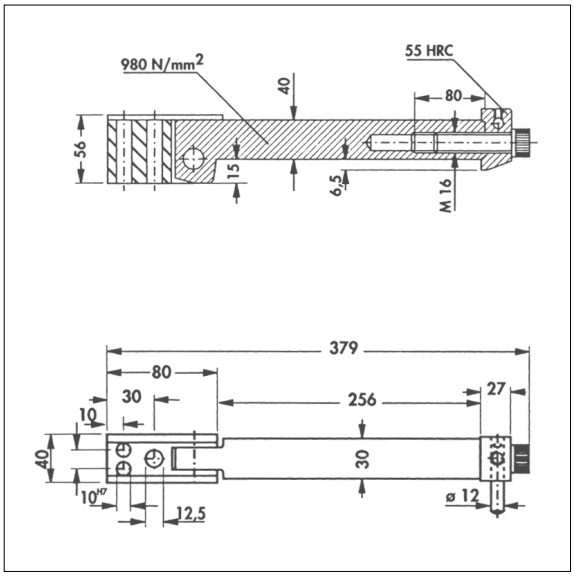

Serie ZH 91/B

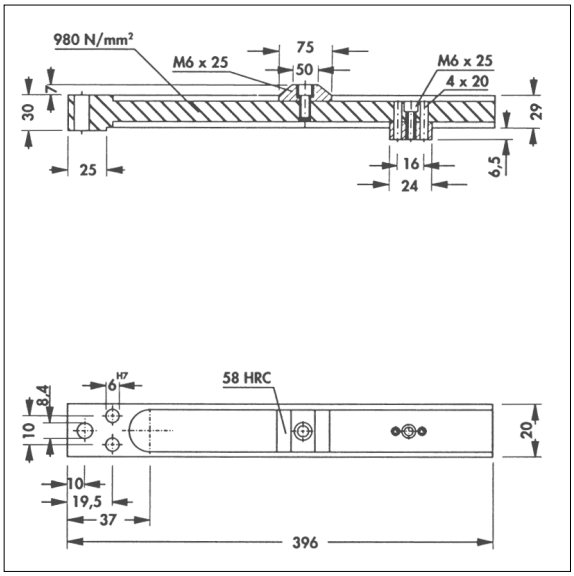

Esempio di ordinazione/*Order example*: ZH 91/A (serie)

Confezioni standard aggancio-sgancio

Codice	Contenuto
BOX 140 R	N°2 ZH 90/1
	N°2 ZH 90/01
BOX 200 R	N°2 ZH 90/2
	N°2 ZH 90/02
BOX 250 R	N°2 ZH 90/3
	N°2 ZH 90/06
BOX 140 Bis	N°2 ZH 90/1 BIS
	N°2 ZH 90/01
BOX 200 Fix	N°2 ZH 90/2
	N°2 ZH 90/03
BOX 250 Fix	N°2 ZH 90/3
	N°2 ZH 90/04
BOX 300 Fix	N°2 ZH 90/4
	N°2 ZH 90/05
BOX 400 Fix	N°2 ZH 91/A
	N°2 ZH 91/B

Esempio di ordinazione/*Order example*: BOX 140R (codice)

CF Torino - È vietata la riproduzione, anche parziale, del presente catalogo.

Via Alba, 25 - 10024 Moncalieri (TO) - Italy
Tel. +39 011641121 - Fax +39 0116829188
cftorino@cftorino.it www.cftorino.it

Dispositivo automatico di estrazione AG-S

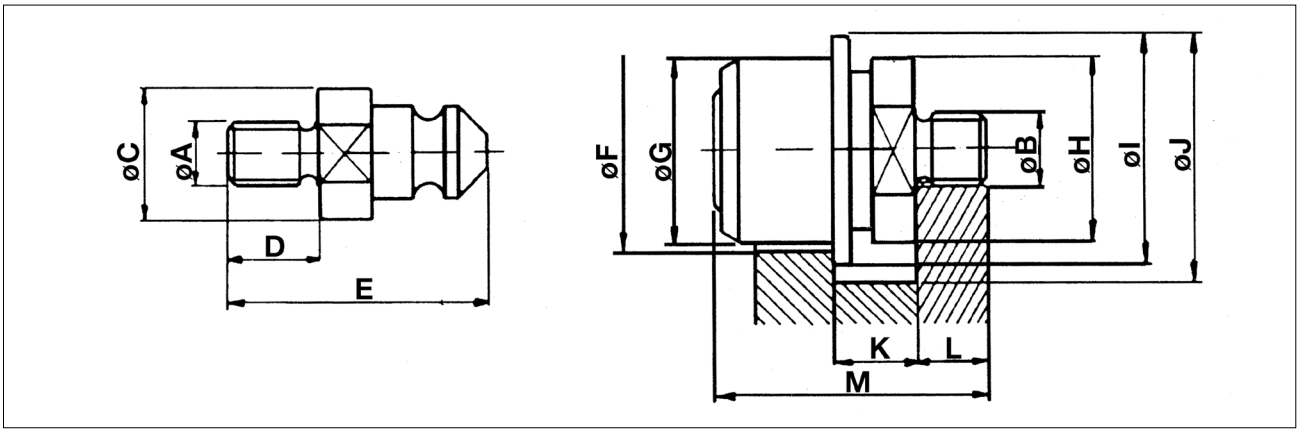



Codice
Cod. **AGS/...**

MASCHIO	Dispositivo	FEMMINA	
3301	Micro - Completo	3302	1500 kg
3401	Mignon - Completo	3402	2400 kg
3411	Normale - Completo	3412	3200 kg
3421	Extra -Completo	3422	18000 kg

MASCHIO

Tipo	A	C	D	E
3301	M10 x 1,5	22,8	20	45,5
	M12 x 1,75			
	M14 x 2			
3401	M10 x 1,5	25,8	20	55
	M12 x 1,75			
	M14 x 2			
3411	M16 x 2	35	35	68
	M18 x 2,5			
	M20 x 2,5			
	M24 x 3			
	M27 x 3			
	M30 x 3,5			
3421	M24 x 3	43	30	80
	M27 x 3			
	M30 x 3,5			
	M36 x 4			

FEMMINA

Tipo	B	F	G	H	I	J	K	L	M
3302	M16 x 1,5	34	32	32	39	43	9	15	42,5
3402	M16 x 1,5	40	38	38	48	53	13	15	52
3412	M16 x 1,5	58	56	52	65	70	17	18	68
	M18 x 1,5								
	M20 x 1,5								
	M24 x 1,5								
	M27 x 1,5								
	M30 x 1,5								
3422	M24 x 1,5	66	64	60	74	79	22	23	84
	M27 x 1,5								
	M30 x 1,5								
	M36 x 2								

Esempio di ordinazione/*Order example*: AGS-3411/M24 + 3412/M20 (cod. + tipo maschio/M + tipo femmina/M)

CF Torino - È vietata la riproduzione, anche parziale, del presente catalogo.

Via Alba, 25 - 10024 Moncalieri (TO) - Italy
Tel. +39 011641121 - Fax +39 0116829188
cftorino@cftorino.it www.cftorino.it



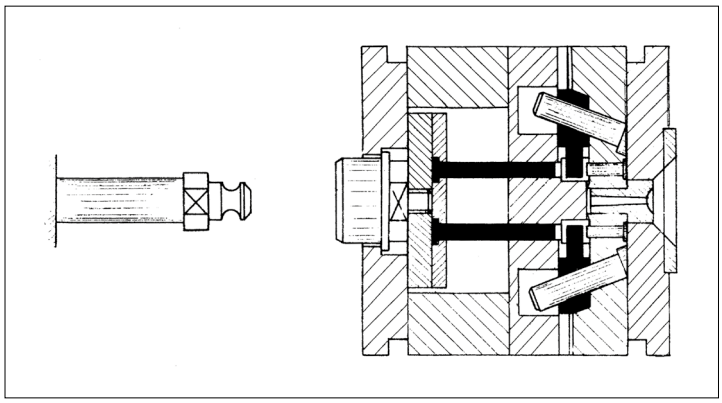

Istruzioni per il montaggio del dispositivo AG-S

Montare il corpo del dispositivo sul tavolino della piastra portaestrattori e il perno sull'estrattore della macchina.

Questo dispositivo è indispensabile specialmente per gli stampi a ganascia mobile, in quanto deve essere garantito che le spine di estrazione non vengano piegate o tranciate dai tasselli laterali. Si rende quindi necessario che le spine di estrazione vengano ritirate prima della chiusura dello stampo. Questo può essere ottenuto mediante l'impiego di un dispositivo automatico di estrazione-richiamo. Il nostro dispositivo garantisce una sicurezza dovuta a collaudi effettuati nelle più svariate lavorazioni di stampaggio, e unisce a tutto ciò, un risparmio ai gravosi costi di riparazione dello stampo e inutili perdite di tempo.

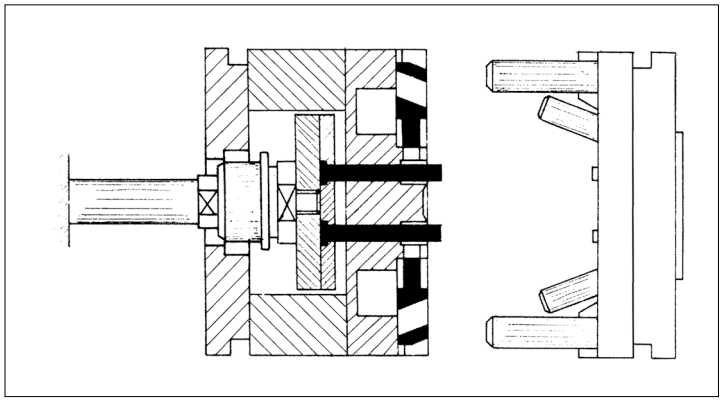

FUNZIONAMENTO

1) Stampo chiuso. Il materiale viene iniettato.

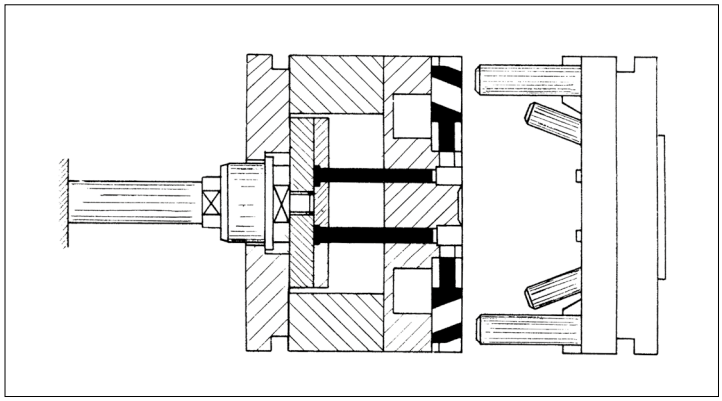

2) Stampo in posizione di estrazione. I tasselli laterali sono usciti. Il perno fisso di estrazione-richiamo è agganciato nel perno mobile del dispositivo e ha eseguito l'estrazione del pezzo stampato.

3) Lo stampo si chiude e richiama il gruppo estrazione sino alla posizione di battuta. I tasselli mobili laterali possono ora rientrare senza ostacoli.

MISURE PER IL MONTAGGIO

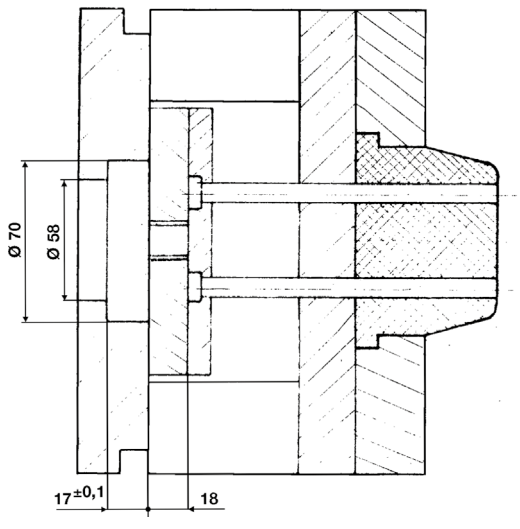

CF Torino - È vietata la riproduzione, anche parziale, del presente catalogo.

Via Alba, 25 - 10024 Moncalieri (TO) - Italy
Tel. +39 011641121 - Fax +39 0116829188
cftorino@cftorino.it www.cftorino.it

Portastampi per materie plastiche

Standard mold bases

Materiale
1.1730 (C 45 W) 1.2738 (40 CrMnNiMo 8 6 4)

NOTA: si eseguono su richiesta portastampi speciali a disegno.

Esecuzioni di serie									
156	**196**	**246**	**296**	**346**	**396**	**446**	**490**	**540**	**590**
156	196	246	296	346	396	446	496	546	596
196	246	296	346	396	446	496	546	596	646
246	296	346	396	446	496	546	596	646	696
	346	396	446	496	546	596	646	696	746
							696	746	796
								796	

Sulle piastre PS e PF standard, sono stati aggiunti n° 4 filetti passanti M8, nei quattro angoli a: mm 10x10 = serie 156 e 196; mm 12,5x12,5 = serie 246; mm 15x15 = serie 296 e 346; mm 17,5x17,5 = serie 396 e 446

Serie **XE**

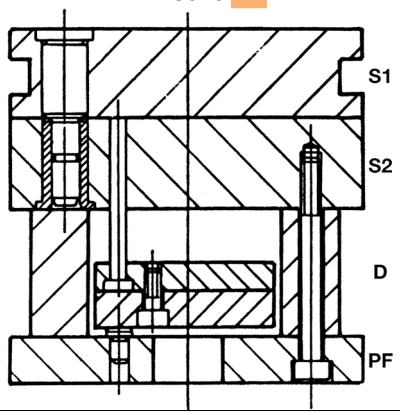

Serie **X**

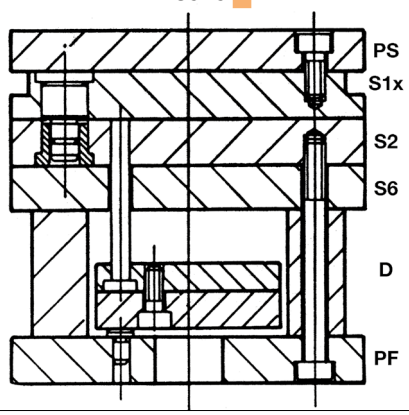

Serie **XE + M**

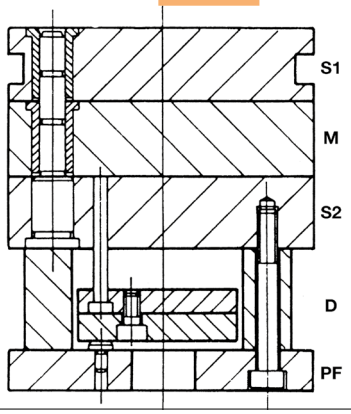

Serie **X + M**

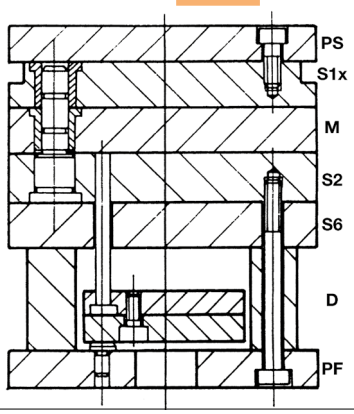

Su richiesta si esegue tavolino incolonnato.

Tipo A

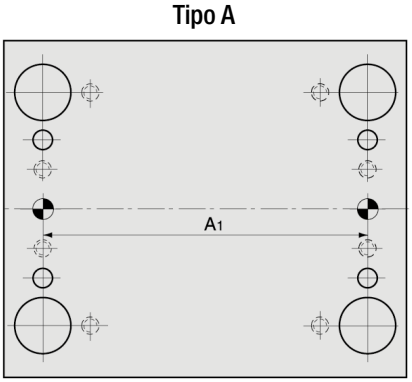

Tipo B

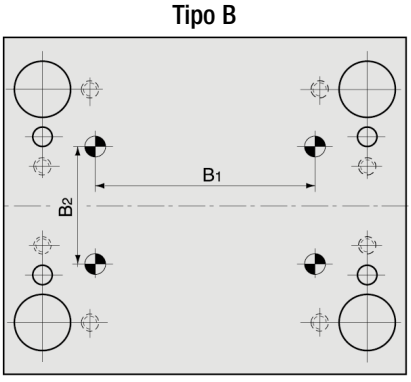

Guida tavolino

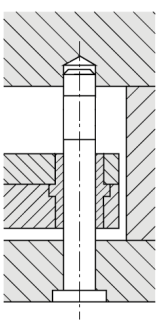

CF Torino - È vietata la riproduzione, anche parziale, del presente catalogo.

Via Alba, 25 - 10024 Moncalieri (TO) - Italy
Tel. +39 011641121 - Fax +39 0116829188
cftorino@cftorino.it www.cftorino.it

Portastampo serie XE 156

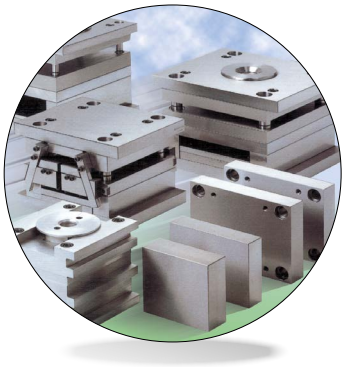

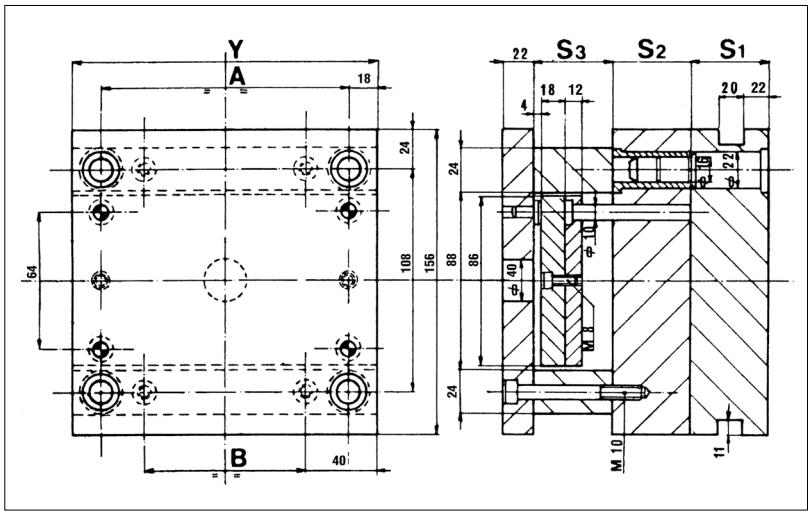

Codice
Cod. **XE 156x...**

Y	156
A	120
B	76

Y	196
A	160
B	116

Y	246
A	210
B	166

S_1				
36	46	56	66	76

S_2					
26	36	46	56	66	76

S_3		
57	77	97

Esempio di ordinazione/*Order example*: XE 156x156x46x36x57/C45(materiale) (XE156xYxS1xS2xS3)

Portastampo serie XE 196

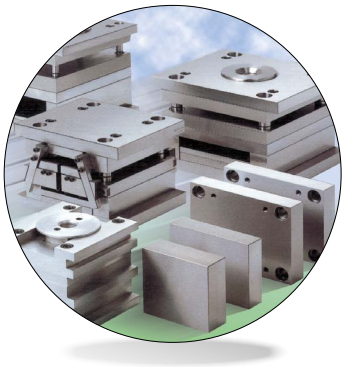

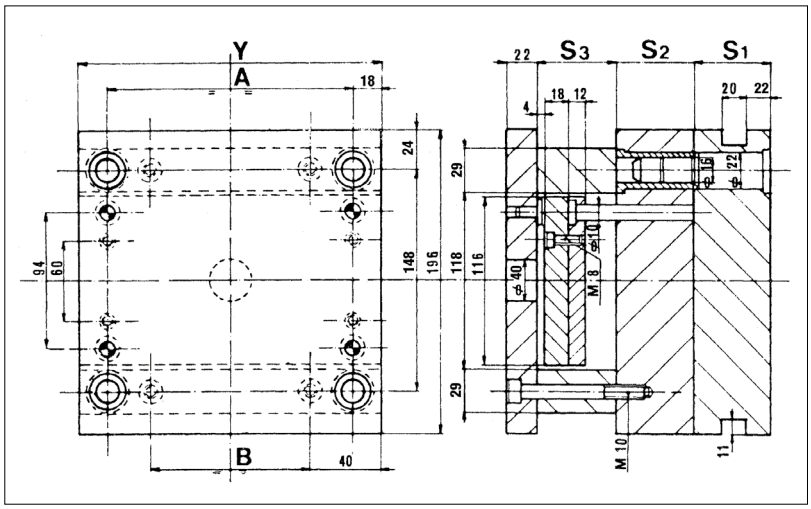

Codice
Cod. **XE 196x...**

Y	196
A	160
B	116

Y	246
A	210
B	166

Y	296
A	260
B	216

Y	346
A	310
B	266

S_1					
36	46	56	66	76	96

S_2						
26	36	46	56	66	76	96

S_3		
57	77	97

Esempio di ordinazione/*Order example*: XE 196x246x46x56x57/C45 (materiale) (XE196xYxS1xS2xS3)

CF Torino - È vietata la riproduzione, anche parziale, del presente catalogo.

Via Alba, 25 - 10024 Moncalieri (TO) - Italy
Tel. +39 011641121 - Fax +39 0116829188
cftorino@cftorino.it www.cftorino.it

Portastampo serie XE 246

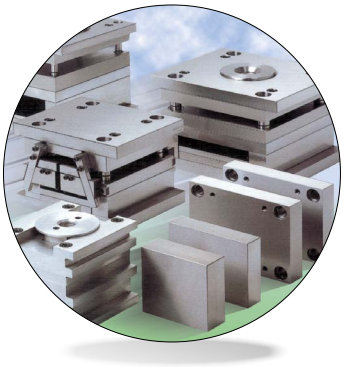

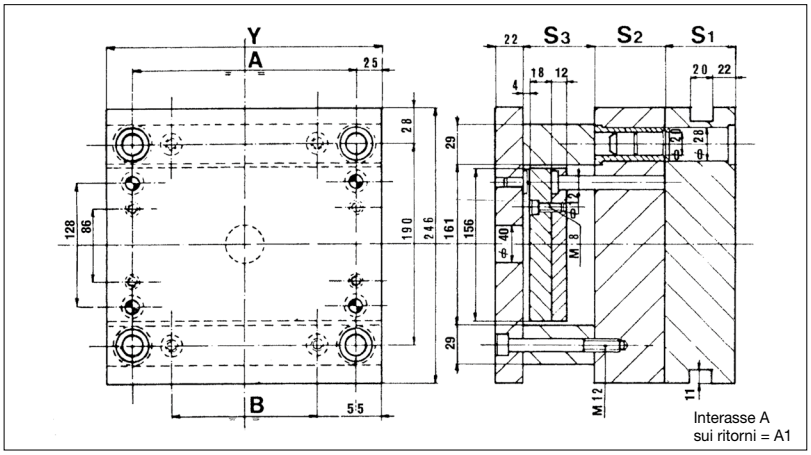

Codice
Cod. **XE 246x...**

Y	246
A	196
B	136
A1	210

Y	296
A	246
B	186
A1	260

Y	346
A	296
B	236
A1	310

Y	396
A	346
B	286
A1	360

S_1					
36	46	56	66	76	96

S_2						
26	36	46	56	66	76	96

S_3		
57	77	97

Esempio di ordinazione/*Order example*: XE 246x296x56x56x77/C45 (materiale) (XE246xYxS1xS2xS3)

Portastampo serie XE 296

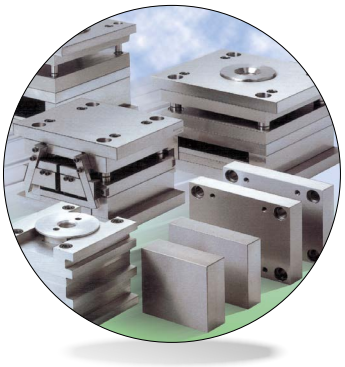

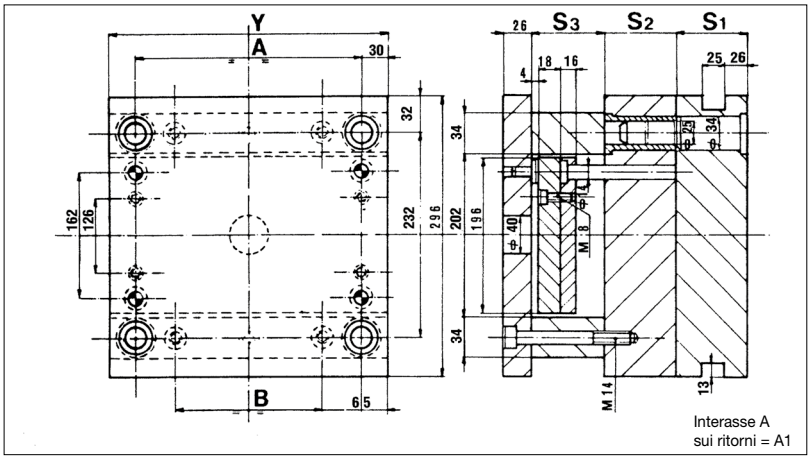

Codice
Cod. **XE 296x...**

Y	296
A	236
B	166
A1	256

Y	346
A	286
B	216
A1	306

Y	396
A	336
B	266
A1	356

Y	446
A	386
B	316
A1	406

S_1						
46	56	66	76	96	116	

S_2							
36	46	56	66	76	96	116	

S_3		
57	77	97

Esempio di ordinazione/*Order example*: XE 296x446x66x76x57/C45 (materiale) (XE296xYxS1xS2xS3)

CF Torino - È vietata la riproduzione, anche parziale, del presente catalogo.

Via Alba, 25 - 10024 Moncalieri (TO) - Italy
Tel. +39 011641121 - Fax +39 0116829188
cftorino@cftorino.it www.cftorino.it

Portastampo serie XE 346

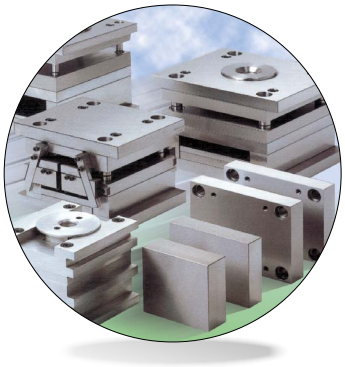

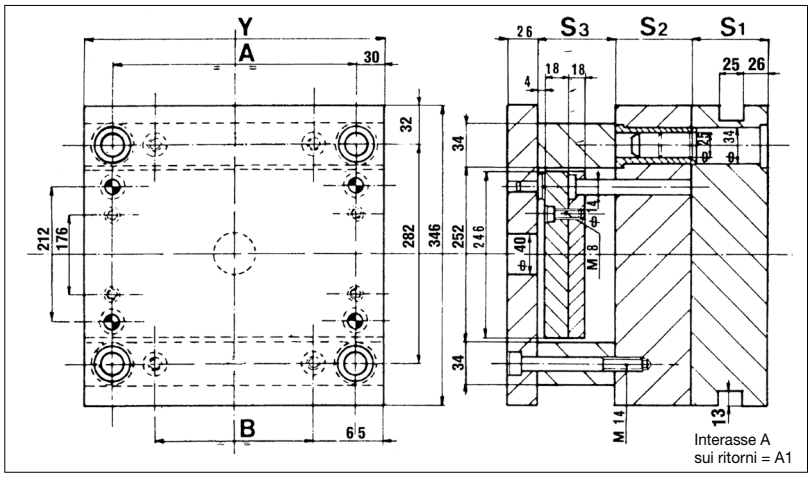

Codice
Cod. **XE 346x...**

Y	346
A	286
B	216
A1	306

Y	396
A	336
B	266
A1	356

Y	446
A	386
B	316
A1	406

Y	496
A	436
B	366
A1	456

S_1					
46	56	66	76	96	116

S_2						
36	46	56	66	76	96	116

S_3		
57	77	97

Esempio di ordinazione/*Order example*: XE 346x496x96x116x77/C45(materiale) (XE346xYxS1xS2xS3)

Portastampo serie XE 396

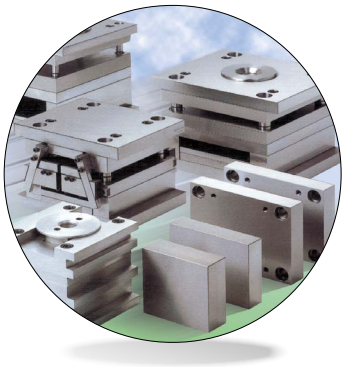

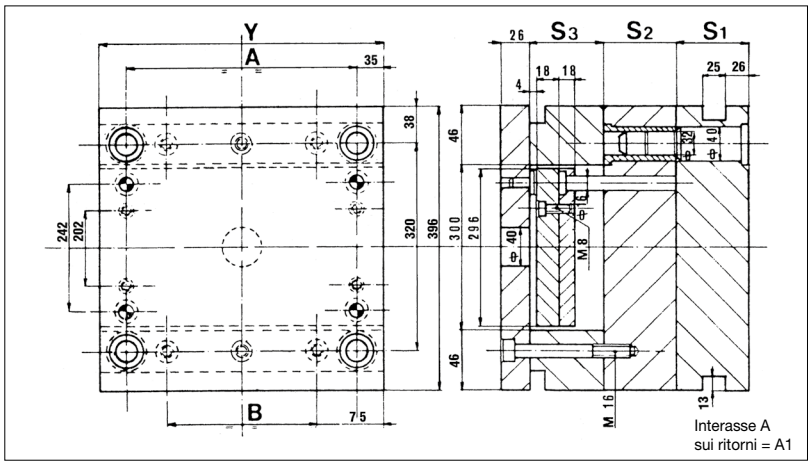

Codice
Cod. **XE 396x...**

Y	396
A	326
B	246
A1	346

Y	446
A	376
B	296
A1	396

Y	496
A	426
B	346
A1	446

Y	546
A	476
B	396
A1	496

S_1						
46	56	66	76	96	116	146

S_2						
46	56	66	76	96	116	146

S_3			
57	77	97	117

Esempio di ordinazione/*Order example*: XE 396x446x96x76x97/C45 (materiale) (XE396xYxS1xS2xS3)

CF Torino - È vietata la riproduzione, anche parziale, del presente catalogo.

Via Alba, 25 - 10024 Moncalieri (TO) - Italy
Tel. +39 011641121 - Fax +39 0116829188
cftorino@cftorino.it www.cftorino.it

Portastampo serie XE 446

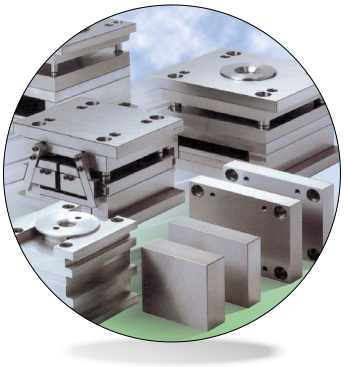

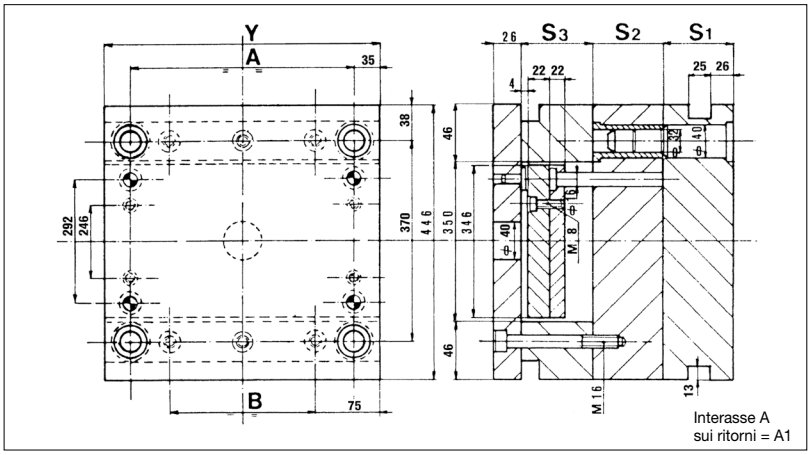

Codice
Cod. **XE 446x...**

Y	446
A	376
B	296
A1	396

Y	496
A	426
B	346
A1	446

Y	546
A	476
B	396
A1	496

Y	596
A	526
B	446
A1	546

S_1						
46	56	66	76	96	116	146

S_2						
46	56	66	76	96	116	146

S_3			
57	77	97	117

Esempio di ordinazione/*Order example*: XE 446x446x76x76x57/C45 (materiale) (XE446xYxS1xS2xS3)

Portastampo serie X 156

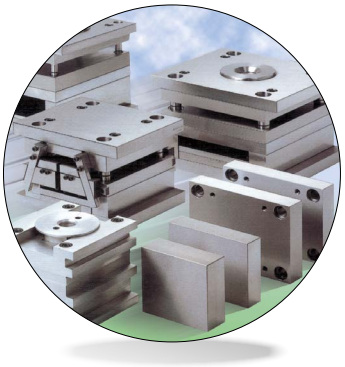

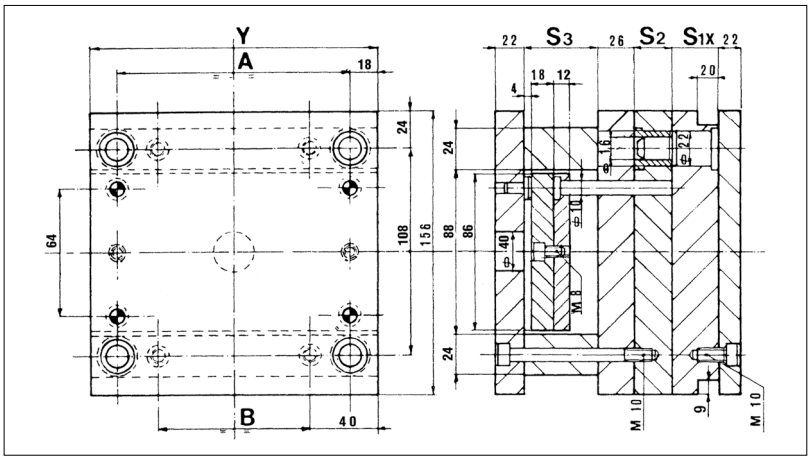

Codice
Cod. **X 156x...**

Y	156
A	120
B	76

Y	196
A	160
B	116

Y	246
A	210
B	166

S_1x					
26	36	46	56	66	76

S_2					
26	36	46	56	66	76

S_3		
57	77	97

Esempio di ordinazione/*Order example*: X 156x156x36x36x57/C45 (materiale) (X156 x Y x S1x x S2 x S3)

CF Torino - È vietata la riproduzione, anche parziale, del presente catalogo.

Via Alba, 25 - 10024 Moncalieri (TO) - Italy
Tel. +39 011641121 - Fax +39 0116829188
cftorino@cftorino.it www.cftorino.it

Portastampo serie X 196

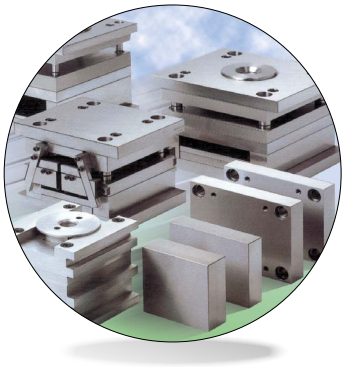

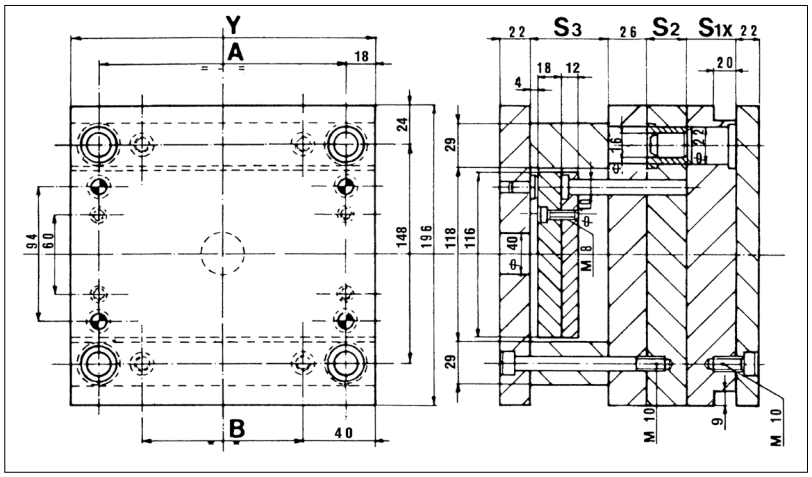

Codice
Cod. **X 196x...**

Y	196
A	160
B	116

Y	246
A	210
B	166

Y	296
A	260
B	216

Y	346
A	310
B	266

S_1x						
26	36	46	56	66	76	96

S_2						
26	36	46	56	66	76	96

S_3		
57	77	97

Esempio di ordinazione/*Order example*: X 196x196x36x36x57/C45 (materiale) (X196 x Y x S1x x S2 x S3)

Portastampo serie X 246

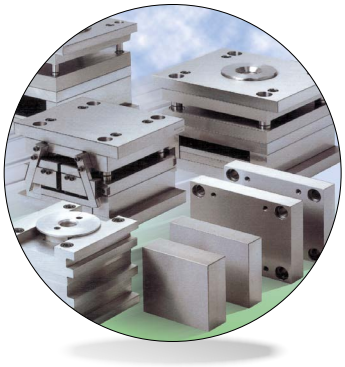

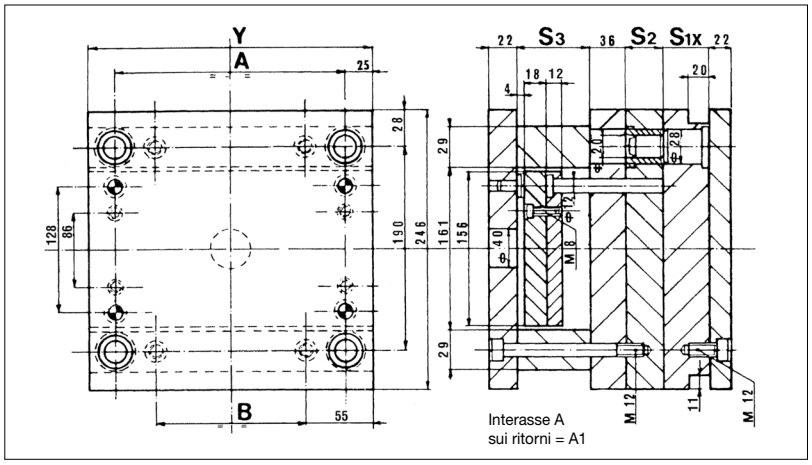

Codice
Cod. **X 246x...**

Y	246
A	196
B	136
A1	210

Y	296
A	246
B	186
A1	260

Y	346
A	296
B	236
A1	310

Y	396
A	346
B	286
A1	360

S_1x						
26	36	46	56	66	76	96

S_2						
26	36	46	56	66	76	96

S_3		
57	77	97

Esempio di ordinazione/*Order example*: X 246x396x66x66x77/C45 (materiale) (X246 x Y x S1x x S2 x S3)

CF Torino - È vietata la riproduzione, anche parziale, del presente catalogo.

Via Alba, 25 - 10024 Moncalieri (TO) - Italy
Tel. +39 011641121 - Fax +39 0116829188
cftorino@cftorino.it www.cftorino.it

Portastampo serie X 296

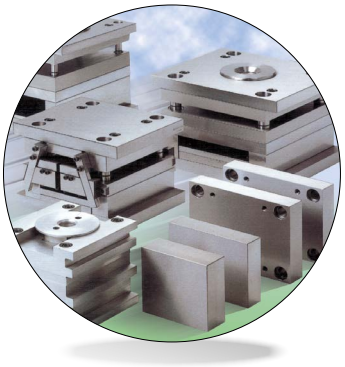

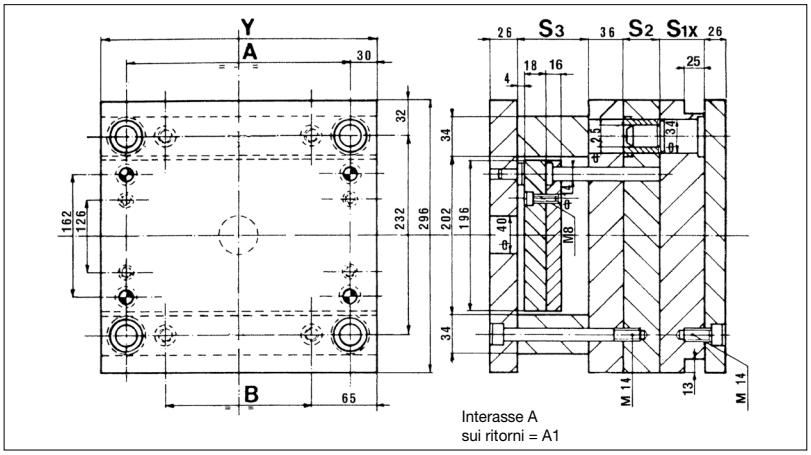

Codice
Cod. **X 296x...**

Y	296
A	236
B	166
A1	256

Y	346
A	286
B	216
A1	306

Y	396
A	336
B	266
A1	356

Y	446
A	386
B	316
A1	406

S_1x						
36	46	56	66	76	96	116

S_2						
36	46	56	66	76	96	116

S_3		
57	77	97

Esempio di ordinazione/*Order example*: X 296x396x76x56x97/C45 (materiale) (X296 x Y x S1x x S2 x S3)

Portastampo serie X 346

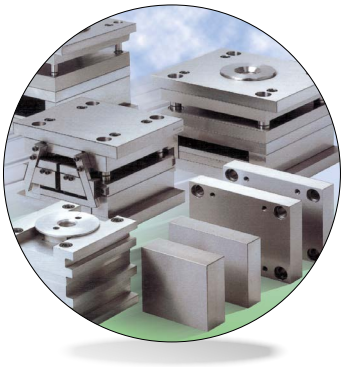

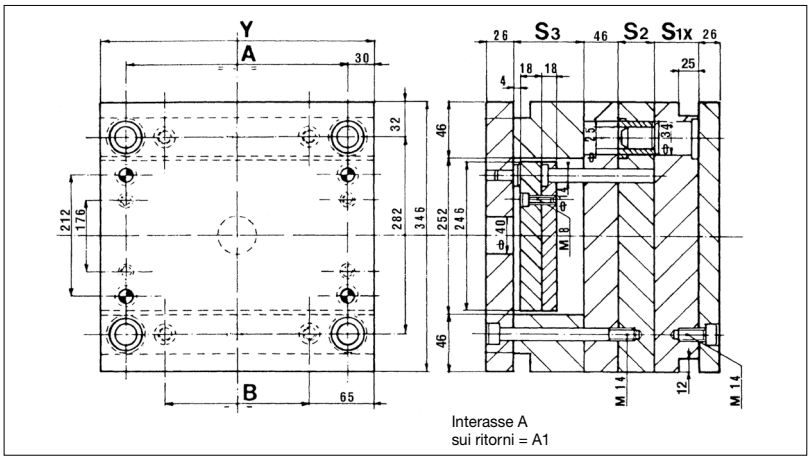

Codice
Cod. **X 346x...**

Y	346
A	286
B	216
A1	306

Y	396
A	336
B	266
A1	356

Y	446
A	386
B	316
A1	406

Y	496
A	436
B	366
A1	456

S_1x						
36	46	56	66	76	96	116

S_2						
36	46	56	66	76	96	116

S_3		
57	77	97

Esempio di ordinazione/*Order example*: X 346x346x46x46x57/C45 (materiale) (X346 x Y x S1x x S2 x S3)

CF Torino - È vietata la riproduzione, anche parziale, del presente catalogo.

Via Alba, 25 - 10024 Moncalieri (TO) - Italy
Tel. +39 011641121 - Fax +39 0116829188
cftorino@cftorino.it www.cftorino.it

Portastampo serie X 396

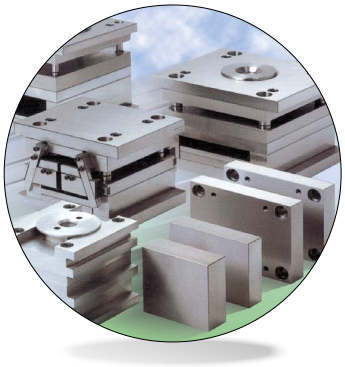

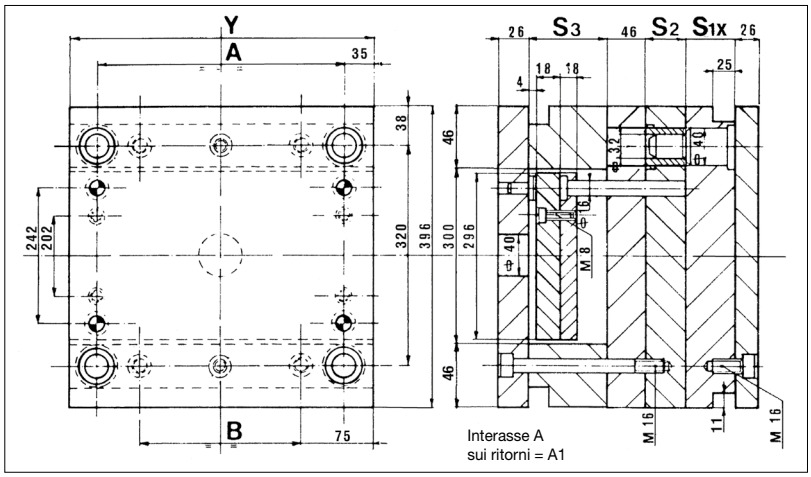

Codice
Cod. **X 396x...**

Y	396
A	326
B	246
A1	346

Y	446
A	376
B	296
A1	396

Y	496
A	426
B	346
A1	446

Y	546
A	476
B	396
A1	496

S_1x						
46	56	66	76	96	116	146

S_2						
46	56	66	76	96	116	146

S_3			
57	77	97	117

Esempio di ordinazione/*Order example*: X 396x396x46x46x57/C45 (materiale) (X396 x Y x S1x x S2 x S3)

Portastampo serie X 446

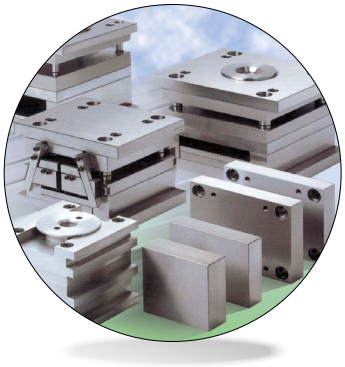

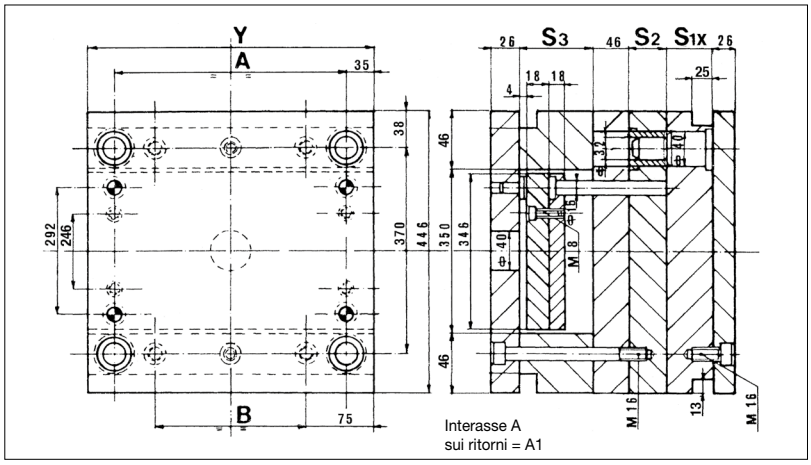

Codice
Cod. **X 446x...**

Y	446
A	376
B	296
A1	396

Y	496
A	426
B	346
A1	446

Y	546
A	476
B	396
A1	496

Y	596
A	526
B	446
A1	546

S_1x						
46	56	66	76	96	116	146

S_2						
46	56	66	76	96	116	146

S_3			
57	77	97	117

Esempio di ordinazione/*Order example*: X 446x496x56x56x77/C45 (materiale) (X446 x Y x S1x x S2 x S3)

CF Torino - È vietata la riproduzione, anche parziale, del presente catalogo.

Via Alba, 25 - 10024 Moncalieri (TO) - Italy
Tel. +39 011641121 - Fax +39 0116829188
cftorino@cftorino.it www.cftorino.it

Centralina di termoregolazione a microprocessore

Microprocessor thermoregulation control unit

H-Line

BOX 1/2

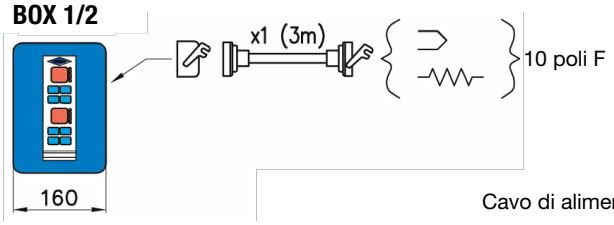

Cavo di alimentazione 4 m

2 automatico—manuale 16A
230V + T
Potenza max controllabile x zona: 3500W
Potenza max ammissibile: 3.6 kW
Corrente max ammissibile: 16A

BOX 2/4

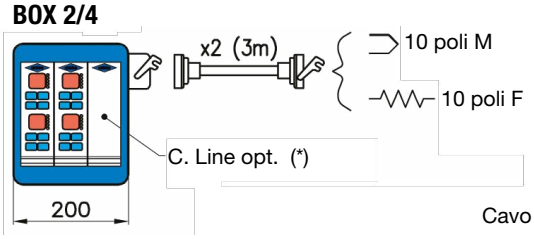

Cavo di alimentazione 4 m

4 automatico—manuale 16A
2F x 230V + N + T
Potenza max controllabile x zona: 3500W
Potenza max ammissibile: 8.3 kW
Corrente max ammissibile: 36A

BOX 4/8

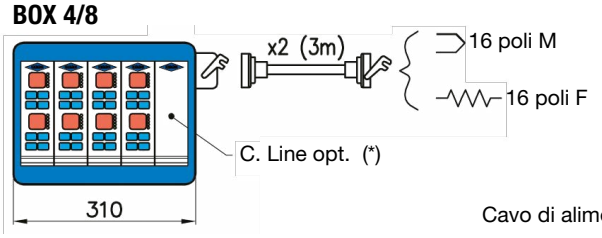

Cavo di alimentazione 4 m

8 automatico—manuale 16A
380V 3F + N + T
Potenza max controllabile x zona: 3500W
Potenza max ammissibile: 16.1 kW
Corrente max ammissibile: 70A

BOX 6/12

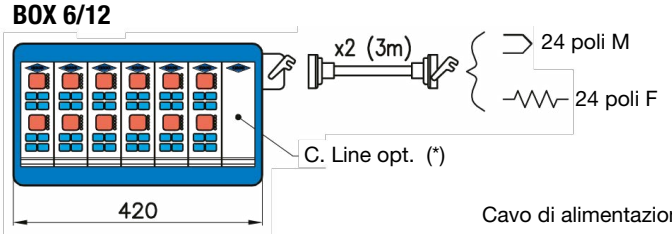

Cavo di alimentazione 4 m

12 automatico—manuale 16A
380V 3F + N + T
Potenza max controllabile x zona: 3500W
Potenza max ammissibile: 20.7 kW
Corrente max ammissibile: 90A

BOX 8/16

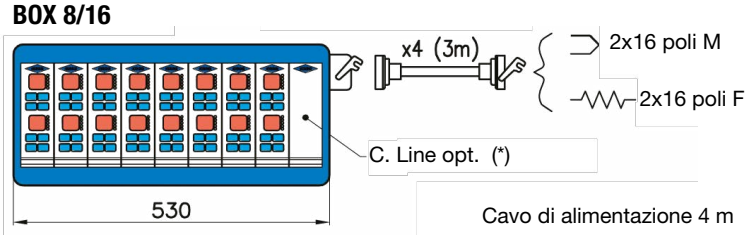

Cavo di alimentazione 4 m

16 automatico—manuale 16A 16A
380V 3F + N + T
Potenza max controllabile x zona: 3500W
Potenza max ammissibile: 20.7 kW
Corrente max ammissibile: 90A

BOX 12/24

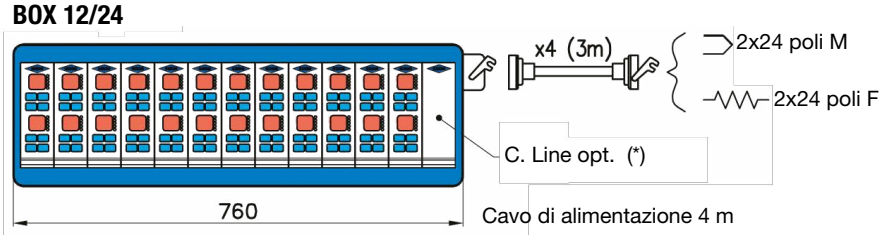

Cavo di alimentazione 4 m

24 automatico—manuale 16A
380V 3F + N + T
Potenza max controllabile x zona: 3500W
Potenza max ammissibile: 20.7 kW
Corrente max ammissibile 90A
Opt.: 3x16 poli M per TC
3x16 poli F per PT

*C. line
Modulo opzionale per attivazione delle funzioni di allarme stand-by e sequenziale

NORMALIZZATI PER STAMPI PLASTICA
Standard parts for molds

CF Torino - È vietata la riproduzione, anche parziale, del presente catalogo.

Via Alba, 25 - 10024 Moncalieri (TO) - Italy
Tel. +39 011641121 - Fax +39 0116829188
cftorino@cftorino.it www.cftorino.it

Riscaldatori per ugelli UGL

Nozzle heaters UGL



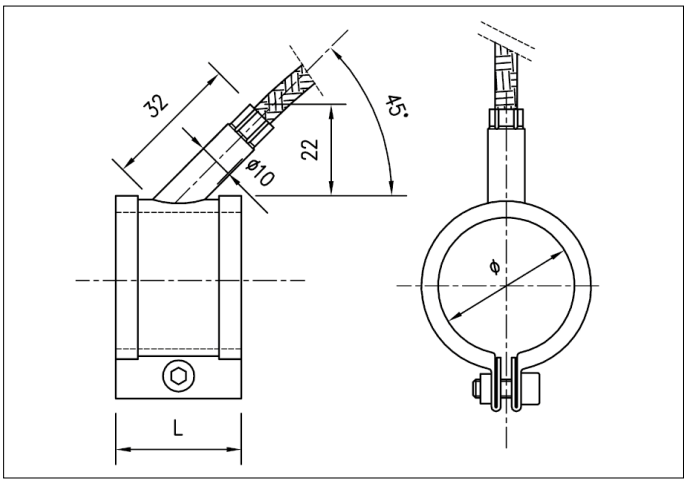

Tipo
Cod. **RF1**

Cavo bipolare + terra
Flessibile lunghezza standard 1000 mm
Conduttori in Nichel isolato teflon -
Guaina in acciaio
Temperatura di esercizio 350° C
Serraggio una vite fino a L 35: oltre 2 viti

Potenza specifica 5 W/cm² - 230V

ØD (mm)	L (mm)	Potenza	Codice
25	30	120	29025030
30	25	120	29030025
30	30	140	29030030
30	35	165	29030035
30	40	185	29030040
35	25	135	29035025
35	30	165	29035030
35	35	190	29035035
35	40	220	29035040
35	45	235	29035045
40	25	155	29040025
40	30	190	29040030
40	35	220	29040035
40	40	250	29040040
40	45	280	29040045
42	25	165	29042025
42	30	200	29042030
42	35	230	29042035
42	40	265	29042040
45	25	175	29045025
45	30	210	29045030
45	35	250	29045035
45	40	280	29045040
45	45	320	29045045
45	50	350	29045050
50	25	195	29050025
50	30	235	29050030
50	35	275	29050035
50	40	315	29050040
50	50	390	29050050
55	25	215	29055025
55	30	260	29055030
55	35	300	29055035
55	40	345	29055040
55	50	430	29055050
60	25	235	29060025
60	30	280	29060030
60	35	330	29060035
60	40	375	29060040
60	50	470	29060050
60	60	565	29060060
65	25	255	29065025
65	30	305	29065030
65	35	355	29065035
65	40	405	29065040
65	50	510	29065050
65	60	610	29065060
70	25	270	29070025
70	30	330	29070030
70	35	385	29070035
70	40	440	29070040
70	50	550	29070050
70	60	660	29070060
75	25	295	29075025
75	30	355	29075030
75	35	410	29075035
75	40	470	29075040
75	50	590	29075050
75	60	705	29075060
80	25	310	29080025
80	30	375	29080030
80	35	440	29080035
80	40	500	29080040
80	50	630	29080050
80	60	750	29080060
85	25	330	29085025
85	30	400	29085030
85	35	465	29085035
85	40	530	29085040
85	50	665	29085050
85	60	800	29085060
90	25	350	29090025
90	30	420	29090030
90	35	490	29090035
90	40	565	29090040
90	50	705	29090050
90	60	845	29090060
95	25	370	29095025
95	30	445	29095030
95	35	520	29095035
95	40	595	29095040
95	50	745	29095050
95	60	895	29095060
100	25	390	29100025
100	30	470	29100030
100	35	550	29100035
100	40	630	29100040
100	50	785	29100050
100	60	940	29100060

Esempio di ordinazione/*Order example*: 29025030 (codice)

CF Torino - È vietata la riproduzione, anche parziale, del presente catalogo.

Via Alba, 25 - 10024 Moncalieri (TO) - Italy
Tel. +39 011641121 - Fax +39 0116829188
cftorino@cftorino.it www.cftorino.it

Riscaldatori Piroslim

Thin nozzle heaters



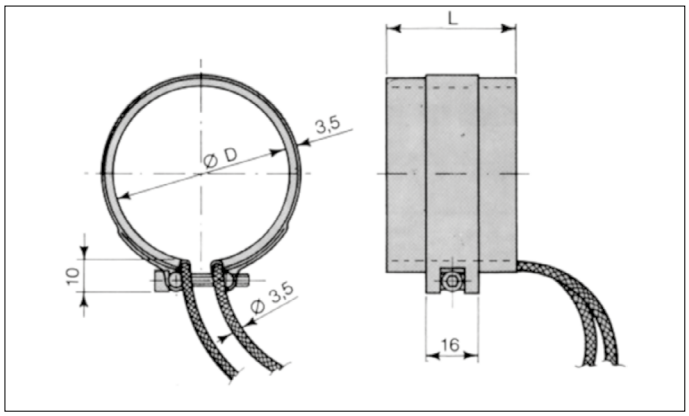

Tipo
Cod. **RF2**

Cavo per alte temperature in Nichel isolato teflon/vetro
Flessibile lunghezza standard 1000 mm
Guaina in acciaio
Temperatura di esercizio 350° C
Serraggio fino a L 35: 1 fascetta;
da 36 ÷ 60: 2 fascette;
oltre 60: 3 fascette.

Potenza specifica 5 W/cm² - 230V

ØD (mm)	L (mm)	Potenza	Codice
25	30	90	14025030
30	25	120	14030025
30	30	140	14030030
30	35	165	14030035
30	40	185	14030040
35	25	135	14035025
35	30	165	14035030
35	35	190	14035035
35	40	220	14035040
35	45	235	14035045
40	25	155	14040025
40	30	190	14040030
40	35	220	14040035
40	40	250	14040040
40	45	280	14040045
42	25	165	14042025
42	30	200	14042030
42	35	230	14042035
42	40	265	14042040
45	25	175	14045025
45	30	210	14045030
45	35	250	14045035
45	40	280	14045040
45	45	320	14045045
45	50	350	14045050
50	20	155	14050020
50	25	195	14050025
50	30	235	14050030
50	35	275	14050035
50	40	315	14050040
50	50	390	14050050

ØD (mm)	L (mm)	Potenza	Codice
55	20	170	14055020
55	25	215	14055025
55	30	260	14055030
55	35	300	14055035
55	40	345	14055040
55	50	430	14055050
60	20	190	14060020
60	25	235	14060025
60	30	280	14060030
60	35	330	14060035
60	40	375	14060040
60	50	470	14060050
60	60	565	14060060
65	20	200	14065020
65	25	255	14065025
65	30	305	14065030
65	35	355	14065035
65	40	405	14065040
65	50	510	14065050
65	60	610	14065060
70	20	220	14070020
70	25	270	14070025
70	30	330	14070030
70	35	385	14070035
70	40	440	14070040
70	50	550	14070050
70	60	660	14070060
75	20	235	14075020
75	25	295	14075025
75	30	355	14075030
75	35	410	14075035
75	40	470	14075040
75	50	590	14075050
75	60	705	14075060

ØD (mm)	L (mm)	Potenza	Codice
80	20	250	14080020
80	25	310	14080025
80	30	375	14080030
80	35	440	14080035
80	40	500	14080040
80	50	630	14080050
80	60	750	14080060
85	20	265	14085020
85	25	330	14085025
85	30	400	14085030
85	35	465	14085035
85	40	530	14085040
85	50	665	14085050
85	60	800	14085060
90	20	280	14090020
90	25	350	14090025
90	30	420	14090030
90	35	490	14090035
90	40	565	14090040
90	50	705	14090050
90	60	845	14090060
95	20	300	14095020
95	25	370	14095025
95	30	445	14095030
95	35	520	14095035
95	40	595	14095040
95	50	745	14095050
95	60	895	14095060
100	20	315	14100020
100	25	390	14100025
100	30	470	14100030
100	35	550	14100035
100	40	630	14100040
100	50	785	14100050
100	60	940	14100060

Esempio di ordinazione/*Order example*: 14025030 (codice)

CF Torino - È vietata la riproduzione, anche parziale, del presente catalogo.

Via Alba, 25 - 10024 Moncalieri (TO) - Italy
Tel. +39 011641121 - Fax +39 0116829188
cftorino@cftorino.it www.cftorino.it

Riscaldatori Pirowatt HLP

Cartridge heaters

Tipo
Cod. **HLP**

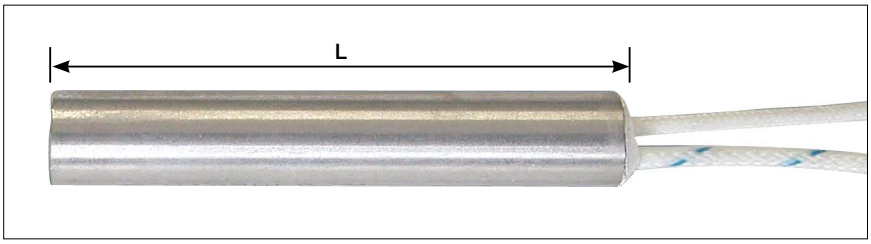

Cavi flessibili incorporati
L = 500 mm

ØD mm	L mm	Pot watt a 230v	Codice
6.5 -0,02 -0.08	40	100	100650400100
		125	100650400125
		160	100650400160
		175	100650400175
		200	100650400200
	50	100	100650500100
		160	100650500160
		200	100650500200
		250	100650500250
	60	125	100650600125
		200	100650600200
		250	100650600250
		315	100650600315
	80	125	100650800125
		180	100650800180
		280	100650800280
		350	100650800350
	100	160	100651000160
		220	100651000220
		350	100651000350
8 -0,02 -0.08	40	100	100800400100
		160	100800400160
		200	100800400200
		250	100800400250
	50	125	100800500125
		200	100800500200
		250	100800500250
		315	100800500315
	60	100	100800600100
		140	100800600140
		220	100800600220
		280	100800600280
		350	100800600350
	80	160	100800800160
		200	100800800200
		315	100800800315
		400	100800800400
	100	180	100801000180
		280	100801000280
		400	100801000400
	130	250	100801300250
		400	100801300400
10 -0,02 -0.08	40	100	101000400100
		125	101000400125
		200	101000400200
		250	101000400250
		315	101000400315
	50	100	101000500100
		160	101000500160
		250	101000500250
		315	101000500315
		400	101000500400
	60	125	101000600125
		180	101000600180
		315	101000600315
		400	101000600400
		500	101000600500
	80	160	101000800160
		250	101000800250
		400	101000800400
		500	101000800500
		630	101000800630

ØD mm	L mm	Pot watt a 230v	Codice
10 -0,02 -0.08	100	220	101001000220
		350	101001000350
		560	101001000560
		700	101001000700
		850	101001000850
	130	315	101001300315
		500	101001300500
		800	101001300800
	160	400	101001600400
		630	101001600630
		800	101001600800
	200	1000	101002001000
12.5 -0,02 -0.08	40	100	101250400100
		160	101250400160
		250	101250400250
		315	101250400315
		400	101250400400
	50	100	101250500100
		200	101250500200
		315	101250500315
		400	101250500400
		500	101250500500
	60	125	101250600125
		200	101250600200
		315	101250600315
		400	101250600400
		500	101250600500
	80	200	101250800200
		315	101250800315
		500	101250800500
		630	101250800630
		800	101250800800
	100	250	101251000250
		400	101251000400
		630	101251000630
		800	101251000800
		1000	101251001000
	130	400	101251300400
		630	101251300630
		1000	101251301000
		1250	101251301250
	160	500	101251600500
		800	101251600800
		1250	101251601250
	200	630	101252000630
		900	101252000900
		1500	101252001500
	250	1250	101252501250
	300	1000	101253001000
		1500	101253001500
		2000	101253002000
16 -0,02 -0.08	40	100	101600400100
		250	101600400250
		315	101600400315
		400	101600400400
	50	160	101600500160
		250	101600500250
		400	101600500400
		500	101600500500
		630	101600500630

ØD mm	L mm	Pot watt a 230v	Codice
16 -0,02 -0.08	60	160	101600600160
		250	101600600250
		400	101600600400
		500	101600600500
		630	101600600630
	80	280	101600800280
		400	101600800400
		630	101600800630
		800	101600800800
		1000	101600801000
	100	350	101601000350
		500	101601000500
		800	101601000800
		1000	101601001000
		1250	101601001250
	130	500	101601300500
		700	101601300700
		1100	101601301100
		1400	101601301400
		1800	101601301800
	160	630	101601600630
		900	101601600900
		1600	101601601600
		1800	101601601800
	200	800	101602000800
		1250	101602001250
		2000	101602002000
	250	1000	101602501000
		1600	101602501600
	300	1250	101603001250
		1800	101603001800
20 -0,02 -0.08	60	200	102000600200
		315	102000600315
		500	102000600500
		630	102000600630
		800	102000600800
	80	350	102000800350
		500	102000800500
		800	102000800800
		1000	102000801000
		1250	102000801250
	100	450	102001000450
		630	102001000630
		1000	102001001000
		1400	102001001400
		1600	102001001600
	130	630	102001300630
		900	102001300900
		1400	102001301400
		1800	102001301800
		2200	102001302200
	160	800	102001600800
		1100	102001601100
		1800	102001601800
		2200	102001602200
	200	1000	102002001000
		1600	102002001600
		2500	102002002500
	250	1250	102002501250
		2000	102002502000
	300	1600	102003001600
		2200	102003002200

Esempio di ordinazione/*Order example*: 100650400100 (codice)

NORMALIZZATI PER STAMPI PLASTICA
Standard parts for molds

CF Torino - È vietata la riproduzione, anche parziale, del presente catalogo.

Via Alba, 25 - 10024 Moncalieri (TO) - Italy
Tel. +39 011641121 - Fax +39 0116829188
cftorino@cftorino.it www.cftorino.it

Riscaldatori Pirowatt HLP

Cartridge heaters

Tipo
Cod. **HLP**

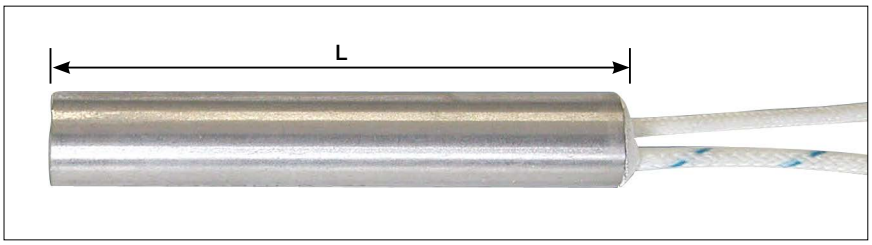

Cavi flessibili incorporati
L = 500 mm

ØD mm	L mm	Pot watt a 230v	Codice
1/4" 6.22 mm +0.05	1" 1/2 38.1 mm	100	100630380100
		125	100630380125
		160	100630380160
		175	100630380175
		200	100630380200
	2" 50.8 mm	100	100630500100
		160	100630500160
		200	100630500200
		250	100630500250
	2" 1/2 63.5 mm	125	100630630125
		200	100630630200
		250	100630630250
		315	100630630315
	3" 76.2 mm	300	100630760300
	3" 1/4 82.5 mm	125	100630820125
		180	100630820180
		280	100630820280
		350	100630820350
	4" 101.6 mm	160	100631010160
		220	100631010220
		350	100631010350
3/8" 9.4 mm +0.05	1" 1/2 38.1 mm	100	100950380100
		125	100950380125
		200	100950380200
		250	100950380250
		315	100950380315
	2" 50.8 mm	100	100950500100
		160	100950500160
		250	100950500250
		315	100950500315
		400	100950500400
	2" 1/2 63.5 mm	125	100950630125
		180	100950630180
		315	100950630315
		400	100950630400
		500	100950630500
	3" 76.2 mm	250	100950760250
		400	100950760400

ØD mm	L mm	Pot watt a 230v	Codice
3/8" 9.4 mm +0.05	4" 101.6 mm	220	100951010220
		350	100951010350
		560	100951010560
		700	100951010700
		850	100951010850
	5" 127 mm	500	100951270500
	6" 152.4 mm	750	100951520750
1/2" 12.57 mm +0.05	1" 1/2 38.1 mm	100	101270380100
		160	101270380160
		250	101270380250
		315	101270380315
		400	101270380400
	2" 50.8 mm	100	101270500100
		200	101270500200
		315	101270500315
		400	101270500400
		500	101270500500
	2" 1/2 63.5 mm	125	101270630125
		200	101270630200
		315	101270630315
		400	101270630400
		500	101270630500
	3" 76.2 mm	300	101270760300
		500	101270760500
		750	101270760750
	4" 101.6 mm	250	101271010250
		400	101271010400
		630	101271010630
		800	101271010800
		1000	101271011000
	133.3 mm	630	101271330630
	6" 1/2 165.1 mm	500	101271650500
		800	101271650800
		1250	101271651250
	8" 203.2 mm	630	101272030630
		900	101272030900
		1500	101272031500
	9" 228.6 mm	1500	101272281500
	10" 254 mm	1500	101272541500

ØD mm	L mm	Pot watt a 230v	Codice
5/8" 15.75 mm +0.05	2" 1/2 63.5 mm	160	100630500160
		250	100630500200
		400	100630500250
		500	100630630125
		630	100630630200
	3" 76.2 mm	160	100630630250
		250	100630630315
		400	100630760300
		500	100630820125
		630	100630820180
	3" 1/4 82.5 mm	280	100630820280
		400	100630820350
		630	100631010160
		800	100631010220
		1000	100631010350
	4" 101.6 mm	350	100950380100
		500	100950380125
		800	100950380200
		1000	100950380250
		1250	100950380315
	5" 1/4 133.3 mm	500	100950500100
		700	100950500160
		1100	100950500250
		1400	100950500315
		1800	100950500400
	6" 1/2 165.1 mm	630	100950630125
		900	100950630180
		1600	100950630315
		1800	100950630400
	8" 203.2 mm	800	100950630500
		1250	100950760250
		2000	100950760400
	10" 254 mm	1000	
		1600	
	12" 307.8 mm	1250	
		1800	

Esempio di ordinazione/*Order example*: 100630380100 (codice)

NORMALIZZATI PER STAMPI PLASTICA
Standard parts for molds

CF Torino - È vietata la riproduzione, anche parziale, del presente catalogo.

Via Alba, 25 - 10024 Moncalieri (TO) - Italy
Tel. +39 011641121 - Fax +39 0116829188
cftorino@cftorino.it www.cftorino.it

HLPT con termocoppia incorporata

Tipo
Cod. **HLPT**

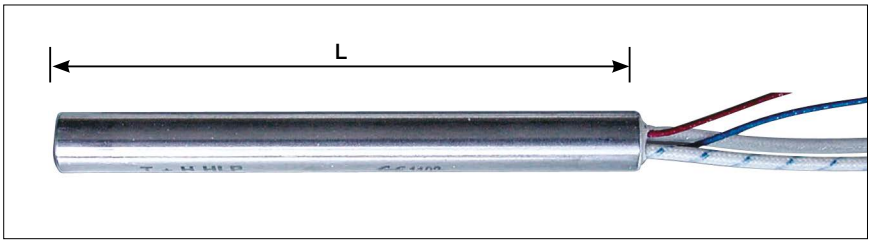

Cavi flessibili incorporati
L = 500 mm

MISURE METRICHE			
ØD (mm)	L (mm)	Potenza (Watt a 230V)	Codice
6.5 -0,02 -0.08	40	100	110650400100
		175	110650400175
	50	200	110650500200
	60	250	110650600250
	100	350	110651000350
8 -0,02 -0.08	40	200	110800400200
	60	200	110800600200
	80	400	110800800400
10 -0,02 -0.08	40	200	111000400200
	50	250	111000500250
	60	400	111000600400
	80	250	111000800250
	160	400	111001600400

MISURE IN POLLICI			
ØD (mm)	L (mm)	Potenza (Watt a 230V)	Codice
1/4" 6.22 mm +0.05	1" 1/2 38.1 mm	100	110630380100
		175	110630380175
	2" 50.8 mm	200	110630500200
	2" 1/2 63.5 mm	250	110630630250
	3" 76.2 mm	300	110630760300
	4" 101.6 mm	350	110631010350
3/8" 9.4 mm +0.05	1" 1/2 38.1 mm	200	110950380200
	2" 50.8 mm	250	110950500250
	2" 1/2 63.5 mm	315	110950630315
	3" 1/4 82.5 mm	400	110950820400
	4" 101.6 mm	350	110951010350

Esempio di ordinazione/*Order example*: 110650400100 (codice)

HLP micro unipolari

Tipo
Cod. **HLP**

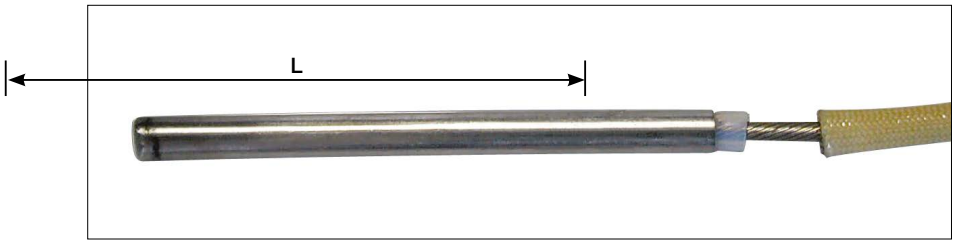

Cavi flessibili incorporati
L = 500 mm

ØD (mm)	L (mm)	Potenza (Watt a 24V)	Codice
4.5 -0,02 - 0.04	40	60	10045040060
		100	10045040100
	50	60	10045050060
		100	10045050100
	60	80	10045060080
		125	10045060125
	80	100	10045080100
		160	10045080160
	100	100	10045100100
		160	10045100160

Ritorno della corrente sulla guaina esterna – costruzione per tensioni di esercizio a 24 V.

Esempio di ordinazione/*Order example*: 10045040060 (codice)

CF Torino - È vietata la riproduzione, anche parziale, del presente catalogo.

Via Alba, 25 - 10024 Moncalieri (TO) - Italy
Tel. +39 011641121 - Fax +39 0116829188
cftorino@cftorino.it www.cftorino.it

Riscaldatori a spirale per ugelli

Spiral nozzle heaters

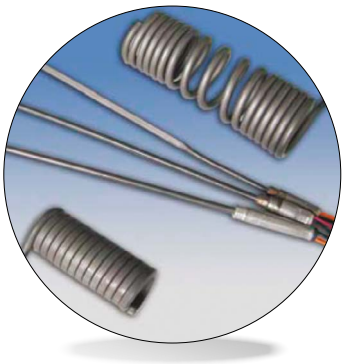

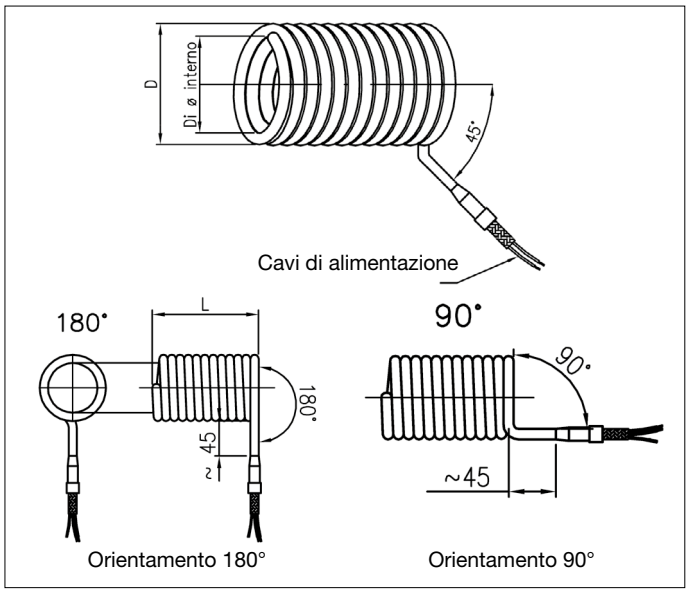

Per le caratteristiche tecniche interpellare il nostro ufficio tecnico

SERIE 24–25: ELEMENTI DIRITTI Ø4mm

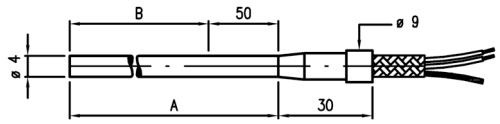

Codice (no termocoppia)	Codice (con termocoppia)	Potenza a 230V (W)	B (mm)	A (mm)
2404000200	2504000200	200	250	300
2405500315	2505500315	315	400	450
2407500400	2507500400	400	600	650
2409500500	2509500500	500	800	850
2411500630	2511500630	630	1000	1050
2413500750	2513500750	750	1200	1250
2416501000	2516501000	1000	1500	1550

SERIE 36–37: ELEMENTI DIRITTI Ø3mm

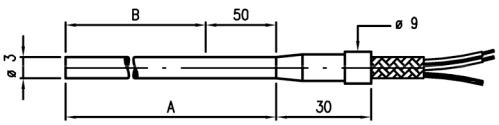

Codice (no termocoppia)	Codice (con termocoppia)	Potenza a 230V (W)	B (mm)	A (mm)
3604000180	3704000180	180	300	350
3605500250	3705500250	250	450	500
3606500315	3706500315	315	550	600
3608000400	3708000400	400	700	750

SERIE 38–39: ELEMENTI DIRITTI SEZ. QUADRATA 3.2 mm

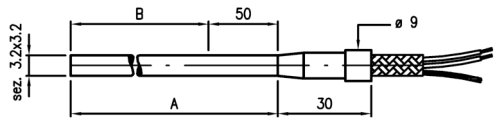

Codice (no termocoppia)	Codice (con termocoppia)	Potenza a 230V (W)	B (mm)	A (mm)
3804000180	3904000180	180	300	350
3805500250	3905500250	250	450	500
3806500315	3906500315	315	550	600
3808000400	3908000400	400	700	750

SERIE 47: ELEMENTI DIRITTI SEZ. RETTANGOLARE 5.5x3.9 mm

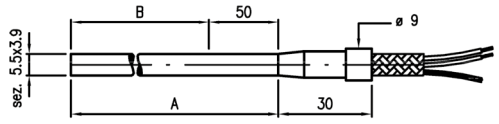

Codice (no termocoppia)	Codice (con termocoppia)	Potenza a 230V (W)	B (mm)	A (mm)
4704000315	non disponibile	315	300	350
4705500500	non disponibile	500	450	500
4708000800	non disponibile	800	700	750
4710001000	non disponibile	1000	900	950
4714501500	non disponibile	1500	1350	1400
4719002000	non disponibile	2000	1800	1850

SERIE 48–49: ELEMENTI DIRITTI SEZ. RETTANGOLARE 4.3x2.2 mm

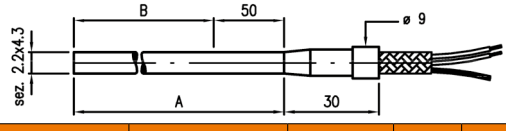

Codice (no termocoppia)	Codice (con termocoppia)	Potenza a 230V (W)	B (mm)	A (mm)
4804000180	4904000180	180	300	350
4805500250	4905500250	250	450	500
4806500315	4906500315	315	550	600
4808000400	4908000400	400	700	750
4809000500	4909000500	500	800	850
4811000630	4911000630	630	1000	1050
4813000750	4913000750	750	1200	1250

SERIE 51: ELEMENTI DIRITTI SEZ. RETTANGOLARE 3.2x1.8 mm

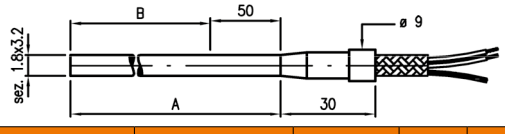

Codice (no termocoppia)	Codice (con termocoppia)	Potenza a 230V (W)	B (mm)	A (mm)
5104000180	non disponibile	180	300	350
5105500250	non disponibile	250	450	500
5106500315	non disponibile	315	550	600
5108000400	non disponibile	400	700	750

Esempio di ordinazione/*Order example*: 2404000200 (codice)

NORMALIZZATI PER STAMPI PLASTICA
Standard parts for molds

CF Torino - È vietata la riproduzione, anche parziale, del presente catalogo.

Via Alba, 25 - 10024 Moncalieri (TO) - Italy
Tel. +39 011641121 - Fax +39 0116829188
cftorino@cftorino.it www.cftorino.it

Termocoppie e termoresitenze

Termocouples and thermoresistances

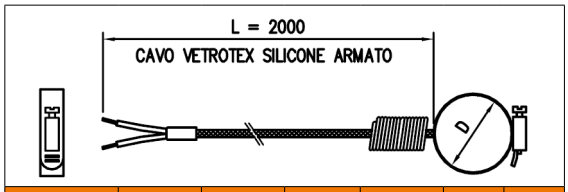

Codice	Materiale Guaina	Elemento Sensibile	Giunto Caldo	Max. temp. (°C)	Dmin (mm)	Dmax (mm)
TCN 2510/1	AISI 304	Fe-Cost.	a massa	-10/+400	25	45
TCN 2510/2					48	68
TCN 2510/3					75	98

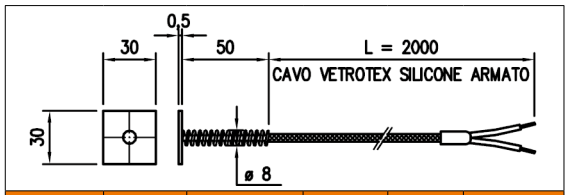

Codice	Materiale Guaina	Materiale Piastrina	Elemento Sensibile	Giunto Caldo	Max. temp. (°C)
TCN 2757	AISI 304	Ottone	Fe-Cost.	a massa	-10/+400

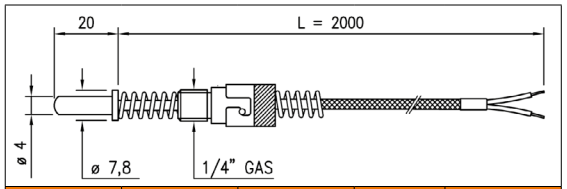

Codice	Materiale Guaina	Elemento Sensibile	Giunto Caldo	Max. temp. (°C)
TCN 2758	AISI 304	Fe-Cost.	a massa	-10/+400

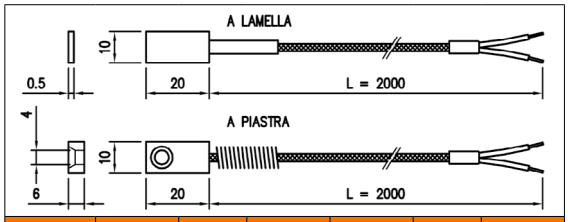

Codice	Materiale Guaina	Tipo	Materiale Piastrina	Elemento Sensibile	Giunto Caldo	Max. temp. (°C)
TCN 4692	AISI 304	a lamella	Ottone	Fe-Cost.	a massa	-10/+400
TCN 4693		a piastra				

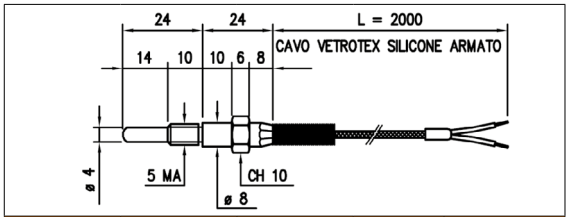

Codice	Materiale Guaina	Elemento Sensibile	Giunto Caldo	Max. temp. (°C)
TCN 1163	AISI 304	Fe-Cost.	a massa	-10/+400

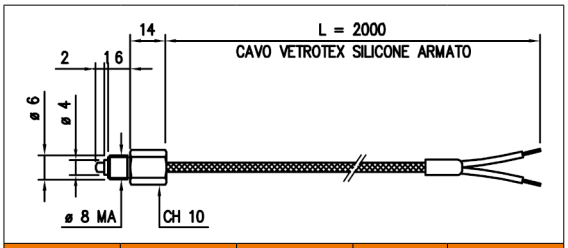

Codice	Materiale Guaina	Elemento Sensibile	Giunto Caldo	Max. temp. (°C)
TCN 2756	AISI 304	Fe-Cost.	a massa	-10/+400

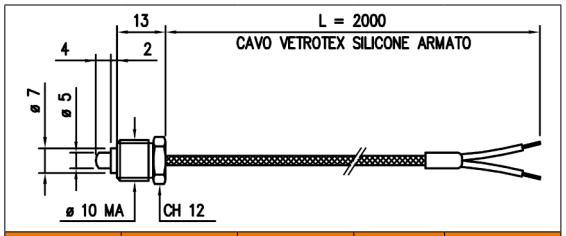

Codice	Materiale Guaina	Elemento Sensibile	Giunto Caldo	Max. temp. (°C)
TCN 2755	AISI 304	Fe-Cost.	a massa	-10/+400

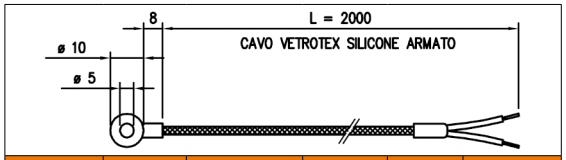

Codice	Materiale Guaina	Tipo	Elemento Sensibile	Giunto Caldo	Max. temp. (°C)
TCN 2753	Cu Sn	Cavo armato	Fe-Cost.	a massa	-10/+400
TCN 2754		Cavo non armato			

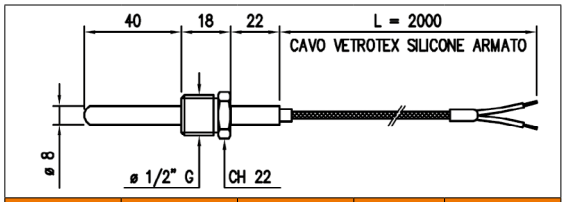

Codice	Materiale Guaina	Elemento Sensibile	Giunto Caldo	Max. temp. (°C)
TRE 3752	AISI 304	PT 100	-------	-10/+400

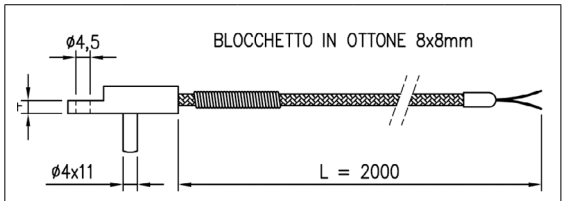

Codice	Materiale Guaina	Elemento Sensibile	Giunto Caldo	Max. temp. (°C)
TCN 0756	AISI 304	Fe-Cost.	a massa	0 /+350

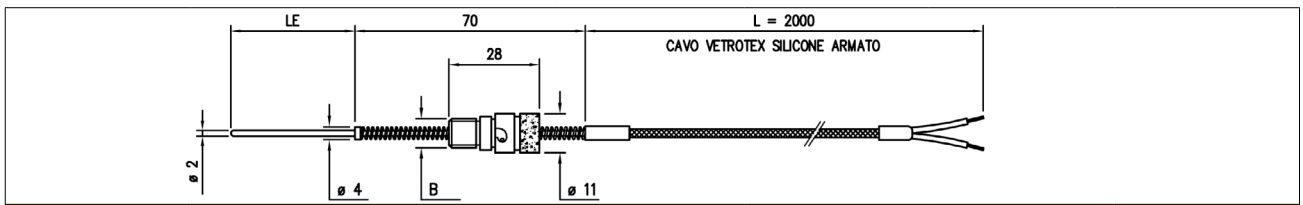

TERMOCOPPIE E TERMORESISTENZE CON ISOLAMENTO IN OSSIDO MINERALE

Codice	Materiale Guaina	Elemento Sensibile	Giunto Caldo	Max. temp. (°C)	LE	B
TCN 2759	AISI 304	Fe-Cost.	isolato	-10 / +700	0 ÷ 230	1/4"G, 12MA, 12MB
TCN 2753			-------	-10 / +600	0 ÷ 600	

Esempio di ordinazione/*Order example*: TCN 2510/1 (codice)

NORMALIZZATI PER STAMPI PLASTICA
Standard parts for molds

CF Torino - È vietata la riproduzione, anche parziale, del presente catalogo.

Via Alba, 25 - 10024 Moncalieri (TO) - Italy
Tel. +39 011641121 - Fax +39 0116829188
cftorino@cftorino.it www.cftorino.it

Termocoppie e termoresitenze

Termocouples and thermoresistances

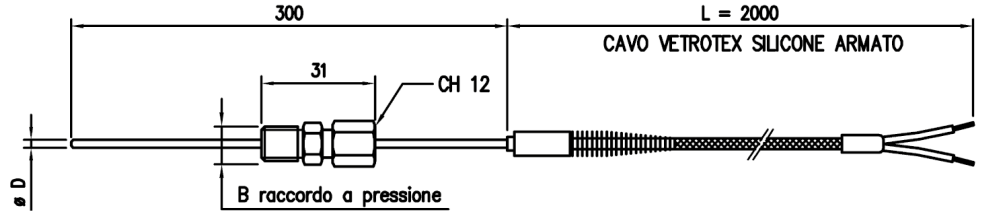

TERMOCOPPIE E TERMORESISTENZE CON ISOLAMENTO IN OSSIDO MINERALE

Codice	Materiale Guaina	Elemento Sensibile	Giunto Caldo	Max. temp. (°C)	D	B
TCN 2760	AISI 304	Fe-Cost.	isolato	-10/+700	2	1/4"G, 12MA, 12MB
TRE 3754		1 PT 100	------	-10/+600	2	

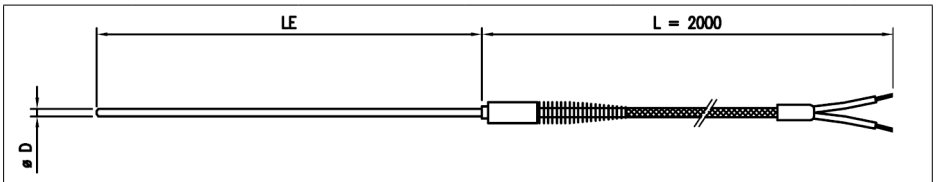

TERMOCOPPIE CON ISOLAMENTO IN OSSIDO MINERALE

Codice	Materiale Guaina	Elemento Sensibile	Giunto Caldo	Max. temp. (°C)	D (mm)	LE (mm)
TCN 2710	AISI 304	Fe-Cost.	isolato	-10/+500	1.5	50
TCN 2771						100
TCN 2772						150
TCN 2773						200
TCN 4700					2	100
TCN 4701						150
TCN 4702						200
TCN 4703						300

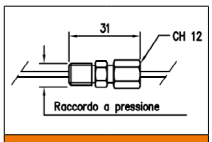

RACCORDI A RICHIESTA

ØD (mm)	Raccordo pressione
1,5	1/8" G
2	1/4" G

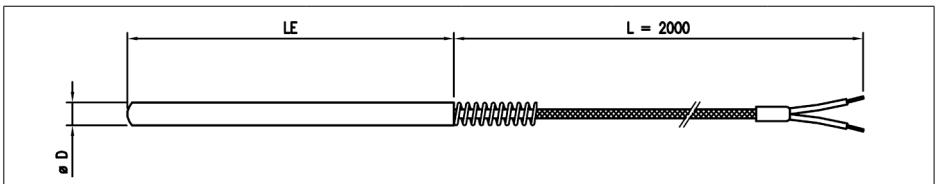

TERMOCOPPIE E TERMORESISTENZE CONVENZIONALI (ISOLAMENTO FIBRA-VETRO)

Codice	Materiale Guaina	Elemento Sensibile	Giunto Caldo	Max. temp. (°C)	D (mm)	LE (mm)
TCN 2762	AISI 304	Fe-Cost.	a massa	-10 / +400	5	100
TCN 2764				-10 / +400	6	50
TCN 820/1					6	100
TCN 820/2					8	50
TCN 820/3					8	100
TRE 3756		1 PT 100	-----	-10 / +300	6	100

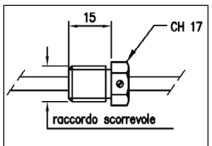

RACCORDI A RICHIESTA

Raccordo Scorrevole
12MA

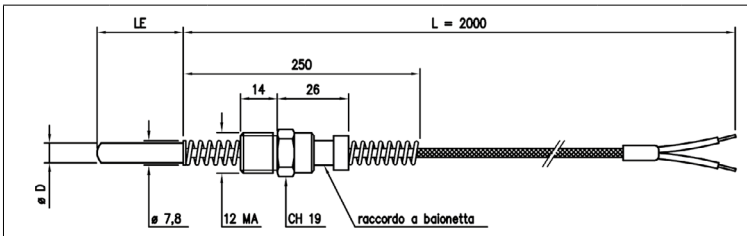

CAVO VETROTEX SILICONE

TERMOCOPPIE E TERMORESISTENZE CON INNESTO A BAIONETTA

Codice	Materiale Guaina	Elemento Sensibile	Giunto Caldo	Max. temp. (°C)	D (mm)	LE (mm)	Armato	Non Armato
TCN 2752	AISI 304	Fe-Cost.	a massa	-10 / +400	5	15	•	
TCN 2751					6	15	•	
TCN 503					6	35	•	
TCN 2750					6	15		•
TRE 3750		1 PT 100	-------		6.5	15	•	

RACCORDI A RICHIESTA

Raccordo a baionetta
1/4"G
12MB

Esempio di ordinazione/*Order example*: TCN 2760 (codice)

NORMALIZZATI PER STAMPI PLASTICA
Standard parts for molds

CF Torino - È vietata la riproduzione, anche parziale, del presente catalogo.

Via Alba, 25 - 10024 Moncalieri (TO) - Italy
Tel. +39 011641121 - Fax +39 0116829188
cftorino@cftorino.it www.cftorino.it

Termocoppie e termoresitenze

Termocouples and thermoresistances

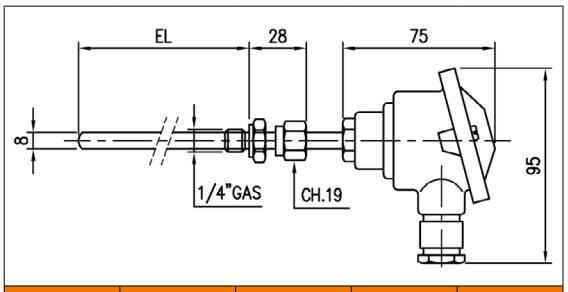

Codice	Materiale Guaina	Elemento Sensibile	EL	Max. temp. (°C)
TCN 2810		Fe-Cost.		450
TCN 2815	AISI 304	Cr All	50 ÷ 500	700
TRE 3765		1 PT 100		450

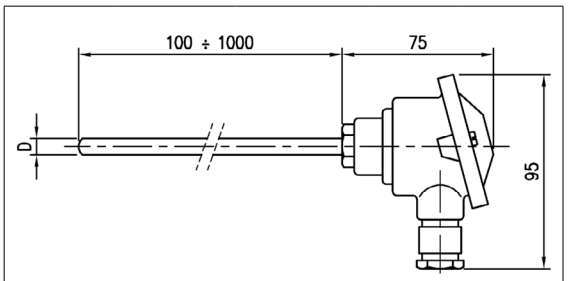

Codice	Materiale Guaina	Elemento Sensibile	Ø D (mm)	Max. temp. (°C)
TCN 2860	AISI 304	Fe-Cost.	16	750
TCN 2865	AISI 316	Fe-Cost.	16	750
TRE 3780	AISI 310	Cr All	21	1200
TRE 3785	AISI 446	Cr All	21	1200
TRE 3790	Inconel 600	Pt Rh 10 % Pt	21	1200

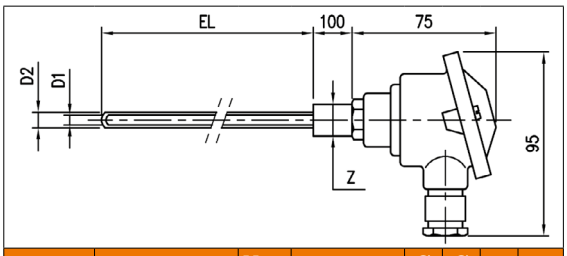

Codice	Materiale Guaina	Max. temp (°C)	Elemento Sensibile	Ø D1 mm	Ø D2 mm	Z mm	EL
TCN 2880	Pythag. DIN 610	750	Fe-Cost.		10	13	300
TCN 2890	Pythag. DIN 610	1200	Cr All		15	18	500
TRE 3800	Silim. DIN 530	1500	Pt Rh 10 % Pt		17	21	800
TRE 3805	Alsint 9.7 DIN 710	1500	Pt Rh 10 % Pt		26	30	1000
TCN 2895	Pythag. DIN 610	750	Fe-Cost.	10	17	21	300
TCN 2900	Pythag. DIN 610	1200	Cr All	10	17	21	500
TRE 3810	Silim. DIN 530	1500	Pt Rh 10 % Pt	16	26	30	800
TRE 3815	Alsint 9.7 DIN 710	1500	Pt Rh 10 % Pt	16	26	30	1000
TRE 3820	Alsint 9.7 DIN 710	1500	Pt Rh 10 % Pt	16	26	30	1500

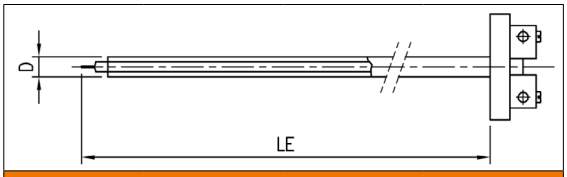

INSERTI PER TERMOCOPPIE O PER TERMORESISTENZE			
Codice	**Elemento Sensibile**	**Ø D (mm)**	**LE**
TRE 3795	1 PT 100	5.5	A richiesta
TCN 2870	Fe-Cost.	11.5	A richiesta
TCN 2875	Cr All	11.5	A richiesta

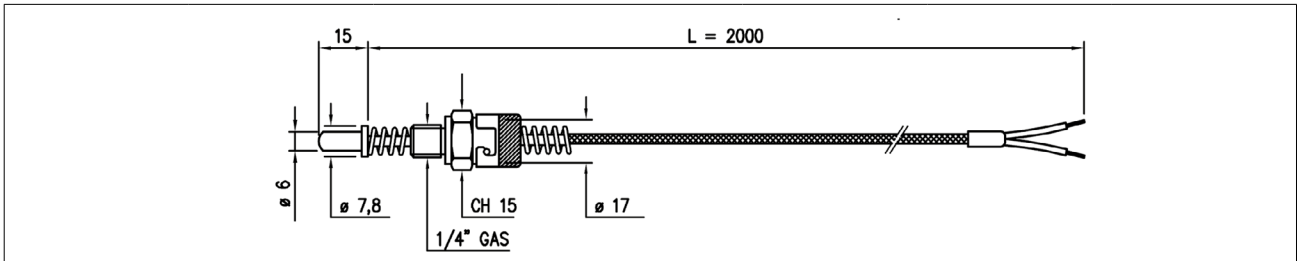

TERMOCOPPIE CON INNESTO A BAIONETTA				
Codice	**Materiale Guaina**	**Elemento Sensibile**	**Giunto Caldo**	**Max. temp. (°C)**
TCN 4708			Isolato	
TCN 4709	AISI 304	Fe-Cost.	A massa	0 / +350

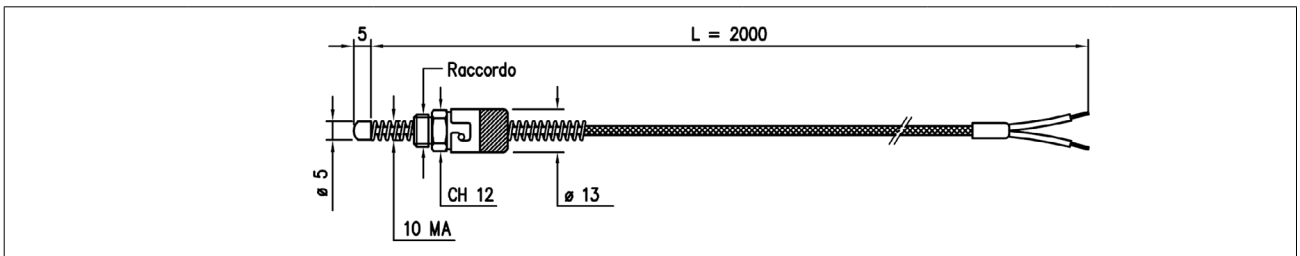

TERMOCOPPIE CON INNESTO A BAIONETTA				
Codice	**Materiale Guaina**	**Elemento Sensibile**	**Giunto Caldo**	**Max. temp. (°C)**
TCN 4710			Isolato	
TCN 4711	AISI 304	Fe-Cost.	A massa	0 / +350

RACCORDI A RICHIESTA
1/8"G

Esempio di ordinazione/*Order example*: TCN 2810 (codice)

NORMALIZZATI PER STAMPI PLASTICA
Standard parts for molds

CF Torino - È vietata la riproduzione, anche parziale, del presente catalogo.

Via Alba, 25 - 10024 Moncalieri (TO) - Italy
Tel. +39 011641121 - Fax +39 0116829188
cftorino@cftorino.it www.cftorino.it