CF TORINO

MOLLE
Springs

4

Molle
Springs

A519	A518	385M 386M 387M 388M	385F 386F 387F 388F	385P 386P 387P 388P	389	384R
						
Ammortizzatore *Shock absorber*	Ammortizzatore *Shock absorber*	Molle forate per stampi in poliuretano *Elastomer springs-hollow*	Barre forate per stampi *Elastomer hollow bars*	Barre piene per stampi *Elastomer solid bars*	*Sede metalliche* *Metal seats*	Rondelle per molle in poliuretano *Washer for elastomer springs*
pag. 4.4	pag. 4.4	pag. 4.5	pag. 4.6	pag. 4.6	pag. 4.6	pag. 4.6

399	384F	384P	382	T38 T39	390	383
						
Colonnine di guida per molle in elastomero *Guide bolts*	Perno di supporto per molle in poliuretano *Retainer bolt*	Perno per tasselli *Retainer bolt*	Tassello attenuazione rumorosità *Block attenuation noisiness*	Tassello attenuazione rumorosità *Block attenuation noisiness (stripper)*	Puntalini *Elastomer ejector pins*	Estrattori per punzoni (92 shore) *Strippers for punches*
pag. 4.7	pag. 4.7	pag. 4.7	pag. 4.8	pag. 4.8	pag. 4.8	pag. 4.9

384	DIAGRAMMI	391	392	393	394	396
	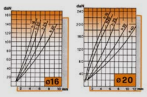					
Tassello per ammortizzamento (90 shore) *Block for cushioning*	Diagrammi di carico per molle in elastomero - Forate *Load diagrams for elastomer springs - Hollow*	Serie verde Molle carico leggero *Light load springs*	Serie blu Molle carico medio *Medium load springs*	Serie rossa Molle carico forte *Strong load springs*	Serie gialla Molle carico extra-forte *Extra-strong load springs*	Viti a colletto con distanziale rettificato *Shoulder screws with ground spacer*
pag. 4.9	pag. 4.10 / 4.11	pag. 4.12 / 4.13	pag. 4.14 / 4.15	pag. 4.16 / 4.17	pag. 4.18 / 4.19	pag. 4.20

397	X346	X346	398	22070-....	22060-....	M314
						
Viti a testa cilindrica con gambo rettificato codolo filettato ed esagono incassato	Gruppi molla precompressi *Precompressed unit*	Gruppi molla precompressi *Precompressed unit*	Posizionatori con sfera e intaglio per cacciavite *Spring plungers, with ball and slot*	Espulsori EH 22070 Esecuzione lunga *Spring plunger, long*	Posizionatori con esagono incassato *Spring plunger with internal hexagon*	Espulsore a molla *Spring plunger*
pag. 4.21	pag. 4.22 / 4.23	pag. 4.23	pag. 4.24	pag. 4.24	pag. 4.25	pag. 4.25

M314-03	S504-03	22070-....	MOLL	SPECIAL SPRINGS	SPECIAL SPRINGS	Serie NE - NG
		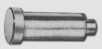				
Espulsore a molla *Spring plunger*	Espulsore a molla VDI 3004 *Spring plunger VDI 3004*	Espulsori EH 22070 esecuzione liscia *Spring plungers, smooth*	Molle a filo tondo speciali Special spring	Cilindri molla ad azoto *Nitrogen Gas Springs*	Gamma cilindri *Selection tab*	Espulsori a gas *Gas ejector*
pag. 4.26	pag. 4.26	pag. 4.26	pag. 4.26	pag. 4.27	pag. 4.28	pag. 4.29

NE 16 x 1,5	NE 16 x 2	NE 24 x 1,5	NG 16 x 1,5	NG 24 x 1,5	Serie M	M 50
						
Espulsori a gas *Gas ejector*	Espulsori a gas *Gas ejector*	Espulsori a gas *Gas ejector*	Espulsori a gas *Gas ejector*	Espulsori a gas *Gas ejector*	Cilindri molla ad azoto *Nitrogen gas spring*	Cilindri molla ad azoto *Nitrogen gas spring*
pag. 4.30	pag. 4.31	pag. 4.32	pag. 4.33	pag. 4.34	pag. 4.35	pag. 4.36

M 50 TBI threaded	M 50 TBM1 threaded	M 50 TBM2 threaded	M 50 TEM threaded	M 70	M 90	M 90 TBM threaded
Cilindri molla ad azoto *Nitrogen gas spring*	Cilindri molla ad azoto *Nitrogen gas spring*	Cilindri molla ad azoto *Nitrogen gas spring*	Cilindri molla ad azoto *Nitrogen gas spring*	Cilindri molla ad azoto *Nitrogen gas spring*	Cilindri molla ad azoto *Nitrogen gas spring*	Cilindri molla ad azoto *Nitrogen gas spring*
pag. 4.37	pag. 4.38	pag. 4.39	pag. 4.40	pag. 4.41	pag. 4.42	pag. 4.43

M 90 TEM threaded	M 90 TBI threaded	M 200	M 300	Serie RV	RV 170	RV 320
Cilindri molla ad azoto *Nitrogen gas spring*	Cilindri molla ad azoto *Nitrogen gas spring*	Cilindri molla ad azoto *Nitrogen gas spring*	Cilindri molla ad azoto *Nitrogen gas spring*	Cilindri molla ad azoto *Nitrogen gas spring*	Cilindri molla ad azoto *Nitrogen gas spring*	Cilindri molla ad azoto *Nitrogen gas spring*
pag. 4.44	pag. 4.45	pag. 4.46	pag. 4.47	pag. 4.48	pag. 4.49	pag. 4.50

CF Torino - È vietata la riproduzione, anche parziale, del presente catalogo.

Via Alba, 25 - 10024 Moncalieri (TO) - Italy
Tel. +39 011641121 - Fax +39 0116829188
cftorino@cftorino.it www.cftorino.it

Molle
Springs

RV 350  Cilindri molla ad azoto *Nitrogen gas springs* pag. 4.51	**RV 500**  Cilindri molla ad azoto *Nitrogen gas springs* pag. 4.52	**RV 750** 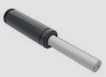 Cilindri molla ad azoto *Nitrogen gas springs* pag. 4.53	**RV 1000** 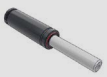 Cilindri molla ad azoto *Nitrogen gas springs* pag. 4.54	**RV 1200** 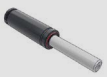 Cilindri molla ad azoto *Nitrogen gas springs* pag. 4.55	**RV 1500** 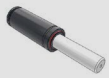 Cilindri molla ad azoto *Nitrogen gas springs* pag. 4.56	**RV 2400**  Cilindri molla ad azoto *Nitrogen gas springs* pag. 4.57
RV 4200  Cilindri molla ad azoto *Nitrogen gas springs* pag. 4.58	**RV 6600**  Cilindri molla ad azoto *Nitrogen gas springs* pag. 4.59	**RV 9500**  Cilindri molla ad azoto *Nitrogen gas springs* pag. 4.60	**RV 12000**  Cilindri molla ad azoto *Nitrogen gas springs* pag. 4.61	**RV 20000**  Cilindri molla ad azoto *Nitrogen gas springs* pag. 4.62	**FB**  Fissaggi *Flange mouhts* pag. 4.63	**FBA**  Fissaggi *Flange mouhts* pag. 4.64
FBB 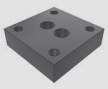 Fissaggi *Flange mouhts* pag. 4.65	**FBC** 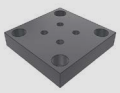 Fissaggi *Flange mouhts* pag. 4.66	**FBD** 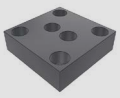 Fissaggi *Flange mouhts* pag. 4.66	**FBD** 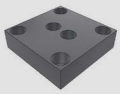 Fissaggi *Flange mouhts* pag. 4.67	**FS2**  Fissaggi *Flange mouhts* pag. 4.67	**FS2B**  Fissaggi *Flange mouhts* pag. 4.68	**FS2A**  Fissaggi *Flange mouhts* pag. 4.68
FCQ - FCQC 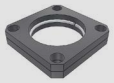 Fissaggi *Flange mouhts* pag. 4.69	**FS3** 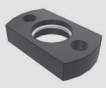 Fissaggi *Flange mouhts* pag. 4.69	**FC - FCC**  Fissaggi *Flange mouhts* pag. 4.70	**FC - FCC**  Fissaggi *Flange mouhts* pag. 4.70	**FTP**  Fissaggi *Flange mouhts* pag. 4.71	**FT** 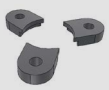 Fissaggi *Flange mouhts* pag. 4.71	**FSA - FSF**  Fissaggi *Flange mouhts* pag. 4.72
FSB - FSC - FSD  Fissaggi *Flange mouhts* pag. 4.72	**FSE**  Fissaggi *Flange mouhts* pag. 4.73	**FSE**  Fissaggi *Flange mouhts* pag. 4.73	**R**  Fissaggi *Flange mouhts* pag. 4.73	**R**  Fissaggi *Flange mouhts* pag. 4.74	**DM - DI**  Fissaggi *Flange mouhts* pag. 4.74	**Impianti collegati** 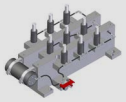 Componenti per impianti collegati *Linked system components* pag. 4.75
Impianti collegati 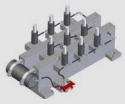 Gamma componenti per impianti collegati *Range of products for linked systems* pag. 4.76	**39CP01A**  Pannello di controllo *Control panel* pag. 4.77	**39CPVC**  Pannello di controllo *Control panel* pag. 4.78	**39MCPC/CP19A**  Pannello di controllo *Control panel* pag. 4.79	**Blocchi elastici**  Blocchi elastici per stoccaggio stampi *Spring relief blocks for tools* pag. 4.80	**CFARB** Barre tonde *Round bars* pag. 4.81	**CFASB** Barre quadre *Square bars* pag. 4.81
B8056103... Blocchi tondi dimensioni standard *Round blocks standard dimensions* pag. 4.81						

CF Torino - È vietata la riproduzione, anche parziale, del presente catalogo.

Via Alba, 25 - 10024 Moncalieri (TO) - Italy
Tel. +39 011641121 - Fax +39 0116829188
cftorino@cftorino.it www.cftorino.it

Ammortizzatore



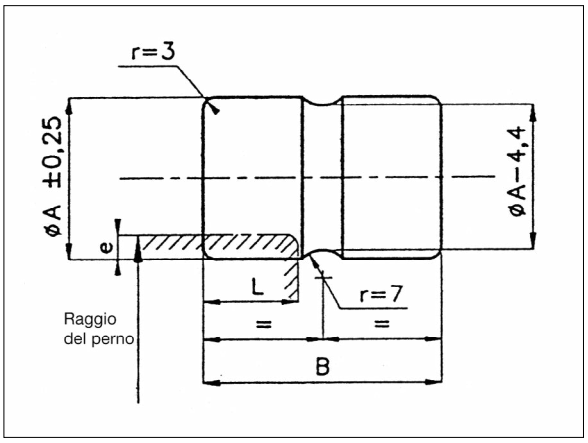

Codice	Materiale	Quota senza tolleranza
Cod. **A519**	Poliuretano 92 Shore	± 0,5

Codice	øA	B	Compressione massima		Lunghezza appoggio L	Codice PSA
			%	e		
A519-25	25	45	12	3	17	Z000404675
A519-32	32	50	18	6	17	Z000404676
A519-40	40	60	15	6	18	X346563970
A519-50	50	70	16	8	25	Z000404677
A519-63	63	80	12	8	30	X346564970
A519-80	80	90	12	10	34	Z000404678

PSA PEUGEOT CITROËN

Esempio di ordinazione/*Order example*: A 519 - 25 (codice)

Ammortizzatore

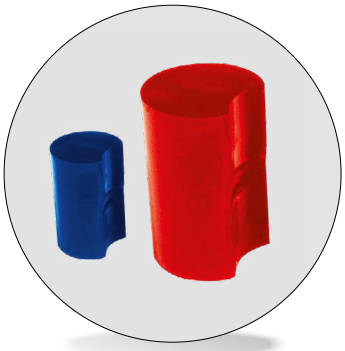

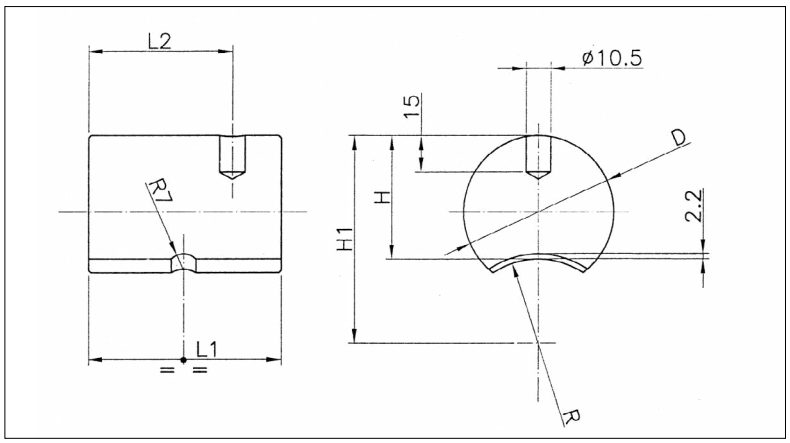

Codice	Materiale
Cod. **A518**	Poliuretano 92 Shore

Codice	Tipo	D	H	H1	L1	L2	R
A518 - 2	2	40	32	50	60	45	18
A518 - 3	3	50	40	63	80	60	23
A518 - 4	4	63	51	86	80	60	35

Esempio di ordinazione/*Order example*: A 518 - 2 (codice)

CF Torino - È vietata la riproduzione, anche parziale, del presente catalogo.

Via Alba, 25 - 10024 Moncalieri (TO) - Italy
Tel. +39 011641121 - Fax +39 0116829188
cftorino@cftorino.it www.cftorino.it

Molle forate per stampi in poliuretano

Elastomer springs-hollow

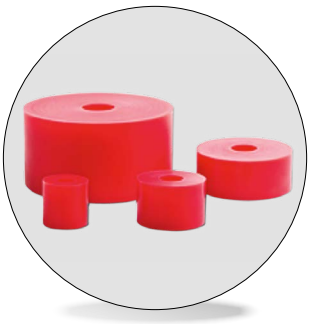

Codice	
Cod. **385M**	Ultraflex 92 (Pronte)
Cod. **386M**	Ultraflex 82
Cod. **387M**	Adipol 90
Cod. **388M**	Ultraflex 94

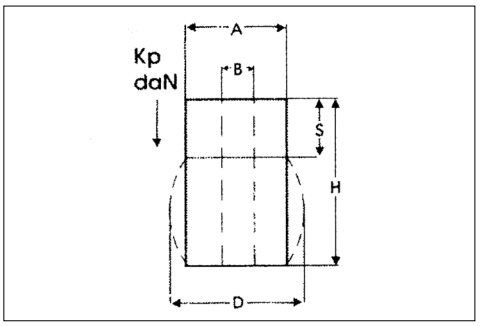

			ULTRAFLEX 82			ULTRAFLEX 92			ADIPOL 90			UITRAFLEX 94		
Compressione massima			35%			30%			30%			25%		
A	B	H	S	D	KP	S	D	KP	S	D	KP	S	D	KP
16	6,5	16	5,6	22	80	4,8	19	130	4,8	20	140	4	19	160
16	6,5	20	7			6			6			5		
16	6,5	25	8,7			7,5			7,5			6,2		
16	6,5	32	11,2			9,6			9,6			8		
20	8,5	16	5,6	28	150	4,8	26	200	4,8	27	210	4	25	325
20	8,5	20	7			6			6			5		
20	8,5	25	8,7			7,5			7,5			6,2		
20	8,5	32	11,2			9,6			9,6			8		
20	8,5	40	14			12			12			10		
25	10,5	16	5,6	33	210	4,8	30	300	4,8	31	310	4	29	450
25	10,5	20	7			6			6			5		
25	10,5	25	8,7			7,5			7,5			6,2		
25	10,5	32	11,2			9,6			9,6			8		
25	10,5	40	14			12			12			10		
25	10,5	50	17,5			15			15			12,5		
32	13,5	16	5,6	43	360	4,8	41	580	4,8	40	580	4	38	800
32	13,5	20	7			6			6			5		
32	13,5	25	8,7			7,5			7,5			6,2		
32	13,5	32	11,2			9,6			9,6			8		
32	13,5	40	14			12			12			10		
32	13,5	50	17,5			15			15			12,5		
32	13,5	63	22			19			19			15,7		
40	13,5	20	7	54	650	6	50	1200	6	50	900	5	47	1500
40	13,5	25	8,7			7,5			7,5			6,2		
40	13,5	32	11,2			9,6			9,6			8		
40	13,5	40	14			12			12			10		
40	13,5	50	17,5			15			15			12,5		
40	13,5	63	22			19			19			15,7		
40	13,5	80	28			24			24			20		
50	17	25	8,7	65	1100	7,5	62	1700	7,5	62	1600	6,2	60	2000
50	17	32	11,2			9,6			9,6			8		
50	17	40	14			12			12			10		
50	17	50	17,5			15			15			12,5		
50	17	63	22			19			19			15,7		
50	17	80	28			24			24			20		
50	17	100	35			30			30			25		
63	17	32	11,2	81	1600	9,6	78	2500	9,6	76	2500	8	74	3500
63	17	40	14			12			12			10		
63	17	50	17,5			15			15			12,5		
63	17	63	22			19			19			15,7		
63	17	80	28			24			24			20		
63	17	100	35			30			30			25		
63	17	125	43,7			37,5			37,5			31,2		
80	21	40	14	103	2600	12	98	4300	12	98	4000	10	95	6000
80	21	50	17,5			15			15			12,5		
80	21	63	22			19			19			15,7		
80	21	80	28			24			24			20		
80	21	100	35			30			30			25		
80	21	125	43,7			37,5			37,5			31,2		
80	21	160	56			48			48			40		
100	21	50	17,5	126	4300	15	120	6500	15	123	5600	12,5	120	10000
100	21	63	22			19			19			15,7		
100	21	80	28			24			24			20		
100	21	100	35			30			30			25		
100	21	125	43,7			37,5			37,5			31,2		
100	21	160	56			48			48			40		
125	27	63	22	160	6400	19	152	10500	19	155	9000	15,7	150	15000
125	27	80	28			24			24			20		
125	27	100	35			30			30			25		
125	27	125	43,7			37,5			37			31,2		
125	27	160	56			48			48			40		
125	27	200	70			60			60			50		

Esempio di ordinazione/*Order example* = 385M - 40x50 (AxH)

CF Torino - È vietata la riproduzione, anche parziale, del presente catalogo.

Via Alba, 25 - 10024 Moncalieri (TO) - Italy
Tel. +39 011641121 - Fax +39 0116829188
cftorino@cftorino.it www.cftorino.it

Elementi normalizzati per stampi

Standard parts for Die and Mold

Barre forate in poliuretano per stampi

Hollow polyurethane bars



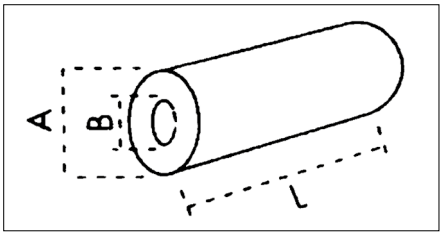

Codice
Cod. **385F** (Forate 92 shore A)
Cod. **386F** (Forate 82 shore A)
Cod. **387F** (Forate 90 shore A)
Cod. **388F** (Forate 94 shore A)

A mm	B mm	L mm
16	6,5	250
20	8,5	250
25	10,5	250
32	13,5	500
40	13,5	500

A mm	B mm	L mm
50	17	500
63	17	500
80	21	500
100	21	500
125	27	500

Esempio di ordinazione/*Order example* = 385F - 40x500 (codice + AxL)

Barre piene in poliuretano per stampi

Solid polyurethane bars



Codice
Cod. **385P** (Piene 92 shore A)
Cod. **386P** (Piene 82 shore A)
Cod. **387P** (Piene 90 shore A)
Cod. **388P** (Piene 94 shore A)

A mm	L mm
16	250
20	250
25	250
32	500
40	500

A mm	L mm
50	500
63	500
80	500
100	500
125	500

Possiamo fornire listelli, piastre, tubi e bastoni di varie misure.
Interpellate il nostro ufficio vendite.

Sedi metalliche *Metal seats*



Codice
Cod. **389**

Codice	D mm	D1 mm	D2 mm	D3 mm	S mm
389-16	16	17	6,5	22	1,2
389-20	20	21	8,5	27	1,2
389-25	25	26	10,5	31	1,8
389-32	32	34	13,5	42	2
389-40	40	42	13,5	52	2
389-50	50	52	16,5	64	2
389-63	63	65	16,5	77	2
389-80	80	82	20,5	95	2,5
389-100	100	103	20,5	118	2,5

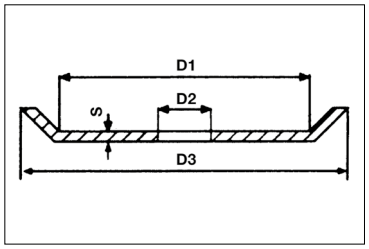

D = diametro della molla

Esempio di ordinazione/*Order example* = 389-25 (codice)

Rondelle per molle in poliuretano *Washer for elastomer springs*

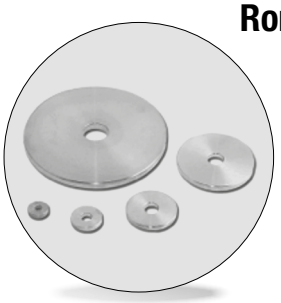

Codice
Cod. **384R**

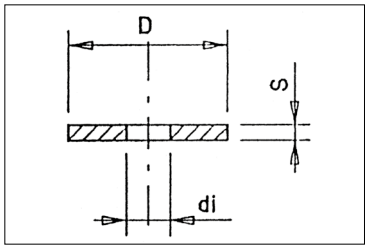

TIPO	A	B	C	D	E	F	G	H	I	L
D	20	25	30	40	50	60	80	100	120	150
Ø Molla	16	20	25	32	40	50	63	80	100	125
Ø i	6,5	8,5	10,5	13,5	13,5	16,5	16,5	20,5	20,5	26
S	4	4	5	5	5	6	6	8	8	8

Esempio di ordinazione/*Order example*: 384R-A (codice + tipo)

CF Torino - È vietata la riproduzione, anche parziale, del presente catalogo.

Via Alba, 25 - 10024 Moncalieri (TO) - Italy
Tel. +39 011641121 - Fax +39 0116829188
cftorino@cftorino.it www.cftorino.it

Colonnine di guida per molle in elastomero *Guide bolts*

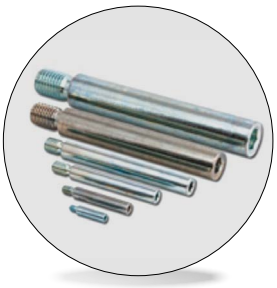

Codice	Materiale	Rettificato
Cod. **399**	acciaio ISO 12.9	h8

Ressitenza alla rottura per trazione	Limite di elasticità	Allungamento
110-120 Kg/mm	90/kg/mm min.	9% min.

Ø D	6	8	10	13	16	20	25
L2	6	9	15	15	18	25	30
M	M4	M6	M8	M10	M12	M16	M20
Esagono	3	4	5	6	8	10	14
L1 + 0/+0,05							
15	•	•	•	•			
20	•	•	•	•	•		
25	•	•	•	•	•	•	
32	•	•	•	•	•	•	•
40	•	•	•	•	•	•	•
50	•	•	•	•	•	•	•
63		•	•	•	•	•	•
80		•	•	•	•	•	•
95			•	•	•	•	•
118				•	•	•	•
140					•	•	•
180					•	•	•
200						•	•

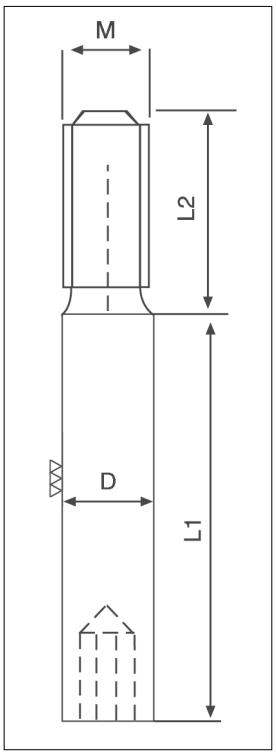

Esempio di ordinazione/Order example = 399 16 x 140 (cod. + D x L1)

Perno di supporto per molle in poliuretano *Retainer bolt*

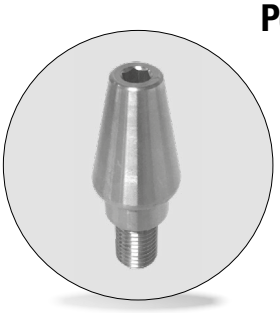

Codice
Cod. **384F**

Codice	Tipo	Per molle		D	d	H	h	l	r	g	SW
		Ø E	Øi								
384F-1	1	63	17	28	19	38	8	18	4,5	M 12	17
384F-2	2	80/100	21	32	22	50	10	24	5	M 16	19
384F-3	3	125	27	38	28	70	15	30	5	M 20	24

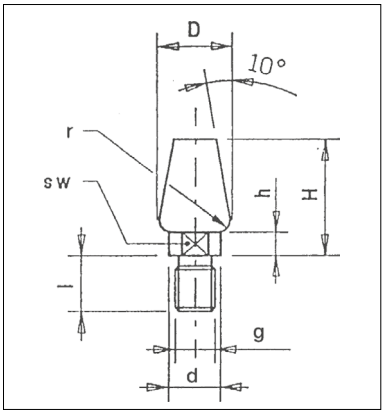

Esempio di ordinazione/*Order example* = 384F - 1 (codice)

Perno per tasselli *Retainer bolt*



Codice
Cod. **384P**

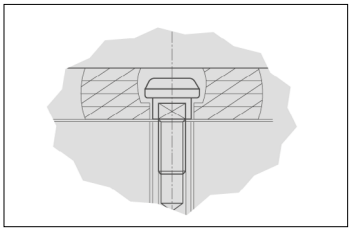

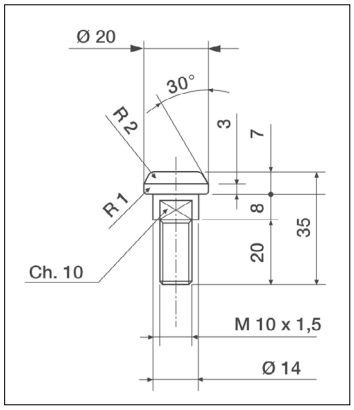

Esempio di ordinazione/*Order example* = 384P (codice)

NB.: Su richiesta forniamo perno con taglio cacciavite cod. 384C.

CF Torino - È vietata la riproduzione, anche parziale, del presente catalogo.

Via Alba, 25 - 10024 Moncalieri (TO) - Italy
Tel. +39 011641121 - Fax +39 0116829188
cftorino@cftorino.it www.cftorino.it

Tassello attenuazione rumorosità *Block attenuation noisiness*

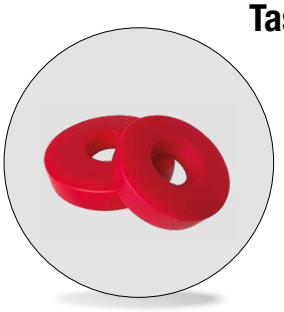

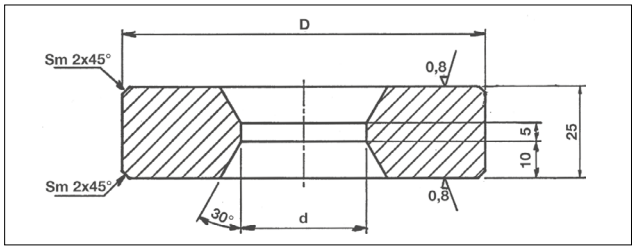

Codice	Materiale
Cod. **382**	Poliuretano 92 Shore A

Esempio di ordinazione/*Order example* = 382-01 (codice)

Codice	D	d
382-01	100	34,7
382-02	120	39,7
382-03	140	44,7

Tassello attenuazione rumorosità *Block attenuation noisiness (stripper)*



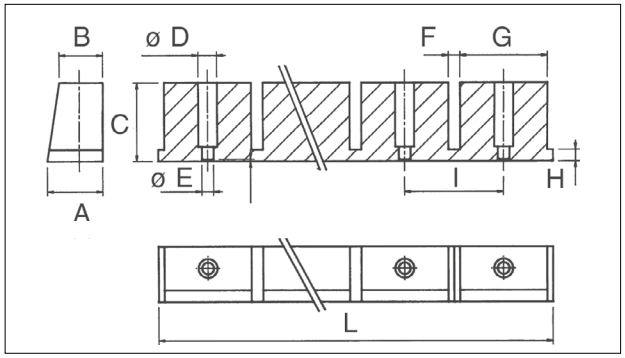

Codice	Materiale	Durezza
Cod. **T38**	gomma/poliuretano	70 shore A
Cod. **T39**	gomma/poliuretano	92 shore A

Esempio di ordinazione/*Order example* = T 38 (codice)

Codice	T38	T39
A	19	32
B	15	22
C	27	65
D	7,5	9,5
E	4	–
F	4	6
G	30	44
H	4	8
I	34	50
L	306	400

PSA PEUGEOT CITROËN X346538770 (x T39)

Puntalini *Elastomer ejector pins*



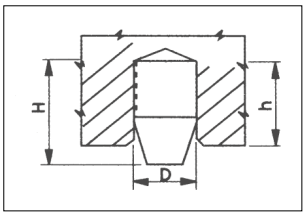

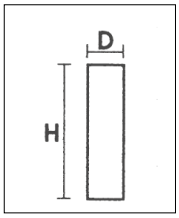

Codice
Cod. **390**

Codice	D mm	H mm	h mm
390-1922	6	10	8
390-1928	10,3	15	13
390-1936	16,4	25	21
390-1943	24,7	25	21
390-1945	30	35	30
390-1947	32	32	26
390-1948	40,8	40	35

Codice
Cod. **390**

Codice	D mm	H mm
390-1900	2	15
390-1907	3	15
390-1913	4,5	15
390-1921	6	20

Esempio di ordinazione/*Order example* = 390-1913 (codice)

CF Torino - È vietata la riproduzione, anche parziale, del presente catalogo.

Via Alba, 25 - 10024 Moncalieri (TO) - Italy
Tel. +39 011641121 - Fax +39 0116829188
cftorino@cftorino.it www.cftorino.it

Estrattori per punzoni (92 shore) *Strippers for punches*



Codice
Cod. **383**

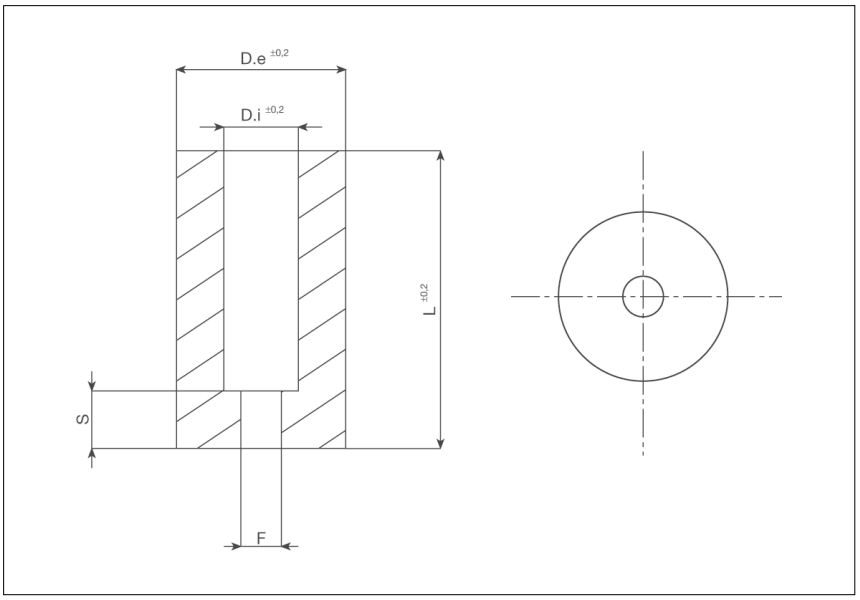

Codice	S	D.i.	D.e.	L.	F
383-E005	5,8	5	18	55	1,5
383-E006	6,3	6	19	65	1,5
383-E008	6,3	8	21	75	1,5
383-E010	6,3	10	23	75	2,5
383-E013	6,3	13	26	75	3
383-E016	6,3	16	30	75	3
383-E020	6,3	20	38	75	3
383-E025	6,3	25	50	75	3

Esempio di ordinazione/*Order example* = 383 - E005 (codice)

Tassello per ammortizzamento (90 shore) *Block for cushioning*

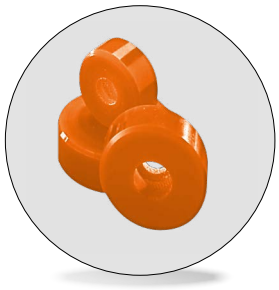

Codice
Cod. **384**

Codice	ØA
384-TA 050025	50
384-TA 063025	63
384-TA 080025	80
384-TA 100025	100
384-TA 125025	125

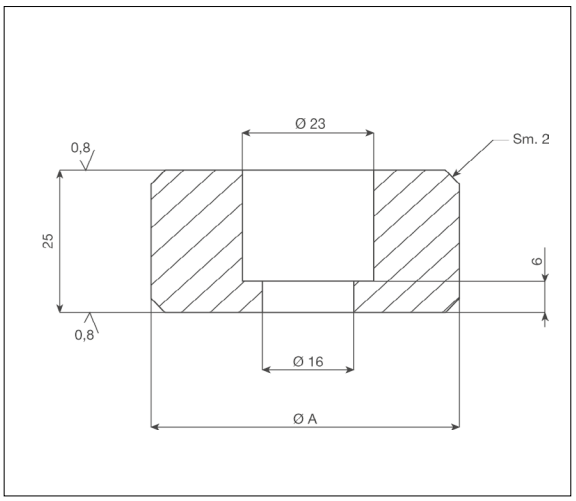

Esempio di ordinazione/*Order example* = 384-TA050025 (codice)

CF Torino - È vietata la riproduzione, anche parziale, del presente catalogo.

Via Alba, 25 - 10024 Moncalieri (TO) - Italy
Tel. +39 011641121 - Fax +39 0116829188
cftorino@cftorino.it www.cftorino.it

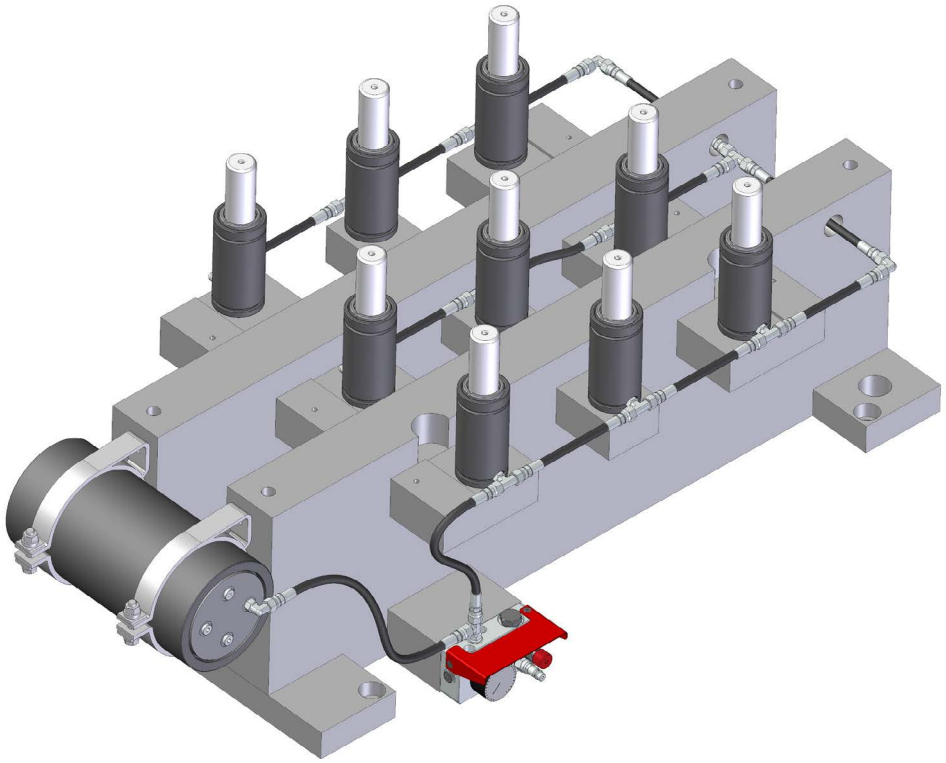

VANTAGGI

- Pressione uguale in tutti i cilindri
- Controllo della pressione = controllo della forza
- Aumento/riduzione della pressione = aumento/riduzione della forza attraverso il pannello di controllo (regolazione possibile anche con il sistema in lavoro, senza intervento diretto sui cilindri).
- Utilizzo di polmoni di compensazione per un ridotto incremento della pressione a fine compressione.
- Gestione di impianti e forze diverse nello stesso stampo (uso multipannello MCPC+AUMCP).
- Stop di sicurezza con uso pressostato.
- Utilizzo tappo di sicurezza con disco di rottura CE.
- Flessibilità di collegamento con tubi e raccordi EO -24°, JIC 37°, FlexFlow, Micro 32°, ORFS

I cilindri collegabili a sistema (codice modello + N/NA) sono forniti privi di valvola unidirezionale e con corpo/fondello speciale dove previsto.
Per le serie S/SC/H/KE/RV/RS/RF/RG/RT/LS/ML/HT è possibile trasformare i cilindri autonomi in cilindri collegabili a sistema semplicemente rimuovendo i dispositivi di tenuta dal foro di caricamento. Scaricare completamente la pressione prima di questa operazione. Qualora si rendesse necessario rimuovere uno qualsiasi dei componenti installati, scaricare completamente la pressione attraverso il pannello.

BENEFITS

- *Same pressure in all gas springs*
- *Pressure control = force control*
- *Pressure increase/decrease = force increase/decrease through the control panel (the adjustment is also possible with the system running, without direct intervention on the cylinders).*
- *Lower pressure increase by using compensation tank.*
- *Possibility to manage different systems and forces in the same tool by using the multipanel MCPC+AUMCP*
- *Safe stop function through pressure switch.*
- *Use of the safety plug with rupture disc CE.*
- *Flexible linking by using hose and connection EO - 24°, JIC 37°, FlexFlow, Micro 32°, ORFS and couplings andmany useful accessories*

The hosed system gas springs (model code + N/NA) are supplied without charging valve and with special body/end plate when specified. However S/SC/H/KE/RV/RS/RF/RG/RT/LS/ML/HT series can be converted from self-contained to hosed system by simply removing the charging valve. Be sure that all pressure is exhausted before starting this operation. In case it's necessary to remove any of the installed components, pressure must be fully exhausted through the control panel.

CF Torino - È vietata la riproduzione, anche parziale, del presente catalogo.

Richiedi il catalogo generale

Via Alba, 25 - 10024 Moncalieri (TO) - Italy
Tel. +39 011641121 - Fax +39 0116829188
cftorino@cftorino.it www.cftorino.it

Diagrammi di carico per molle in elastomero - Forate

Load diagrams for elastomer springs - Hollow

Diagrammi per ULTRAFLEX 82 Shore. Compressione max. 35%.

Diagrams for ULTRAFLEX 82 Shore. Compression max. 35%

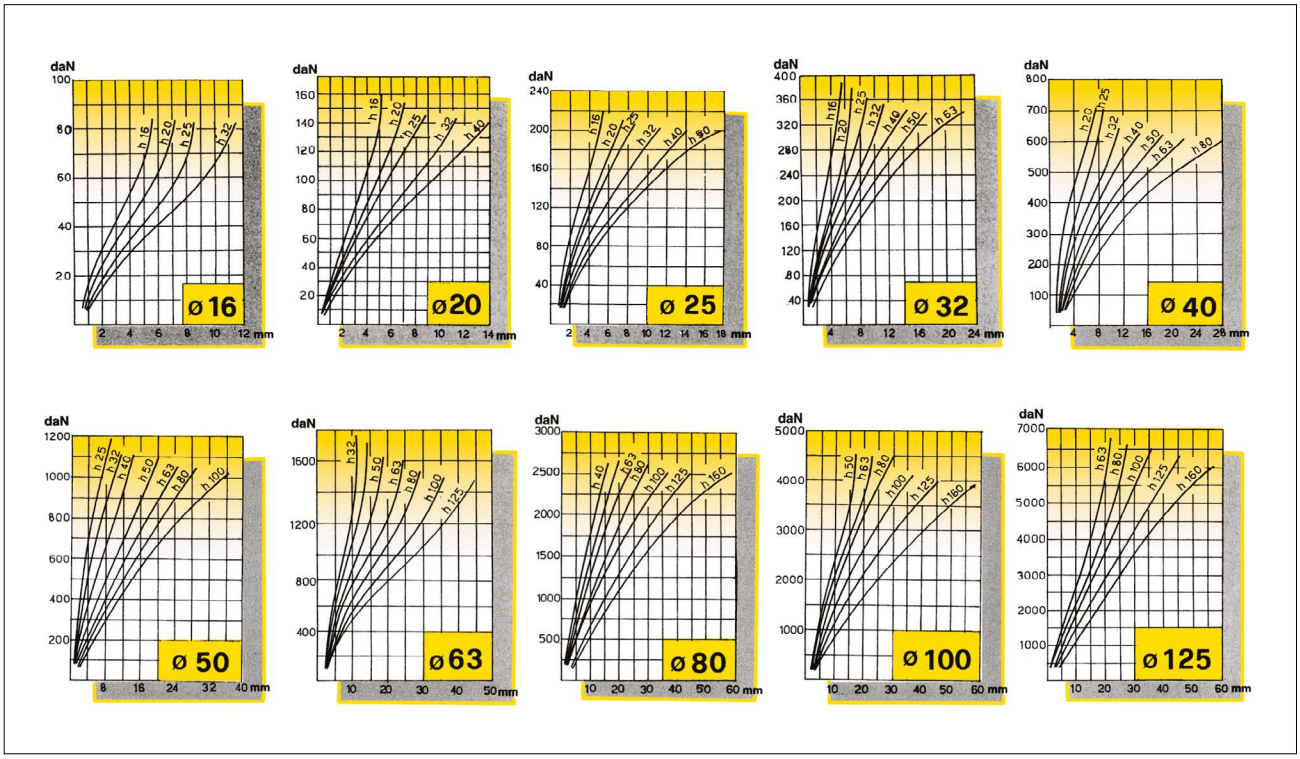

Diagrammi per ADIPOL 90 Shore. Compressione max. 30%.

Diagrams for ADIPOL 90 Shore. Compression max. 30 %

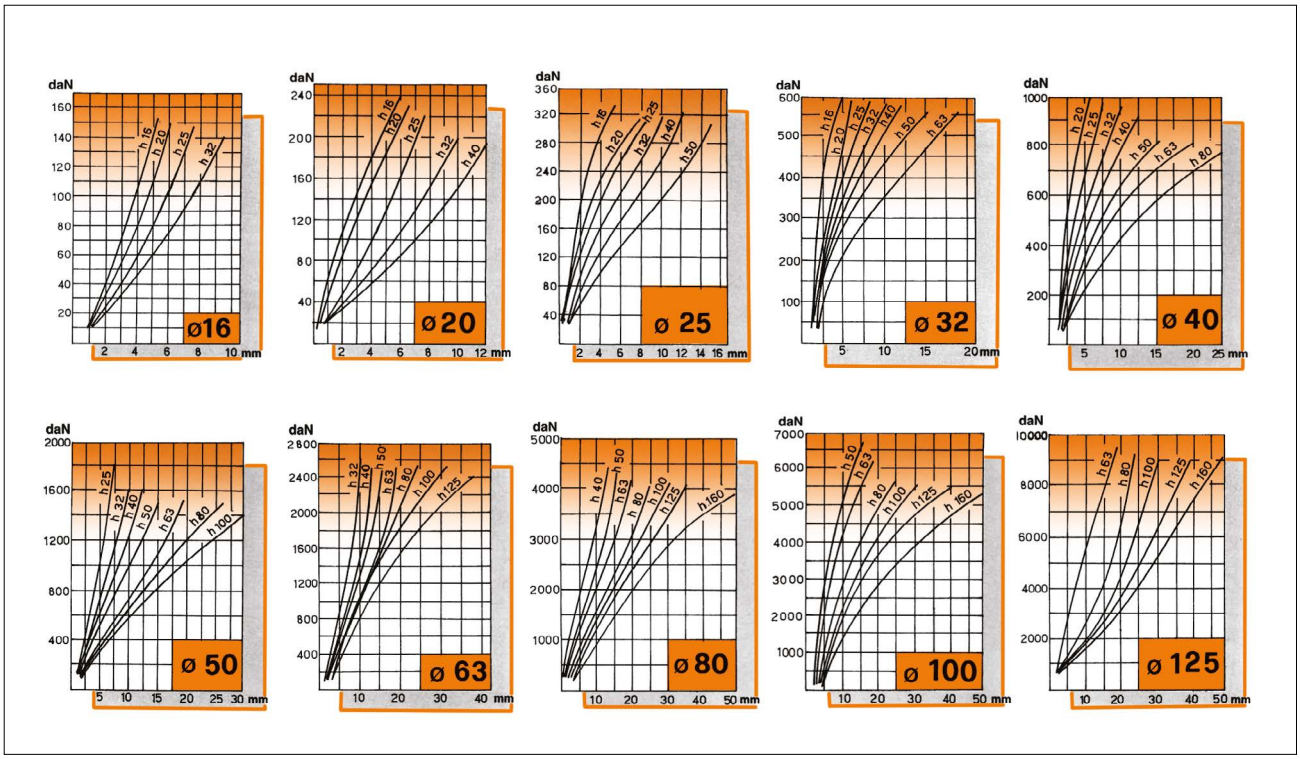

CF Torino - È vietata la riproduzione, anche parziale, del presente catalogo.

Via Alba, 25 - 10024 Moncalieri (TO) - Italy
Tel. +39 011641121 - Fax +39 0116829188
cftorino@cftorino.it www.cftorino.it

Diagrammi di carico per molle in elastomero - Forate

Laod diagrams for elastomer springs - Hollow

Diagrammi per ULTRAFLEX 92 Shore. Compressione max. 30%.

Diagrams for ULTRAFLEX 92 Shore. Compression max. 30%.

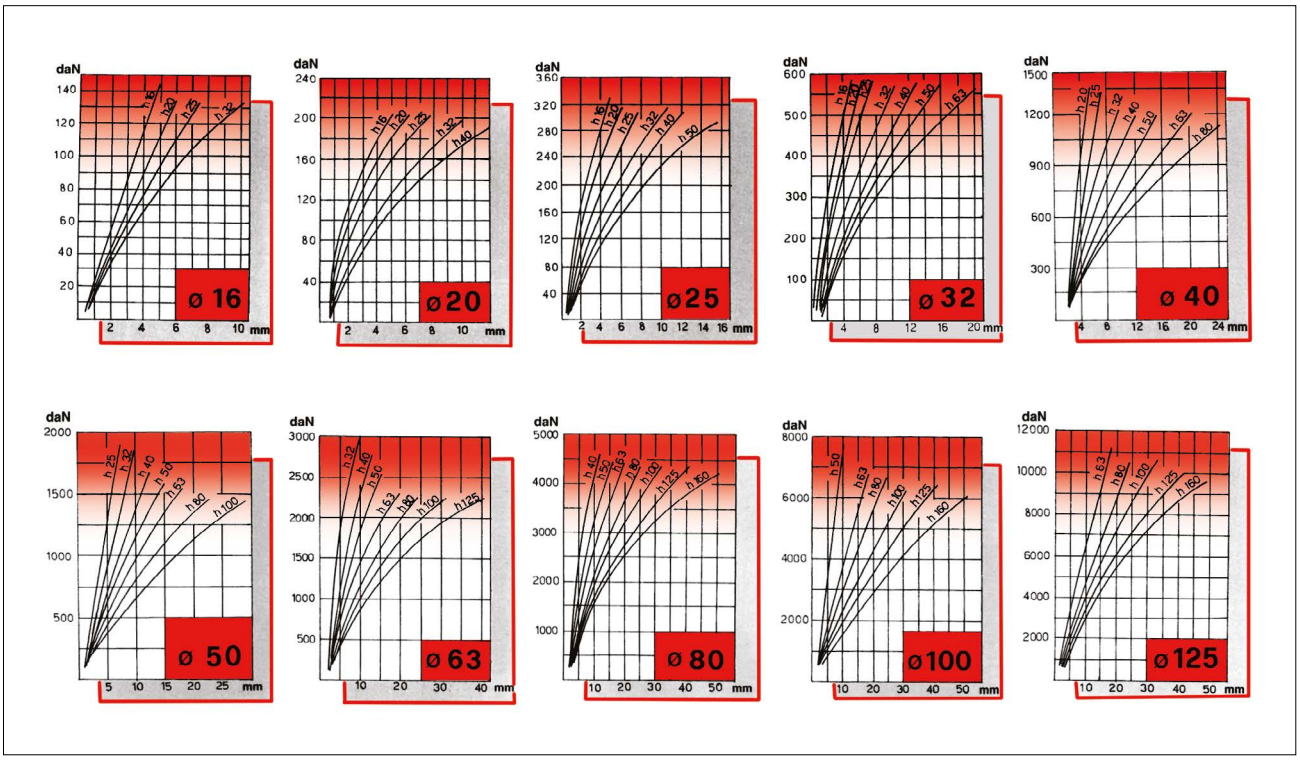

Diagrammi per ULTRAFLEX 94 Shore. Compressione max. 25%.

Diagrams for ULTRAFLEX 94 Shore. Compression max. 25%.

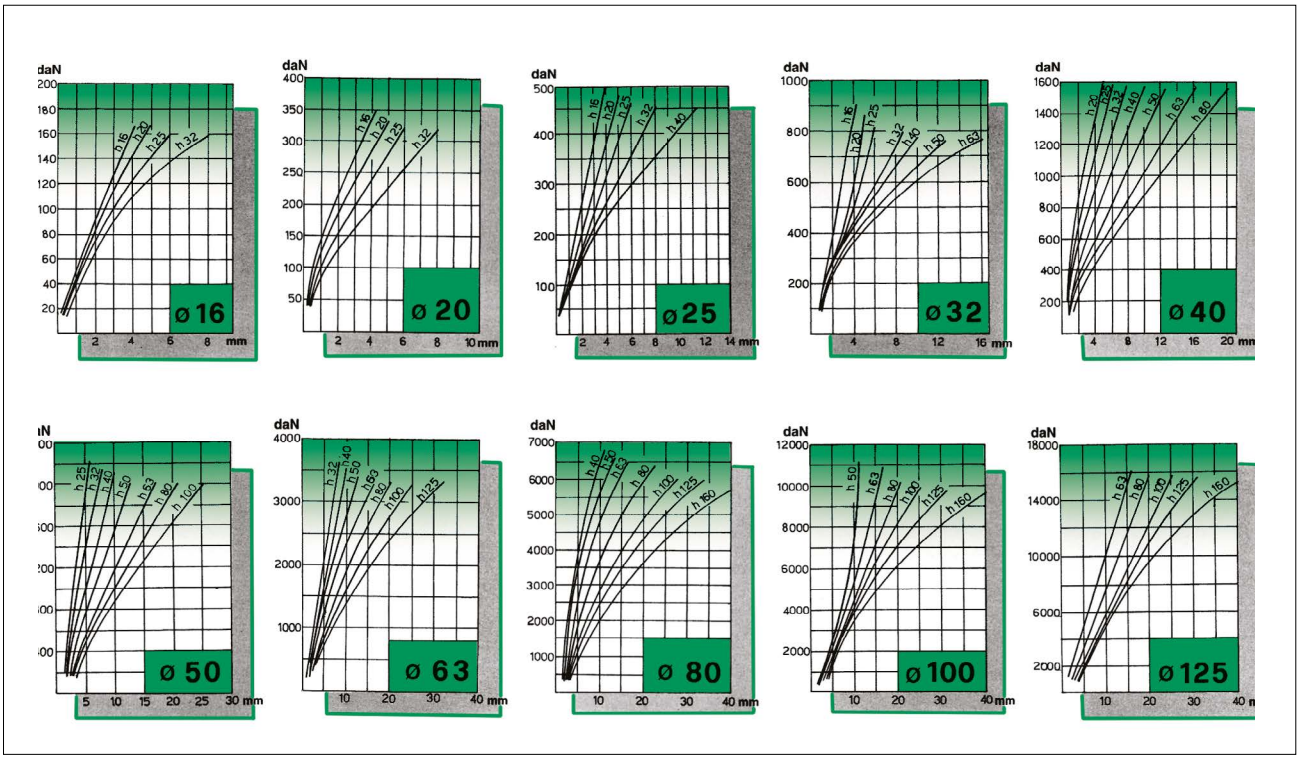

MOLLE *Springs*

CF Torino - È vietata la riproduzione, anche parziale, del presente catalogo.

Via Alba, 25 - 10024 Moncalieri (TO) - Italy
Tel. +39 011641121 - Fax +39 0116829188
cftorino@cftorino.it www.cftorino.it

Serie verde - Molle carico leggero *Light load springs*

ISO 10243 : 2010



Codice
Cod. **391**

RoHS

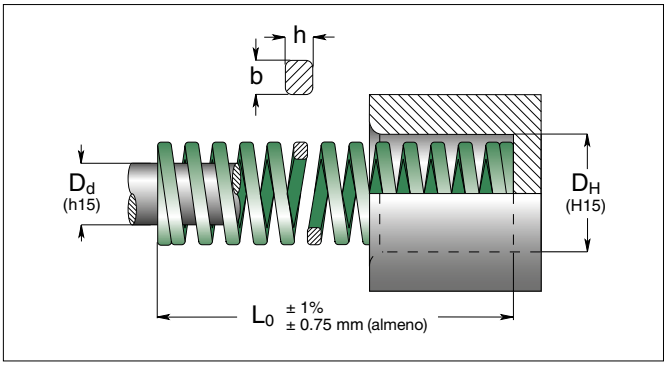

N. di catalogo	D_H Ø del foro	D_d Ø dello stelo	L_0 lungh. libera	R rigidità	A 25% L_0		B 30% L_0		C 35% L_0		D 40% L_0		E approx. non usare	
	b x h			± 10%	+3.000.000		~1.500.000		300 - 500.000		100 - 200.000			
	mm	mm	mm	N/mm	mm	N	mm	N	mm	N	mm	N	mm	pz
V 10 - 025	10	5	25	10	6.3	63	7.5	75	8.8	88	10.0	100	13.5	50
V 10 - 032			32	8.5	8.0	68	9.6	82	11.2	95	12.8	109	17.5	50
V 10 - 038			38	6.8	9.5	65	11.4	78	13.3	90	15.2	103	20.8	50
V 10 - 044			44	6.0	11.0	66	13.2	79	15.4	92	17.6	106	23.9	50
V 10 - 051			51	5.0	12.8	64	15.3	77	17.9	89	20.4	102	28.9	25
V 10 - 064			64	4.3	16.0	69	19.2	83	22.4	96	25.6	110	36.1	25
V 10 - 076			76	3.2	19.0	61	22.8	73	26.6	85	30.4	97	43.2	25
V 10 - 305	1.7 x 1.1		305	1.1	76.3	84	91.5	101	107	117	122	134	178	10
V 13 - 025	12,5	6,3	25	17.9	6.3	113	7.5	134	8.8	157	10.0	179	13.2	50
V 13 - 032			32	16.4	8.0	131	9.6	157	11.2	184	12.8	210	18.0	50
V 13 - 038			38	13.6	9.5	129	11.4	155	13.3	181	15.2	207	21.0	50
V 13 - 044			44	12.1	11.0	133	13.2	160	15.4	186	17.6	213	24.0	25
V 13 - 051			51	11.4	12.8	146	15.3	174	17.9	203	20.4	233	28.7	25
V 13 - 064			64	9.3	16.0	149	19.2	179	22.4	208	25.6	238	35.8	25
V 13 - 076			76	7.1	19.0	135	22.8	162	26.6	189	30.4	216	42.7	25
V 13 - 089			89	5.4	22.3	120	26.7	144	31.2	168	35.6	192	50.4	20
V 13 - 102			102	4.1	25.5	105	30.6	125	35.7	146	40.8	167	58.4	10
V 13 - 305	2.4 x 1.4		305	1.4	76.3	107	91.5	128	107	149	122	171	172	10
V 16 - 025	16	8	25	23.4	6.3	147	7.5	176	8.8	205	10.0	234	12.6	50
V 16 - 032			32	22.9	8.0	183	9.6	220	11.2	256	12.8	293	16.4	50
V 16 - 038			38	19.3	9.5	183	11.4	220	13.3	257	15.2	293	19.7	25
V 16 - 044			44	17.1	11.0	188	13.2	226	15.4	263	17.6	301	22.5	25
V 16 - 051			51	15.7	12.8	201	15.3	240	17.9	280	20.4	320	26.3	25
V 16 - 064			64	10.7	16.0	171	19.2	205	22.4	240	25.6	274	33.3	25
V 16 - 076			76	10.0	19.0	190	22.8	228	26.6	266	30.4	304	40.2	20
V 16 - 089			89	8.6	22.3	192	26.7	230	31.2	268	35.6	306	47.6	20
V 16 - 102			102	7.8	25.5	199	30.6	239	35.7	278	40.8	318	55.4	20
V 16 - 115			115	6.6	28.8	190	34.5	228	40.3	266	46.0	304	60.8	10
V 16 - 305	3.2 x 1.5		305	2.5	76.3	191	91.5	229	107	267	122	305	165	10
V 20 - 025	20	10	25	55.8	6.3	352	7.5	419	8.8	488	10.0	558	12.1	50
V 20 - 032			32	45.0	8.0	360	9.6	432	11.2	504	12.8	576	15.3	50
V 20 - 038			38	33.3	9.5	316	11.4	380	13.3	443	15.2	506	18.9	25
V 20 - 044			44	30.0	11.0	330	13.2	396	15.4	462	17.6	528	21.5	25
V 20 - 051			51	24.5	12.8	314	15.3	375	17.9	437	20.4	500	25.0	25
V 20 - 064			64	20.0	16.0	320	19.2	384	22.4	448	25.6	512	31.1	25
V 20 - 076			76	16.0	19.0	304	22.8	365	26.6	426	30.4	486	37.3	25
V 20 - 089			89	14.0	22.3	312	26.7	374	31.2	436	35.6	498	44.5	20
V 20 - 102			102	12.0	25.5	306	30.6	367	35.7	428	40.8	490	51.1	20
V 20 - 115			115	10.9	28.8	314	34.5	376	40.3	439	46.0	501	58.2	10
V 20 - 127			127	9.5	31.8	302	38.1	362	44.5	422	50.8	483	64.9	10
V 20 - 139			139	8.4	35.0	294	42.0	353	48.7	409	56.0	470	71.5	10
V 20 - 152			152	7.5	38.0	285	45.6	342	53.2	399	60.8	456	78.8	10
V 20 - 305	4.0 x 2.1		305	4.0	76.3	305	91.5	366	107	427	122	488	157	10

Esempio di ordinazione/*Order example* =
391 - V 10 x 025 (cod. + N. di catalogo)

1 N = 0.1 daN = 0.102 kgf Carico (N) = R (N/mm) x Deflessione (mm)

CF Torino - È vietata la riproduzione, anche parziale, del presente catalogo.

Via Alba, 25 - 10024 Moncalieri (TO) - Italy
Tel. +39 011641121 - Fax +39 0116829188
cftorino@cftorino.it www.cftorino.it

Cod. **391**

Serie verde - Molle carico leggero *Light load springs*

ISO 10243 : 2010

N. di catalogo	D_H Ø del foro	D_d Ø dello stelo	L_0 lungh. libera	R rigidità	A 25% L_0		B 30% L_0		C 35% L_0		D 40% L_0		E approx. non usare	
	b x h			± 10%	+3.000.000		~1.500.000		300 - 500.000		100 - 200.000			
	mm	mm	mm	N/mm	mm	N	mm	N	mm	N	mm	N	mm	pz
V 25 - 025	25	12,5	25	100	6.3	630	7.5	750	8.8	875	10.0	1000	11.9	50
V 25 - 032			32	80.3	8.0	642	9.6	771	11.2	899	12.8	1028	16.0	25
V 25 - 038			38	62.0	9.5	589	11.4	707	13.3	825	15.2	942	18.3	25
V 25 - 044			44	52.9	11.0	582	13.2	698	15.4	815	17.6	931	21.4	25
V 25 - 051			51	44.0	12.8	563	15.3	673	17.9	785	20.4	898	24.9	25
V 25 - 064			64	35.2	16.0	563	19.2	676	22.4	788	25.6	901	31.4	25
V 25 - 076			76	28.0	19.0	532	22.8	638	26.6	745	30.4	851	37.5	20
V 25 - 089			89	24.0	22.3	535	26.7	641	31.2	748	35.6	854	43.5	20
V 25 - 102			102	21.1	25.5	538	30.6	646	35.7	753	40.8	861	51.1	20
V 25 - 115			115	18.7	28.8	539	34.5	645	40.3	753	46.0	860	58.1	10
V 25 - 127			127	16.7	31.8	531	38.1	636	44.5	742	50.8	848	64.1	10
V 25 - 139			139	15.3	35.0	536	42.0	643	48.7	744	56.0	857	70.4	10
V 25 - 152			152	14.0	38.0	532	45.6	638	53.2	745	60.8	851	77.1	10
V 25 - 178			178	12.5	44.5	556	53.4	668	62.3	779	71.2	890	93.1	10
V 25 - 203			203	10.4	50.8	528	60.9	633	71.1	739	81.2	844	103	10
V 25 - 305	5.4 x 2.7		305	7.0	76.3	534	91.5	641	107	747	122	854	156	5
V 32 - 038	32	16	38	94.0	9.5	893	11.4	1072	13.3	1250	15.2	1429	18.3	20
V 32 - 044			44	79.5	11.0	875	13.2	1049	15.4	1224	17.6	1399	21.5	20
V 32 - 051			51	67.0	12.8	858	15.3	1025	17.9	1196	20.4	1367	25.5	20
V 32 - 064			64	53.0	16.0	848	19.2	1018	22.4	1187	25.6	1357	31.9	20
V 32 - 076			76	44.0	19.0	836	22.8	1003	26.6	1170	30.4	1338	38.6	20
V 32 - 089			89	37.2	22.3	830	26.7	993	31.2	1159	35.6	1324	46.5	10
V 32 - 102			102	32.0	25.5	816	30.6	979	35.7	1142	40.8	1306	53.2	10
V 32 - 115			115	29.0	28.8	835	34.5	1001	40.3	1167	46.0	1334	60.0	10
V 32 - 127			127	25.0	31.8	795	38.1	953	44.5	1111	50.8	1270	66.7	10
V 32 - 139			139	23.0	35.0	805	42.0	966	48.7	1119	56.0	1288	71.8	10
V 32 - 152			152	21.5	38.0	817	45.6	980	53.2	1144	60.8	1307	78.5	10
V 32 - 178			178	18.2	44.5	810	53.4	972	62.3	1134	71.2	1296	94.4	5
V 32 - 203			203	15.8	50.8	803	60.9	962	71.1	1123	81.2	1283	107	5
V 32 - 254			254	12.5	63.5	794	76.2	953	88.9	1111	102	1270	136	5
V 32 - 305	6.8 x 3.3		305	10.3	76.3	786	91.5	942	107	1100	122	1257	163	5
V 40 - 051	40	20	51	92.0	12.8	1178	15.3	1408	17.9	1642	20.4	1877	25.5	20
V 40 - 064			64	73.0	16.0	1168	19.2	1402	22.4	1635	25.6	1869	31.4	10
V 40 - 076			76	63.0	19.0	1197	22.8	1436	26.6	1676	30.4	1915	37.8	10
V 40 - 089			89	51.0	22.3	1137	26.7	1362	31.2	1589	35.6	1816	44.3	10
V 40 - 102			102	43.0	25.5	1097	30.6	1316	35.7	1535	40.8	1754	50.7	10
V 40 - 115			115	39.6	28.8	1140	34.5	1366	40.3	1594	46.0	1822	58.1	10
V 40 - 127			127	37.0	31.8	1177	38.1	1410	44.5	1645	50.8	1880	64.6	5
V 40 - 139			139	32.0	35.0	1120	42.0	1344	48.7	1557	56.0	1792	70.1	5
V 40 - 152			152	28.0	38.0	1064	45.6	1277	53.2	1490	60.8	1702	76.6	5
V 40 - 178			178	25.2	44.5	1121	53.4	1346	62.3	1570	71.2	1794	90.4	5
V 40 - 203			203	22.7	50.8	1153	60.9	1382	71.1	1613	81.2	1843	102	5
V 40 - 254			254	17.0	63.5	1080	76.2	1295	88.9	1511	102	1727	129	2
V 40 - 305	8.1 x 4.0		305	14.8	76.3	1129	91.5	1354	107	1580	122	1806	156	2
V 50 - 064	50	25	64	156	16.0	2496	19.2	2995	22.4	3494	25.6	3994	31.0	5
V 50 - 076			76	125	19.0	2375	22.8	2850	26.6	3325	30.4	3800	37.2	5
V 50 - 089			89	109	22.3	2431	26.7	2910	31.2	3395	35.6	3880	43.6	5
V 50 - 102			102	94.0	25.5	2397	30.6	2876	35.7	3356	40.8	3835	50.3	5
V 50 - 115			115	81.0	28.8	2333	34.5	2795	40.3	3260	46.0	3726	58.1	5
V 50 - 127			127	71.0	31.8	2258	38.1	2705	44.5	3156	50.8	3607	63.7	5
V 50 - 139			139	66.5	35.0	2328	42.0	2793	48.7	3235	56.0	3724	69.5	5
V 50 - 152			152	60.0	38.0	2280	45.6	2736	53.2	3192	60.8	3648	76.5	2
V 50 - 178			178	52.0	44.5	2314	53.4	2777	62.3	3240	71.2	3702	91.9	2
V 50 - 203			203	44.0	50.8	2235	60.9	2680	71.1	3126	81.2	3573	105	2
V 50 - 254			254	35.0	63.5	2223	76.2	2667	88.9	3112	102	3556	131	2
V 50 - 305	10.9 x 5.3		305	28.5	76.3	2175	91.5	2608	107	3042	122	3477	155	2
V 63 - 076	63	38	76	189	19.0	3591	22.8	4309	26.6	5027	30.4	5746	36.5	5
V 63 - 089			89	158	22.3	3523	26.7	4219	31.2	4922	35.6	5625	43.4	5
V 63 - 102			102	131	25.5	3341	30.6	4009	35.7	4677	40.8	5345	49.7	5
V 63 - 115			115	116	28.8	3341	34.5	4002	40.3	4669	46.0	5336	55.6	5
V 63 - 127			127	103	31.8	3275	38.1	3924	44.5	4578	50.8	5232	62.7	2
V 63 - 152			152	84.3	38.0	3203	45.6	3844	53.2	4485	60.8	5125	77.1	2
V 63 - 178			178	71.5	44.5	3182	53.4	3818	62.3	4454	71.2	5091	92.2	2
V 63 - 203			203	61.7	50.8	3134	60.9	3758	71.1	4384	81.2	5010	103	2
V 63 - 254			254	47.0	63.5	2985	76.2	3581	88.9	4178	102	4775	130	2
V 63 - 305	11.0 x 7.8		305	38.2	76.3	2915	91.5	3495	107	4078	122	4660	157	2

Esempio di ordinazione/*Order example* =
391 - V 25 x 025 (cod. + N. di catalogo)

1 N = 0.1 daN = 0.102 kgf Carico (N) = R (N/mm) x Deflessione (mm)

CF Torino - È vietata la riproduzione, anche parziale, del presente catalogo.

Via Alba, 25 - 10024 Moncalieri (TO) - Italy
Tel. +39 011641121 - Fax +39 0116829188
cftorino@cftorino.it www.cftorino.it

Serie blu - Molle carico medio *Medium load springs*

ISO 10243 : 2010



Codice
Cod. **392**

RoHS

°C 120 - -30 °F 248 - 2

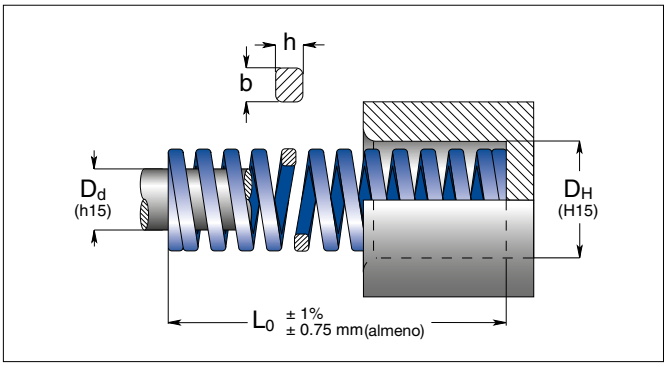

N. di catalogo	D_H Ø del foro	D_d Ø dello stelo	L_0 lungh. libera	R rigidità	A 25% L_0		B 30% L_0		C 33.75% L_0		D 37.5% L_0		E approx. non usare	
	b x h			± 10%	+3.000.000		~1.500.000		300 - 500.000		100 - 200.000			
	mm	mm	mm	N/mm	mm	N	mm	N	mm	N	mm	N	mm	pz
B 10 - 025	10	5	25	16.0	6.3	101	7.5	120	8.4	135	9.4	150	10.2	50
B 10 - 032			32	13.0	8.0	104	9.6	125	10.8	140	12.0	156	14.2	50
B 10 - 038			38	11.9	9.5	113	11.4	136	12.8	153	14.3	170	16.8	50
B 10 - 044			44	10.3	11.0	113	13.2	136	14.9	153	16.5	170	19.4	50
B 10 - 051			51	8.9	12.8	114	15.3	136	17.2	153	19.1	170	23.4	25
B 10 - 064			64	7.5	16.0	120	19.2	144	21.6	162	24.0	180	28.2	25
B 10 - 076			76	5.3	19.0	101	22.8	121	25.7	136	28.5	151	34.2	25
B 10 - 305	1.9 x 1.3		305	1.6	76.3	122	91.5	146	103	165	114	183	134	10
B 13 - 025	12.5	6.3	25	30.0	6.3	189	7.5	225	8.4	253	9.4	282	11.9	50
B 13 - 032			32	24.8	8.0	198	9.6	238	10.8	268	12.0	298	16.2	50
B 13 - 038			38	21.4	9.5	203	11.4	244	12.8	274	14.3	306	18.7	50
B 13 - 044			44	18.5	11.0	204	13.2	244	14.9	275	16.5	305	21.3	25
B 13 - 051			51	15.5	12.8	198	15.3	237	17.2	267	19.1	296	25.6	25
B 13 - 064			64	12.1	16.0	194	19.2	232	21.6	261	24.0	290	32.4	25
B 13 - 076			76	10.2	19.0	194	22.8	233	25.7	262	28.5	291	39.0	25
B 13 - 089			89	8.4	22.3	187	26.7	224	30.0	252	33.4	281	45.9	20
B 13 - 102			102	6.3	25.5	161	30.6	193	34.4	217	38.3	241	52.3	10
B 13 - 305	2.5 x 1.5		305	2.1	76.3	160	91.5	192	103	216	114	240	153	10
B 16 - 025	16	8	25	49.4	6.3	311	7.5	371	8.4	417	9.4	464	10.5	50
B 16 - 032			32	37.1	8.0	297	9.6	356	10.8	401	12.0	445	13.2	50
B 16 - 038			38	33.9	9.5	322	11.4	386	12.8	435	14.3	485	17.2	25
B 16 - 044			44	30.0	11.0	330	13.2	396	14.9	446	16.5	495	19.4	25
B 16 - 051			51	26.4	12.8	338	15.3	404	17.2	454	19.1	504	24.2	25
B 16 - 064			64	20.5	16.0	328	19.2	394	21.6	443	24.0	492	29.2	25
B 16 - 076			76	17.8	19.0	338	22.8	406	25.7	457	28.5	507	36.3	20
B 16 - 089			89	15.2	22.3	339	26.7	406	30.0	457	33.4	508	41.7	20
B 16 - 102			102	13.5	25.5	344	30.6	413	34.4	465	38.3	517	48.9	20
B 16 - 115			115	11.8	28.8	340	34.5	407	38.8	458	43.1	509	53.1	10
B 16 - 305	3.2 x 2.0		305	4.8	76.3	366	91.5	439	103	494	114	549	142	10
B 20 - 025	20	10	25	98.0	6.3	617	7.5	735	8.4	827	9.4	921	10.5	50
B 20 - 032			32	72.6	8.0	581	9.6	697	10.8	784	12.0	871	13.9	50
B 20 - 038			38	56.0	9.5	532	11.4	638	12.8	718	14.3	801	16.6	25
B 20 - 044			44	47.5	11.0	523	13.2	627	14.9	705	16.5	784	18.8	25
B 20 - 051			51	41.7	12.8	534	15.3	638	17.2	718	19.1	796	23.1	25
B 20 - 064			64	32.3	16.0	517	19.2	620	21.6	698	24.0	775	27.5	25
B 20 - 076			76	25.1	19.0	477	22.8	572	25.7	644	28.5	715	33.8	25
B 20 - 089			89	22.0	22.3	491	26.7	587	30.0	661	33.4	735	39.7	20
B 20 - 102			102	19.8	25.5	505	30.6	606	34.4	682	38.3	758	47.3	20
B 20 - 115			115	18.1	28.8	521	34.5	624	38.8	703	43.1	780	52.5	10
B 20 - 127			127	16.6	31.8	528	38.1	632	42.9	712	47.6	790	56.9	10
B 20 - 139			139	15.1	35.0	529	42.0	634	46.9	708	52.5	793	62.1	10
B 20 - 152			152	13.2	38.0	500	45.6	600	51.3	677	57.0	750	67.6	10
B 20 - 305	4.1 x 2.4		305	6.1	76.3	465	91.5	558	103	628	114	698	143	10

Esempio di ordinazione/*Order example* =
392 - B 10 x 025 (cod. + N. di catalogo)

1 N = 0.1 daN = 0.102 kgf Carico (N) = R (N/mm) x Deflessione (mm)

CF Torino - È vietata la riproduzione, anche parziale, del presente catalogo.

Via Alba, 25 - 10024 Moncalieri (TO) - Italy
Tel. +39 011641121 - Fax +39 0116829188
cftorino@cftorino.it www.cftorino.it

Cod. **392**

Serie blu - Molle carico medio *Medium load springs*

ISO 10243 : 2010

N. di catalogo	D_H Ø del foro	D_d Ø dello stelo	L_0 lungh. libera	R rigidità	A 25% L_0		B 30% L_0		C 33.75% L_0		D 37.5% L_0		E approx. non usare	
	b x h			± 10%	+3.000.000		~1.500.000		300 - 500.000		100 - 200.000			
	mm	mm	mm	N/mm	mm	N	mm	N	mm	N	mm	N	mm	pz
B 25 - 025	25	12.5	25	147	6.3	926	7.5	1103	8.4	1240	9.4	1382	10.2	50
B 25 - 032			32	118	8.0	944	9.6	1133	10.8	1274	12.0	1416	13.7	25
B 25 - 038			38	93.0	9.5	884	11.4	1060	12.8	1193	14.3	1330	15.7	25
B 25 - 044			44	80.8	11.0	889	13.2	1067	14.9	1200	16.5	1333	18.2	25
B 25 - 051			51	68.6	12.8	878	15.3	1050	17.2	1181	19.1	1310	21.7	25
B 25 - 064			64	53.0	16.0	848	19.2	1018	21.6	1145	24.0	1272	26.0	25
B 25 - 076			76	43.2	19.0	821	22.8	985	25.7	1108	28.5	1231	32.3	20
B 25 - 089			89	38.2	22.3	852	26.7	1020	30.0	1147	33.4	1276	38.0	20
B 25 - 102			102	33.0	25.5	842	30.6	1010	34.4	1136	38.3	1264	43.0	20
B 25 - 115			115	28.0	28.8	806	34.5	966	38.8	1087	43.1	1207	48.6	10
B 25 - 127			127	25.9	31.8	824	38.1	987	42.9	1110	47.6	1233	53.7	10
B 25 - 139			139	23.2	35.0	812	42.0	974	46.9	1088	52.5	1218	59.4	10
B 25 - 152			152	20.8	38.0	790	45.6	948	51.3	1067	57.0	1186	63.8	10
B 25 - 178			178	17.8	44.5	792	53.4	951	60.1	1069	66.8	1189	76.6	10
B 25 - 203			203	15.8	50.8	803	60.9	962	68.5	1082	76.1	1202	88.4	10
B 25 - 305	5.4 x 3.3		305	10.2	76.3	778	91.5	933	103	1050	114	1167	135	5
B 32 - 038	32	16	38	185	9.5	1758	11.4	2109	12.8	2373	14.3	2646	16.3	20
B 32 - 044			44	158	11.0	1738	13.2	2086	14.9	2346	16.5	2607	18.9	20
B 32 - 051			51	134	12.8	1715	15.3	2050	17.2	2306	19.1	2559	23.1	20
B 32 - 064			64	99.0	16.0	1584	19.2	1901	21.6	2138	24.0	2376	28.5	20
B 32 - 076			76	80.5	19.0	1530	22.8	1835	25.7	2065	28.5	2294	34.2	20
B 32 - 089			89	69.1	22.3	1541	26.7	1845	30.0	2076	33.4	2308	40.4	10
B 32 - 102			102	58.8	25.5	1499	30.6	1799	34.4	2024	38.3	2252	48.0	10
B 32 - 115			115	51.5	28.8	1483	34.5	1777	38.8	1999	43.1	2220	54.3	10
B 32 - 127			127	44.8	31.8	1425	38.1	1707	42.9	1920	47.6	2132	59.2	10
B 32 - 139			139	42.3	35.0	1481	42.0	1777	46.9	1984	52.5	2221	65.3	10
B 32 - 152			152	37.8	38.0	1436	45.6	1724	51.3	1939	57.0	2155	73.0	10
B 32 - 178			178	32.5	44.5	1446	53.4	1736	60.1	1952	66.8	2171	84.5	5
B 32 - 203			203	28.9	50.8	1468	60.9	1760	68.5	1980	76.1	2199	96.9	5
B 32 - 254			254	21.4	63.5	1359	76.2	1631	85.7	1835	95.3	2039	121	5
B 32 - 305	6.8 x 4.0		305	18.3	76.3	1396	91.5	1674	103	1884	114	2094	147	5
B 40 - 051	40	20	51	182	12.8	2330	15.3	2785	17.2	3130	19.1	3476	21.4	20
B 40 - 064			64	140	16.0	2240	19.2	2688	21.6	3024	24.0	3360	26.8	10
B 40 - 076			76	108	19.0	2052	22.8	2462	25.7	2770	28.5	3078	32.7	10
B 40 - 089			89	90.7	22.3	2023	26.7	2422	30.0	2724	33.4	3029	39.0	10
B 40 - 102			102	81.0	25.5	2066	30.6	2479	34.4	2788	38.3	3102	44.1	10
B 40 - 115			115	71.8	28.8	2068	34.5	2477	38.8	2787	43.1	3095	50.6	10
B 40 - 127			127	62.7	31.8	1994	38.1	2389	42.9	2687	47.6	2985	55.9	5
B 40 - 139			139	57.5	35.0	2013	42.0	2415	46.9	2697	52.5	3019	61.8	5
B 40 - 152			152	51.6	38.0	1961	45.6	2353	51.3	2647	57.0	2941	67.5	5
B 40 - 178			178	44.1	44.5	1962	53.4	2355	60.1	2649	66.8	2946	77.2	5
B 40 - 203			203	36.7	50.8	1864	60.9	2235	68.5	2514	76.1	2793	91.8	5
B 40 - 254			254	30.1	63.5	1911	76.2	2294	85.7	2580	95.3	2869	113	2
B 40 - 305	8.2 x 4.7		305	24.6	76.3	1877	91.5	2251	103	2532	114	2814	138	2
B 50 - 064	50	25	64	209	16.0	3344	19.2	4013	21.6	4514	24.0	5016	28.2	5
B 50 - 076			76	168	19.0	3192	22.8	3830	25.7	4309	28.5	4788	34.9	5
B 50 - 089			89	140	22.3	3122	26.7	3738	30.0	4205	33.4	4676	39.2	5
B 50 - 102			102	119	25.5	3035	30.6	3641	34.4	4097	38.3	4558	47.3	5
B 50 - 115			115	106	28.8	3053	34.5	3657	38.8	4114	43.1	4569	52.6	5
B 50 - 127			127	97.0	31.8	3085	38.1	3696	42.9	4158	47.6	4617	59.8	5
B 50 - 139			139	87.0	35.0	3045	42.0	3654	46.9	4081	52.5	4568	65.1	5
B 50 - 152			152	80.0	38.0	3040	45.6	3648	51.3	4104	57.0	4560	70.8	2
B 50 - 178			178	69.5	44.5	3093	53.4	3711	60.1	4175	66.8	4643	84.2	2
B 50 - 203			203	59.8	50.8	3038	60.9	3642	68.5	4097	76.1	4551	96.5	2
B 50 - 229			229	50.9	57.3	2917	68.7	3497	77.3	3934	85.9	4372	108	2
B 50 - 254			254	43.9	63.5	2788	76.2	3345	85.7	3763	95.3	4184	122	2
B 50 - 305	11.1 x 5.8		305	38.6	76.3	2945	91.5	3532	103	3973	114	4416	147	2
B 63 - 076	63	38	76	312	19.0	5928	22.8	7114	25.7	8003	28.5	8892	30.7	5
B 63 - 089			89	260	22.3	5798	26.7	6942	30.0	7810	33.4	8684	36.5	5
B 63 - 102			102	221	25.5	5636	30.6	6763	34.4	7608	38.3	8464	43.6	5
B 63 - 115			115	187	28.8	5386	34.5	6452	38.8	7258	43.1	8060	48.9	5
B 63 - 127			127	168	31.8	5342	38.1	6401	42.9	7201	47.6	7997	54.2	2
B 63 - 152			152	136	38.0	5168	45.6	6202	51.3	6977	57.0	7752	65.7	2
B 63 - 178			178	114	44.5	5073	53.4	6088	60.1	6849	66.8	7615	76.5	2
B 63 - 203			203	100	50.8	5080	60.9	6090	68.5	6851	76.1	7610	88.0	2
B 63 - 229			229	89.2	57.3	5111	68.7	6128	77.3	6894	85.9	7662	104	2
B 63 - 254			254	78.4	63.5	4978	76.2	5974	85.7	6721	95.3	7472	112	2
B 63 - 305	11.5 x 9.1		305	64.7	76.3	4937	91.5	5920	103	6660	114	7402	134	2

Esempio di ordinazione/*Order example* =
392 - B 25 x 025 (cod. + N. di catalogo)

1 N = 0.1 daN = 0.102 kgf Carico (N) = R (N/mm) x Deflessione (mm)

CF Torino - È vietata la riproduzione, anche parziale, del presente catalogo.

Via Alba, 25 - 10024 Moncalieri (TO) - Italy
Tel. +39 011641121 - Fax +39 0116829188
cftorino@cftorino.it www.cftorino.it

Serie rossa - Molle carico forte *Strong load springs*

ISO 10243 : 2010



Codice
Cod. **393**

RoHS | °C 120 - -30 | °F 248 - 2 | X Y Z

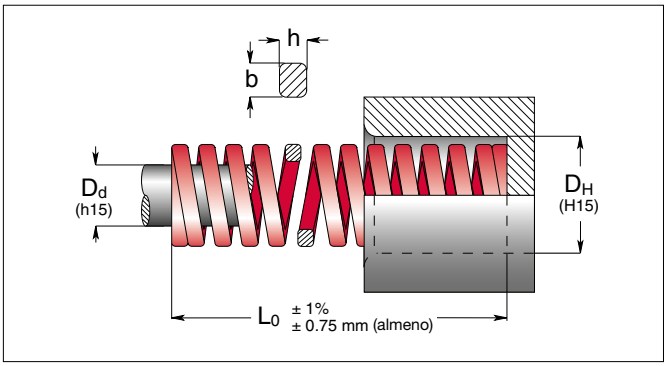

N. di catalogo	D_H Ø del foro	D_d Ø dello stelo	L_0 lungh. libera	R rigidità	A 20% L_0		B 25% L_0		C 27.5% L_0		D 30% L_0		E approx. non usare	
	b x h			± 10%	+3.000.000		~1.500.000		300 - 500.000		100 - 200.000			
	mm	mm	mm	N/mm	mm	N	mm	N	mm	N	mm	N	mm	pz
R 10 - 025	10	5	25	22.1	5.0	111	6.3	139	6.9	152	7.5	166	9.2	50
R 10 - 032			32	17.5	6.4	112	8.0	140	8.8	154	9.6	168	12.1	50
R 10 - 038			38	17.1	7.6	130	9.5	162	10.5	179	11.4	195	13.2	50
R 10 - 044			44	15.0	8.8	132	11.0	165	12.1	182	13.2	198	15.1	50
R 10 - 051			51	12.8	10.2	131	12.8	164	14.0	180	15.3	196	19.5	25
R 10 - 064			64	10.7	12.8	137	16.0	171	17.6	188	19.2	205	21.8	25
R 10 - 076			76	7.5	15.2	114	19.0	143	20.9	157	22.8	171	27.9	25
R 10 - 305	1.9 x 1.5		305	2.1	61.0	128	76.3	160	83.9	176	91.5	192	127	10
R 13 - 025	12,5	6,3	25	42.1	5.0	211	6.3	265	6.9	289	7.5	316	9.8	50
R 13 - 032			32	33.2	6.4	212	8.0	266	8.8	292	9.6	319	13.6	50
R 13 - 038			38	29.3	7.6	223	9.5	278	10.5	306	11.4	334	14.6	50
R 13 - 044			44	24.6	8.8	216	11.0	271	12.1	298	13.2	325	18.1	25
R 13 - 051			51	19.6	10.2	200	12.8	251	14.0	275	15.3	300	22.3	25
R 13 - 064			64	15.0	12.8	192	16.0	240	17.6	264	19.2	288	27.3	25
R 13 - 076			76	13.2	15.2	201	19.0	251	20.9	276	22.8	301	33.1	25
R 13 - 089			89	11.4	17.8	203	22.3	254	24.5	279	26.7	304	38.9	20
R 13 - 102			102	8.4	20.4	171	25.5	214	28.1	236	30.6	257	43.8	10
R 13 - 305	2.4 x 1.9		305	2.8	61.0	171	76.3	214	83.9	235	91.5	256	140	10
R 16 - 025	16	8	25	75.7	5.0	379	6.3	477	6.9	520	7.5	568	8.4	50
R 16 - 032			32	52.8	6.4	338	8.0	422	8.8	465	9.6	507	10.5	50
R 16 - 038			38	48.5	7.6	369	9.5	461	10.5	507	11.4	553	13.6	25
R 16 - 044			44	42.8	8.8	377	11.0	471	12.1	518	13.2	565	15.9	25
R 16 - 051			51	37.1	10.2	378	12.8	475	14.0	520	15.3	568	18.9	25
R 16 - 064			64	30.3	12.8	388	16.0	485	17.6	533	19.2	582	24.9	25
R 16 - 076			76	25.7	15.2	391	19.0	488	20.9	537	22.8	586	29.2	20
R 16 - 089			89	21.7	17.8	386	22.3	484	24.5	531	26.7	579	34.5	20
R 16 - 102			102	19.3	20.4	394	25.5	492	28.1	541	30.6	591	39.1	20
R 16 - 115			115	15.7	23.0	361	28.8	452	31.6	497	34.5	542	44.0	10
R 16 - 305	3.1 x 1.5		305	7.1	61.0	433	76.3	542	83.9	596	91.5	650	104	10
R 20 - 025	20	10	25	216	5.0	1080	6.3	1361	6.9	1485	7.5	1620	8.3	50
R 20 - 032			32	168	6.4	1075	8.0	1344	8.8	1478	9.6	1613	10.9	50
R 20 - 038			38	129	7.6	980	9.5	1226	10.5	1348	11.4	1471	12.5	25
R 20 - 044			44	112	8.8	986	11.0	1232	12.1	1355	13.2	1478	15.0	25
R 20 - 051			51	94.0	10.2	959	12.8	1203	14.0	1318	15.3	1438	17.6	25
R 20 - 064			64	72.1	12.8	923	16.0	1154	17.6	1269	19.2	1384	22.6	25
R 20 - 076			76	59.7	15.2	907	19.0	1134	20.9	1248	22.8	1361	27.5	25
R 20 - 089			89	50.5	17.8	899	22.3	1126	24.5	1236	26.7	1348	31.7	20
R 20 - 102			102	44.2	20.4	902	25.5	1127	28.1	1240	30.6	1353	37.5	20
R 20 - 115			115	38.4	23.0	883	28.8	1106	31.6	1214	34.5	1325	42.6	10
R 20 - 127			127	34.1	25.4	866	31.8	1084	34.9	1191	38.1	1299	45.5	10
R 20 - 139			139	31.0	28.0	868	35.0	1085	38.2	1185	42.0	1302	50.1	10
R 20 - 152			152	28.2	30.4	857	38.0	1072	41.8	1179	45.6	1286	55.8	10
R 20 - 305	4.0 x 3.3		305	15.0	61.0	915	76.3	1145	83.9	1258	91.5	1373	114	10

Esempio di ordinazione/*Order example* =
393 - R 10 x 025 (cod. + N. di catalogo)

1 N = 0.1 daN = 0.102 kgf Carico (N) = R (N/mm) x Deflessione (mm)

CF Torino - È vietata la riproduzione, anche parziale, del presente catalogo.

Via Alba, 25 - 10024 Moncalieri (TO) - Italy
Tel. +39 011641121 - Fax +39 0116829188
cftorino@cftorino.it www.cftorino.it

Cod. **393**

Serie rossa - Molle carico forte *Strong load springs*

ISO 10243 : 2010

N. di catalogo	D_H Ø del foro	D_d Ø dello stelo	L_0 lungh. libera	R rigidità	A 20% L_0		B 25% L_0		C 27.5% L_0		D 30% L_0		E approx. non usare	
	b x h			± 10%	+3.000.000		~1.500.000		300 - 500.000		100 - 200.000			
	mm	mm	mm	N/mm	mm	N	mm	N	mm	N	mm	N	mm	pz
R 25 - 025	25	12,5	25	375	5.0	1875	6.3	2363	6.9	2578	7.5	2813	8.5	50
R 25 - 032			32	297	6.4	1901	8.0	2376	8.8	2614	9.6	2851	11.0	25
R 25 - 038			38	219	7.6	1664	9.5	2081	10.5	2289	11.4	2497	12.6	25
R 25 - 044			44	187	8.8	1646	11.0	2057	12.1	2263	13.2	2468	14.8	25
R 25 - 051			51	156	10.2	1591	12.8	1997	14.0	2188	15.3	2387	17.9	25
R 25 - 064			64	123	12.8	1574	16.0	1968	17.6	2165	19.2	2362	23.1	25
R 25 - 076			76	99.0	15.2	1505	19.0	1881	20.9	2069	22.8	2257	26.3	20
R 25 - 089			89	84.0	17.8	1495	22.3	1873	24.5	2056	26.7	2243	30.5	20
R 25 - 102			102	73.0	20.4	1489	25.5	1862	28.1	2048	30.6	2234	37.3	20
R 25 - 115			115	65.0	23.0	1495	28.8	1872	31.6	2056	34.5	2243	41.9	10
R 25 - 127			127	57.7	25.4	1466	31.8	1835	34.9	2015	38.1	2198	46.2	10
R 25 - 139			139	52.7	28.0	1476	35.0	1845	38.2	2014	42.0	2213	49.3	10
R 25 - 152			152	47.8	30.4	1453	38.0	1816	41.8	1998	45.6	2180	55.7	10
R 25 - 178			178	41.0	35.6	1460	44.5	1825	49.0	2007	53.4	2189	65.1	10
R 25 - 203			203	35.8	40.6	1453	50.8	1819	55.8	1999	60.9	2180	74.5	10
R 25 - 305	5.5 x 4.2		305	22.9	61.0	1397	76.3	1747	83.9	1921	91.5	2095	110	5
R 32 - 038	32	16	38	388	7.6	2949	9.5	3686	10.5	4055	11.4	4423	12.5	20
R 32 - 044			44	324	8.8	2851	11.0	3564	12.1	3920	13.2	4277	14.9	20
R 32 - 051			51	272	10.2	2774	12.8	3482	14.0	3815	15.3	4162	17.8	20
R 32 - 064			64	212	12.8	2714	16.0	3392	17.6	3731	19.2	4070	22.4	20
R 32 - 076			76	172	15.2	2614	19.0	3268	20.9	3595	22.8	3922	26.1	20
R 32 - 089			89	141	17.8	2510	22.3	3144	24.5	3451	26.7	3765	30.8	10
R 32 - 102			102	122	20.4	2489	25.5	3111	28.1	3422	30.6	3733	36.8	10
R 32 - 115			115	107	23.0	2461	28.8	3082	31.6	3384	34.5	3692	41.4	10
R 32 - 127			127	93.0	25.4	2362	31.8	2957	34.9	3248	38.1	3543	44.4	10
R 32 - 139			139	86.0	28.0	2408	35.0	3010	38.2	3287	42.0	3612	48.5	10
R 32 - 152			152	78.0	30.4	2371	38.0	2964	41.8	3260	45.6	3557	54.8	10
R 32 - 178			178	67.2	35.6	2392	44.5	2990	49.0	3289	53.4	3588	63.6	5
R 32 - 203			203	59.1	40.6	2399	50.8	3002	55.8	3299	60.9	3599	72.5	5
R 32 - 254			254	46.4	50.8	2357	63.5	2946	69.9	3241	76.2	3536	92.8	5
R 32 - 305	7.1 x 5.4		305	38.0	61.0	2318	76.3	2899	83.9	3187	91.5	3477	112	5
R 40 - 051	40	20	51	350	10.2	3570	12.8	4480	14.0	4909	15.3	5355	17.0	20
R 40 - 064			64	269	12.8	3443	16.0	4304	17.6	4734	19.2	5165	21.9	10
R 40 - 076			76	219	15.2	3329	19.0	4161	20.9	4577	22.8	4993	26.7	10
R 40 - 089			89	190	17.8	3382	22.3	4237	24.5	4650	26.7	5073	31.3	10
R 40 - 102			102	163	20.4	3325	25.5	4157	28.1	4572	30.6	4988	37.1	10
R 40 - 115			115	142	23.0	3266	28.8	4090	31.6	4491	34.5	4899	41.0	10
R 40 - 127			127	128	25.4	3251	31.8	4070	34.9	4470	38.1	4877	46.5	5
R 40 - 139			139	115	28.0	3220	35.0	4025	38.2	4396	42.0	4830	53.1	5
R 40 - 152			152	105	30.4	3192	38.0	3990	41.8	4389	45.6	4788	56.1	5
R 40 - 178			178	89	35.6	3168	44.5	3961	49.0	4357	53.4	4753	67.4	5
R 40 - 203			203	77	40.6	3126	50.8	3912	55.8	4299	60.9	4689	76.2	5
R 40 - 254			254	61	50.8	3099	63.5	3874	69.9	4261	76.2	4648	96.2	2
R 40 - 305	8.4 x 6.2		305	51	61.0	3111	76.3	3891	83.9	4278	91.5	4667	115	2
R 50 - 064	50	25	64	413	12.8	5286	16.0	6608	17.6	7269	19.2	7930	22.4	5
R 50 - 076			76	339	15.2	5153	19.0	6441	20.9	7085	22.8	7729	26.5	5
R 50 - 089			89	288	17.8	5126	22.3	6422	24.5	7049	26.7	7690	31.5	5
R 50 - 102			102	245	20.4	4998	25.5	6248	28.1	6872	30.6	7497	37.6	5
R 50 - 115			115	215	23.0	4945	28.8	6192	31.6	6799	34.5	7418	42.7	5
R 50 - 127			127	192	25.4	4877	31.8	6106	34.9	6706	38.1	7315	47.5	5
R 50 - 139			139	168	28.0	4704	35.0	5880	38.2	6422	42.0	7056	51.8	5
R 50 - 152			152	154	30.4	4682	38.0	5852	41.8	6437	45.6	7022	57.8	2
R 50 - 178			178	134	35.6	4770	44.5	5963	49.0	6559	53.4	7156	68.5	2
R 50 - 203			203	117	40.6	4750	50.8	5944	55.8	6532	60.9	7125	77.6	2
R 50 - 254			254	89	50.8	4521	63.5	5652	69.9	6217	76.2	6782	97.9	2
R 50 - 305	11.1 x 7.6		305	73	61.0	4453	76.3	5570	83.9	6123	91.5	6680	121	2
R 63 - 076	63	38	76	618	15.2	9394	19.0	11742	20.9	12916	22.8	14090	24.7	5
R 63 - 089			89	515	17.8	9167	22.3	11485	24.5	12605	26.7	13751	30.0	5
R 63 - 102			102	438	20.4	8935	25.5	11169	28.1	12286	30.6	13403	35.1	5
R 63 - 115			115	370	23.0	8510	28.8	10656	31.6	11701	34.5	12765	37.5	5
R 63 - 127			127	333	25.4	8458	31.8	10589	34.9	11630	38.1	12687	45.9	2
R 63 - 152			152	269	30.4	8178	38.0	10222	41.8	11244	45.6	12266	56.5	2
R 63 - 178			178	226	35.6	8046	44.5	10057	49.0	11063	53.4	12068	66.8	2
R 63 - 203			203	198	40.6	8039	50.8	10058	55.8	11053	60.9	12058	78.8	2
R 63 - 254			254	155	50.8	7874	63.5	9843	69.9	10827	76.2	11811	102	2
R 63 - 305	11.6 x 12.3		305	128	61.0	7808	76.3	9766	83.9	10736	91.5	11712	122	2

Durata stimata 100.000 cicli

Esempio di ordinazione/*Order example* =
393 - R 25 x 025 (cod. + N. di catalogo)

1 N = 0.1 daN = 0.102 kgf Carico (N) = R (N/mm) x Deflessione (mm)

MOLLE *Springs*

CF Torino - È vietata la riproduzione, anche parziale, del presente catalogo.

Via Alba, 25 - 10024 Moncalieri (TO) - Italy
Tel. +39 011641121 - Fax +39 0116829188
cftorino@cftorino.it www.cftorino.it

Serie gialla - Molle carico extra-forte *Extra-strong load springs* ISO 10243 : 2010

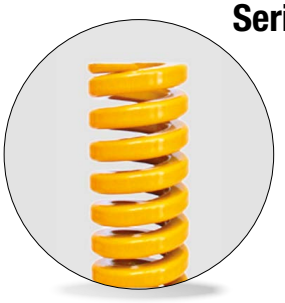

Codice
Cod. **394**

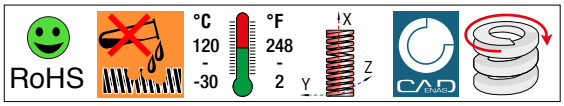

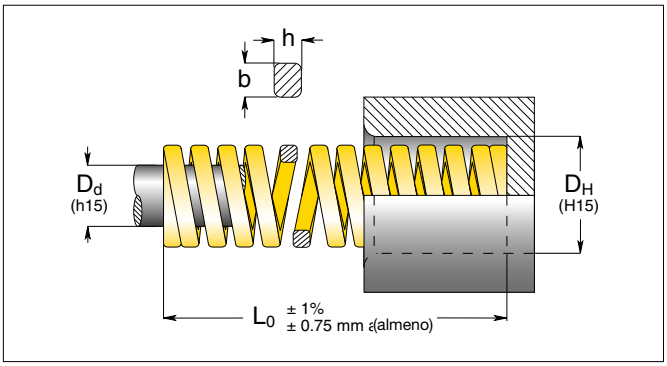

N. di catalogo	D_H Ø del foro	D_d Ø dello stelo	L_0 lungh. libera	R rigidità	A 17% L_0		B 20% L_0		C 22,5% L_0		D 25% L_0		E approx. non usare	
	b x h			± 10%	+3.000.000		~1.500.000		300 - 500.000		100 - 200.000			
	mm	mm	mm	N/m	mm	N	mm	N	mm	N	mm	N	mm	pz
G 10 - 025			25	36.8	4.3	158	5.0	184	5.6	207	6.3	232	7.7	50
G 10 - 032			32	27.9	5.4	151	6.4	179	7.2	201	8.0	223	10.6	50
G 10 - 038			38	23.7	6.5	154	7.6	180	8.6	203	9.5	225	12.6	50
G 10 - 044	10	5	44	19.2	7.5	144	8.8	169	9.9	190	11.0	211	13.8	50
G 10 - 051			51	16.5	8.7	144	10.2	168	11.5	189	12.8	211	16.2	25
G 10 - 064			64	13.2	10.9	144	12.8	169	14.4	190	16.0	211	20.4	25
G 10 - 076			76	10.9	12.9	141	15.2	166	17.1	186	19.0	207	25.2	25
G 10 - 305	1.9 x 1.6		305	2.6	51.9	135	61.0	159	68.6	178	76.3	198	111	10
G 13 - 025			25	58.5	4.3	252	5.0	293	5.6	329	6.3	369	8.1	50
G 13 - 032			32	43.9	5.4	237	6.4	281	7.2	316	8.0	351	9.9	50
G 13 - 038			38	36.0	6.5	234	7.6	274	8.6	308	9.5	342	12.9	50
G 13 - 044			44	30.3	7.5	227	8.8	267	9.9	300	11.0	333	14.1	25
G 13 - 051	12,5	6,3	51	26.2	8.7	228	10.2	267	11.5	301	12.8	335	17.4	25
G 13 - 064			64	21.2	10.9	231	12.8	271	14.4	305	16.0	339	21.0	25
G 13 - 076			76	17.1	12.9	221	15.2	260	17.1	292	19.0	325	26.4	25
G 13 - 089			89	14.5	15.1	219	17.8	258	20.0	290	22.3	323	31.5	20
G 13 - 102			102	12.7	17.3	220	20.4	259	23.0	291	25.5	324	36.0	10
G 13 - 305	2.6 x 2.0		305	4.3	51.9	223	61.0	262	68.6	295	76.3	328	111	10
G 16 - 025			25	118	4.3	507	5.0	590	5.6	664	6.3	743	8.5	50
G 16 - 032			32	89.0	5.4	481	6.4	570	7.2	641	8.0	712	11.0	50
G 16 - 038			38	72.1	6.5	469	7.6	548	8.6	616	9.5	685	13.2	25
G 16 - 044			44	60.9	7.5	457	8.8	536	9.9	603	11.0	670	14.7	25
G 16 - 051	16	8	51	52.3	8.7	455	10.2	533	11.5	600	12.8	669	17.7	25
G 16 - 064			64	41.2	10.9	449	12.8	527	14.4	593	16.0	659	21.9	25
G 16 - 076			76	34.1	12.9	440	15.2	518	17.1	583	19.0	648	27.8	20
G 16 - 089			89	29.5	15.1	445	17.8	525	20.0	591	22.3	658	31.2	20
G 16 - 102			102	25.6	17.3	443	20.4	522	23.0	588	25.5	653	37.9	20
G 16 - 115			115	22.4	19.6	439	23.0	515	25.9	580	28.8	645	44.5	10
G 16 - 305	3.2 x 2.9		305	8.4	51.9	436	61.0	512	68.6	576	76.3	641	113	10
G 20 - 025			25	293	4.3	1260	5.0	1465	5.6	1648	6.3	1846	6.9	50
G 20 - 032			32	224	5.4	1210	6.4	1434	7.2	1613	8.0	1792	9.4	50
G 20 - 038			38	177	6.5	1151	7.6	1345	8.6	1513	9.5	1682	12.0	25
G 20 - 044			44	149	7.5	1118	8.8	1311	9.9	1475	11.0	1639	13.5	25
G 20 - 051			51	128	8.7	1114	10.2	1306	11.5	1469	12.8	1638	16.2	25
G 20 - 064			64	99.0	10.9	1079	12.8	1267	14.4	1426	16.0	1584	21.2	25
G 20 - 076	20	10	76	81.7	12.9	1054	15.2	1242	17.1	1397	19.0	1552	24.7	25
G 20 - 089			89	69.5	15.1	1049	17.8	1237	20.0	1392	22.3	1550	28.8	20
G 20 - 102			102	60.6	17.3	1048	20.4	1236	23.0	1391	25.5	1545	34.8	20
G 20 - 115			115	53.0	19.6	1039	23.0	1219	25.9	1371	28.8	1526	39.0	10
G 20 - 127			127	47.5	21.6	1026	25.4	1207	28.6	1357	31.8	1511	43.0	10
G 20 - 139			139	43.0	23.8	1023	28.0	1204	31.3	1345	35.0	1505	45.3	10
G 20 - 152			152	39.0	25.8	1006	30.4	1186	34.2	1334	38.0	1482	50.4	10
G 20 - 305	4.1 x 3.8		305	21.2	51.9	1100	61.0	1293	68.6	1455	76.3	1618	103	10

Esempio di ordinazione/*Order example* = 394 - G 10 x 025 (cod. + N. di catalogo)

1 N = 0.1 daN = 0.102 kgf Carico (N) = R (N/mm) x Deflessione (mm)

CF Torino - È vietata la riproduzione, anche parziale, del presente catalogo.

Via Alba, 25 - 10024 Moncalieri (TO) - Italy
Tel. +39 011641121 - Fax +39 0116829188
cftorino@cftorino.it www.cftorino.it

Cod. 394 Serie gialla - Molle carico extra-forte *Extra-strong load springs*

ISO 10243 : 2010

N. di catalogo	D_H Ø del foro	D_d Ø dello stelo	L_0 lungh. libera	R rigidità	A 17% L_0		B 20% L_0		C 22,5% L_0		D 25% L_0		E approx. non usare	
	b x h			± 10%	+3.000.000		~1.500.000		300 - 500.000		100 - 200.000			
	mm	mm	mm	N/m	mm	N	mm	N	mm	N	mm	N	mm	pz
G 25 - 025			25	459	4.3	1974	5.0	2295	5.6	2582	6.3	2892	7.3	50
G 25 - 032			32	374	5.4	2020	6.4	2394	7.2	2693	8.0	2992	10.7	25
G 25 - 038			38	300	6.5	1950	7.6	2280	8.6	2580	9.5	2850	12.0	25
G 25 - 044			44	244	7.5	1830	8.8	2147	9.9	2416	11.0	2684	14.4	25
G 25 - 051			51	208	8.7	1810	10.2	2122	11.5	2392	12.8	2662	17.4	25
G 25 - 064			64	161	10.9	1755	12.8	2061	14.4	2318	16.0	2576	21.4	25
G 25 - 076			76	131	12.9	1690	15.2	1991	17.1	2240	19.0	2489	26.9	20
G 25 - 089	25	12,5	89	111	15.1	1676	17.8	1976	20.0	2220	22.3	2475	30.9	20
G 25 - 102			102	96.3	17.3	1666	20.4	1965	23.0	2210	25.5	2456	36.7	20
G 25 - 115			115	85.7	19.6	1680	23.0	1971	25.9	2217	28.8	2468	40.3	10
G 25 - 127			127	76.3	21.6	1648	25.4	1938	28.6	2180	31.8	2426	45.1	10
G 25 - 139			139	66.0	23.8	1571	28.0	1848	31.3	2066	35.0	2310	47.6	10
G 25 - 152			152	63.5	25.8	1638	30.4	1930	34.2	2172	38.0	2413	53.5	10
G 25 - 178			178	53.9	30.3	1633	35.6	1919	40.1	2159	44.5	2399	63.9	10
G 25 - 203			203	47.0	34.5	1622	40.6	1908	45.7	2147	50.8	2388	70.2	10
G 25 - 305	5.4 x 4.6		305	30.9	51.9	1604	61.0	1885	68.6	2121	76.3	2358	110	5
G 32 - 038			38	480	6.5	3120	7.6	3648	8.6	4128	9.5	4560	11.4	20
G 32 - 044			44	390	7.5	2925	8.8	3432	9.9	3861	11.0	4290	13.7	20
G 32 - 051			51	320	8.7	2784	10.2	3264	11.5	3680	12.8	4096	15.6	20
G 32 - 064			64	269	10.9	2934	12.8	3446	14.4	3876	16.0	4307	20.0	20
G 32 - 076			76	219	12.9	2825	15.2	3329	17.1	3745	19.0	4161	24.4	20
G 32 - 089			89	180	15.1	2723	17.8	3209	20.0	3611	22.3	4021	29.7	10
G 32 - 102			102	155	17.3	2682	20.4	3162	23.0	3557	25.5	3953	35.1	10
G 32 - 115	32	16	115	140	19.6	2744	23.0	3220	25.9	3623	28.8	4032	39.0	10
G 32 - 127			127	124	21.6	2678	25.4	3150	28.6	3543	31.8	3943	42.8	10
G 32 - 139			139	112	23.8	2673	28.0	3144	31.3	3512	35.0	3931	48.6	10
G 32 - 152			152	102	25.8	2632	30.4	3101	34.2	3488	38.0	3876	52.4	10
G 32 - 178			178	88.2	30.3	2672	35.6	3140	40.1	3532	44.5	3925	60.9	5
G 32 - 203			203	76.0	34.5	2622	40.6	3086	45.7	3471	50.8	3861	69.2	5
G 32 - 254			254	60.8	43.2	2627	50.8	3089	57.2	3475	63.5	3861	88.1	5
G 32 - 305	7.3 x 5.9		305	49.0	51.9	2543	61.0	2989	68.6	3363	76.3	3739	104	5
G 40 - 051			51	628	8.7	5464	10.2	6406	11.5	7206	12.8	8038	15.0	20
G 40 - 064			64	487	10.9	5308	12.8	6234	14.4	7013	16.0	7792	19.5	10
G 40 - 076			76	379	12.9	4889	15.2	5761	17.1	6481	19.0	7201	23.3	10
G 40 - 089			89	321	15.1	4847	17.8	5714	20.0	6428	22.3	7158	26.7	10
G 40 - 102			102	281	17.3	4861	20.4	5732	23.0	6449	25.5	7166	33.8	10
G 40 - 115	40	20	115	245	19.6	4802	23.0	5635	25.9	6339	28.8	7056	36.2	10
G 40 - 127			127	221	21.6	4774	25.4	5613	28.6	6315	31.8	7028	40.7	5
G 40 - 139			139	195	23.8	4641	28.0	5460	31.3	6103	35.0	6825	44.5	5
G 40 - 152			152	168	25.8	4334	30.4	5107	34.2	5746	38.0	6384	49.6	5
G 40 - 178			178	150	30.3	4545	35.6	5340	40.1	6015	44.5	6675	59.9	5
G 40 - 203			203	132	34.5	4554	40.6	5359	45.7	6029	50.8	6706	67.1	5
G 40 - 254			254	107	43.2	4622	50.8	5436	57.2	6115	63.5	6795	86.3	2
G 40 - 305	8.4 x 7.5		305	87.8	51.9	4557	61.0	5356	68.6	6025	76.3	6699	104	2
G 50 - 064			64	709	10.9	7728	12.8	9075	14.4	10210	16.0	11344	19.3	5
G 50 - 076			76	572	12.9	7379	15.2	8694	17.1	9781	19.0	10868	24.2	5
G 50 - 089			89	475	15.1	7173	17.8	8455	20.0	9512	22.3	10593	28.0	5
G 50 - 102			102	405	17.3	7007	20.4	8262	23.0	9295	25.5	10328	33.5	5
G 50 - 115			115	352	19.6	6899	23.0	8096	25.9	9108	28.8	10138	38.6	5
G 50 - 127	50	25	127	316	21.6	6826	25.4	8026	28.6	9030	31.8	10049	41.4	5
G 50 - 139			139	289	23.8	6878	28.0	8092	31.3	9046	35.0	10115	47.3	5
G 50 - 152			152	239	25.8	6166	30.4	7266	34.2	8174	38.0	9082	50.2	2
G 50 - 178			178	215	30.3	6515	35.6	7654	40.1	8611	44.5	9568	61.1	2
G 50 - 203			203	187	34.5	6452	40.6	7592	45.7	8541	50.8	9500	67.7	2
G 50 - 254			254	153	43.2	6610	50.8	7772	57.2	8744	63.5	9716	87.0	2
G 50 - 305	11.5 x 9.0		305	127	51.9	6591	61.0	7747	68.6	8715	76.3	9690	104	2
G 63 - 076			76	952	12.9	12280	15.2	14470	-	-	-	-	15.5	5
G 63 - 089			89	819	15.1	12360	17.8	14580	-	-	-	-	20.0	5
G 63 - 102			102	700	17.3	12110	20.4	14280	23.0	16065	25.5	17850	30.7	5
G 63 - 115			115	620	19.6	12152	23.0	14260	25.9	16043	28.8	17860	34.9	5
G 63 - 127	63	38	127	565	21.6	12204	25.4	14351	28.6	16145	31.8	17967	38.0	2
G 63 - 152			152	458	25.8	11816	30.4	13923	34.2	15664	38.0	17404	47.2	2
G 63 - 178			178	384	30.3	11635	35.6	13670	40.1	15379	44.5	17088	55.8	2
G 63 - 203			203	337	34.5	11627	40.6	13682	45.7	15392	50.8	17120	64.8	2
G 63 - 254			254	263	43.2	11362	50.8	13360	57.2	15030	63.5	16701	86.7	2
G 63 - 305	11.6 x 14.9		305	218	51.9	11314	61.0	13298	68.6	14960	76.3	16633	106	2

Durata stimata 100.000 cicli

Esempio di ordinazione/*Order example* = 394 - G 25 x 025 (cod. + N. di catalogo)

1 N = 0.1 daN = 0.102 kgf Carico (N) = R (N/mm) x Deflessione (mm)

CF Torino - È vietata la riproduzione, anche parziale, del presente catalogo.

Via Alba, 25 - 10024 Moncalieri (TO) - Italy
Tel. +39 011641121 - Fax +39 0116829188
cftorino@cftorino.it www.cftorino.it

Viti a colletto con distanziale rettificato

Shoulder screws with ground spacer

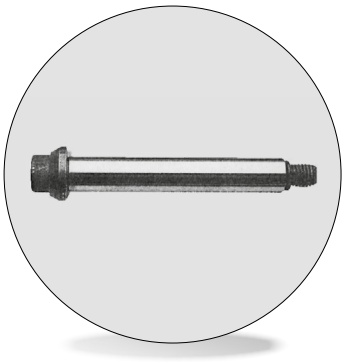

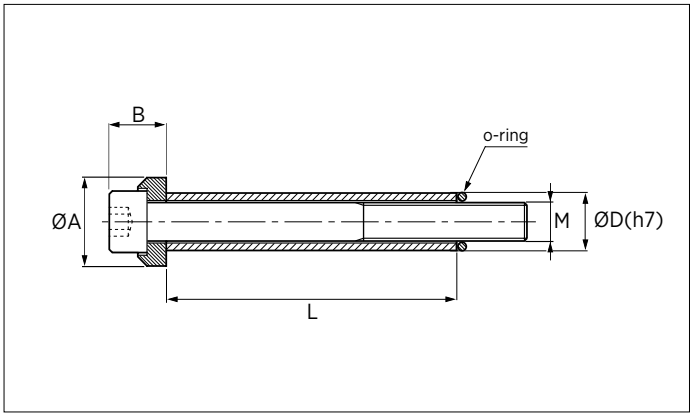

Codice	Vite	Tolleranza di rettifica	Rondella	Resistenza	Distanziale
Cod. **396**	qualità 12.9 UNI 5931	D="h7"	Acciaio temprato, brillantata.	100 Kg/mm2	Acciaio temprato e rettificato

	M	M 6	M 8	M 10	M 12	M 16	M 20
	D	10	12,5	15	17,5	23	30
	A	15	19	23	27	34	42
	B	10	13	15	18	24	13
	L ± 0,05 mm						
L (lunghezza distanziale)	15	•					
	20	•	•	•			
	25	•	•	•			
	30	•	•	•	•		
	35	•	•	•	•		
	40	•	•	•	•	•	•
	45	•	•	•	•	•	•
	50	•	•	•	•	•	•
	55	•	•	•	•	•	•
	60	•	•	•	•	•	•
	65	•	•	•	•	•	•
	70	•	•	•	•	•	•
	80	•	•	•	•	•	•
	90	•	•	•	•	•	•
	100	•	•	•	•	•	•
	110	•	•	•	•	•	•
	120		•	•	•	•	•
	130		•	•	•	•	•
	140		•	•	•	•	•
	150			•	•	•	•
	160			•	•	•	•
	180			•	•	•	•
	200			•	•	•	•
	220				•	•	•
	230					•	•

Esempio di ordinazione/*Order example* = 396 - M 6 x 20 (cod. + M x L)

CF Torino - È vietata la riproduzione, anche parziale, del presente catalogo.

Via Alba, 25 - 10024 Moncalieri (TO) - Italy
Tel. +39 011641121 - Fax +39 0116829188
cftorino@cftorino.it www.cftorino.it

Viti a testa cilindrica con gambo rettificato codolo filettato ed esagono incassato



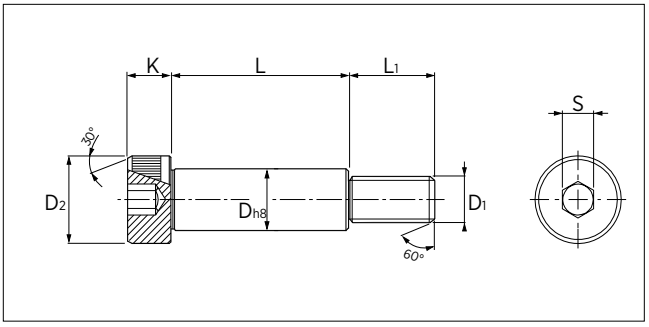

Codice	Normativa	Materiale acciaio	Tolleranza gambo rettificato	Resistenza alla trazione	Limite di elasticità	Allungamento
Cod. **397** •	ISO 7379	ISO 12.9	"h8"	110 - 120 Kg/mm2	90 Kg/mm min.	9% min.
Cod. **397X** ◆	ISO 7379	Inox AISI 304 (A2)	"h8"	600-850 Rm(MPa) min.		25% min.

Nuovo codice • Alternativa disponibile ◆

D	4	5	6	8	10	12	16	20	24
D1	M3	M4	M5	M6	M8	M10	M12	M16	M20
D2	7	8	10	13	16	18	24	30	36
k max	3	4	4,5	5,5	7	9	11	14	16
L1	7	8	9,5	11	13	16	18	22	27
S	2	2,5	3	4	5	6	8	10	12
L +0/+0,1 mm									
6	◆ •	◆ •	◆ •						
8	◆ •	◆ •	◆ •	◆ •					
10	◆ •	◆ •	◆ •	◆ •	◆ •	•			
12	◆ •	◆ •	◆ •	◆ •	◆ •	•			
15	◆ •	◆ •	◆ •	◆ •	◆ •	◆ •			
16	◆ •	◆ •	◆ •	◆ •	◆ •	◆ •			
20	◆ •	◆ •	◆ •	◆ •	◆ •	◆ •			
25	◆ •	◆ •	◆ •	◆ •	◆ •	◆ •	◆ •		
30	•	◆ •	◆ •	◆ •	◆ •	◆ •	◆ •	◆ •	
35		◆ •	◆ •	◆ •	◆ •	◆ •	◆ •	◆ •	
40		◆ •	◆ •	◆ •	◆ •	◆ •	◆ •	◆ •	◆ •
45		◆ •	◆ •	◆ •	◆ •	◆ •	◆ •	◆ •	◆ •
50		◆ •	◆ •	◆ •	◆ •	◆ •	◆ •	◆ •	◆ •
55			◆ •	◆ •	◆ •	◆ •	◆ •	◆ •	◆ •
60			◆ •	◆ •	◆ •	◆ •	◆ •	◆ •	◆ •
65			◆ •	◆ •	◆ •	◆ •	◆ •	◆ •	◆ •
70			◆ •	◆ •	◆ •	◆ •	◆ •	◆ •	◆ •
80			◆ •	◆ •	◆ •	◆ •	◆ •	◆ •	◆ •
90				◆ •	◆ •	◆ •	◆ •	◆ •	◆ •
100				◆ •	◆ •	◆ •	◆ •	◆ •	◆ •
110					•	•	◆ •	◆ •	◆ •
120					•	•	◆ •	◆ •	◆ •
130					•	•	◆ •	◆ •	◆ •
140						•	◆ •	◆ •	◆ •
150						•	•	•	•
160							•	•	•
180							•	•	•
200							•	•	•

Esempio di ordinazione/*Order example* = 397 - 10x50 (cod. + DxL)

CF Torino - È vietata la riproduzione, anche parziale, del presente catalogo.

Via Alba, 25 - 10024 Moncalieri (TO) - Italy
Tel. +39 011641121 - Fax +39 0116829188
cftorino@cftorino.it www.cftorino.it

PSA PEUGEOT CITROËN

Carico medio, doppia spina

Medium load, double pin



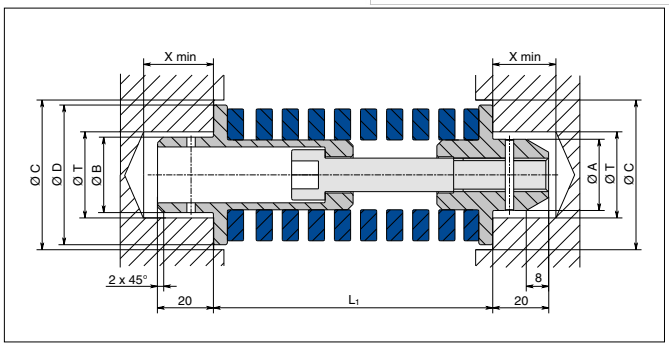

Codice PSA Mabec	L1	ØA	ØB	ØD	Forza iniziale		25% L_o		32% L_o		ØC	ØT	X min	Dati della molla		
														D_H	L_o	R
	mm	mm	mm	mm	mm	N	mm	N	mm	N	mm	mm	mm	mm	mm	N/mm
X 346 590 070	69	20.5	22	40	17	1836	3	2160	8	2700	42	22.5	25	40	76	108
X 346 590 071	76				10	1080	10	2160	15	2700					76	108
X 346 590 072	100				12	972	13	2025	20	2592					102	81
X 346 590 073	122				15	941	17	2006	25	2508					127	62.7
X 346 590 074	143				19	981	19	1961	30	2528					152	51.6
X 346 590 075	188				25	918	25	1835	40	2373					203	36.7
X 346 590 076	88	25.5	27	50	24	2856	-	-	8	3808	52	27.5	25	50	102	119
X 346 590 077	100				12	1428	13	2975	20	3808					102	119
X 346 590 078	122				15	1455	17	3104	25	3880					127	97
X 346 590 079	143				19	1520	19	3040	30	3920					152	80
X 346 590 080	188				25	1495	25	2990	40	3887					203	59.8
X 346 590 081	232				32	1405	31	2766	50	3600					254	43.9
X 346 590 082	105	36.5	38	63	32	5376	-	-	8	6720	65	38.5	25	63	127	168
X 346 590 083	122				15	2520	17	5376	25	6720					127	168
X 346 590 084	143				19	2584	19	5168	30	6664					152	136
X 346 590 085	188				25	2500	25	5000	40	6500					203	100
X 346 590 086	232				32	2509	31	4939	50	6429					254	78.4
X 346 590 087	277				38	2459	38	4917	60	6341					305	64.7

Carico medio, spina singola

Medium load, single pin

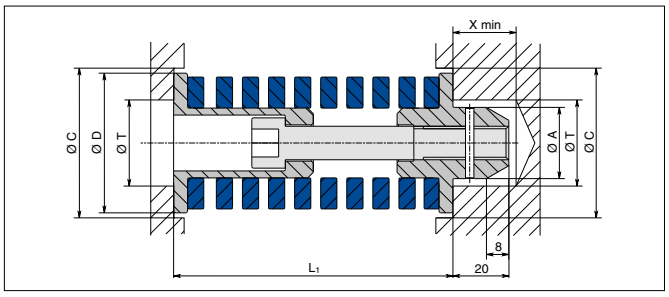

Codice PSA Mabec	L1	ØA	ØB	ØD	Forza iniziale		25% L_o		32% L_o		ØC	ØT	X min	Dati della molla		
														D_H	L_o	R
	mm	mm	mm	mm	mm	N	mm	N	mm	N	mm	mm	mm	mm	mm	N/mm
X 346 590 063	69	20.5	-	40	17	1836	3	2160	8	2700	42	22.5	25	40	76	108
X 346 590 062	76				10	1080	10	2160	15	2700					76	108
X 346 590 061	100				12	972	13	2025	20	2592					102	81
X 346 590 059	143				19	980	19	1961	30	2528					152	51.6
X 346 590 058	188				25	918	25	1835	40	2386					203	36.7
X 346 590 057	88	25.5	-	50	24	2856	-	-	8	3808	52	27.5	25	50	102	119
X 346 590 056	100				12	1428	13	2975	20	3808					102	119
X 346 590 054	143				19	1520	19	3040	30	3920					152	80
X 346 590 053	188				25	1495	25	2990	40	3887					203	59.8
X 346 590 052	232				32	1405	31	2766	50	3600					254	43.9
X 346 590 051	105	36.5	-	63	32	5376	-	-	8	6720	65	38.5	25	63	127	168
X 346 590 049	143				19	2584	19	5168	30	6664					152	136
X 346 590 048	188				25	2500	25	5000	40	6500					203	100
X 346 590 047	232				32	2509	31	4939	50	6429					254	78.4
X 346 590 046	277				38	2459	38	4917	60	6341					305	64.7

Esempio di ordinazione/*Order example* = X 346 590 070 (codice)

1 N = 0.1 daN = 0.102 kgf

CF Torino - È vietata la riproduzione, anche parziale, del presente catalogo.

Via Alba, 25 - 10024 Moncalieri (TO) - Italy
Tel. +39 011641121 - Fax +39 0116829188
cftorino@cftorino.it www.cftorino.it

Gruppi molla precompressi

Precompressed unit

Carico medio, spina singola corta

Medium load, short single pin

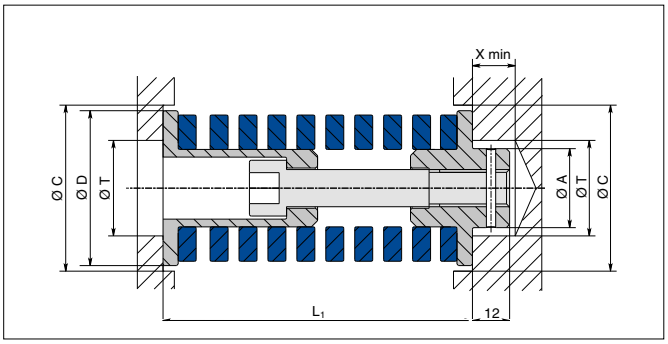

Codice PSA Mabec	L1	ØA	ØB	ØD	Forza iniziale		25% L_o		32% L_o		ØC	ØT	X min	Dati della molla		
														D_H	L_o	R
	mm	mm	mm	mm	mm	N	mm	N	mm	N	mm	mm	mm	mm	mm	N/mm
X 346 590 060	122	20.5	-	40	15	940	17	2006	25	2508	42	22.5	13	40	127	62.7
X 346 590 055	122	25.5	-	50	15	1455	17	3104	25	3880	52	27.5	13	50	127	97
X 346 590 050	122	36.5	-	63	15	2520	17	5376	25	6720	65	38.5	13	63	127	168

Carico forte Ø25

Strong load, Ø25



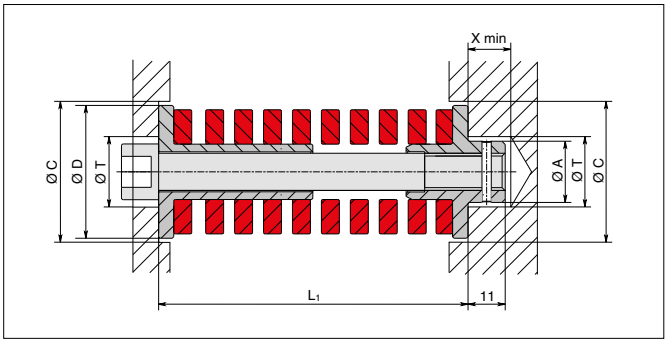

Codice PSA Mabec	L1	ØA	ØB	ØD	Forza iniziale		20% L_o		28% L_o		ØC	ØT	X min	Dati della molla		
														D_H	L_o	R
	mm	mm	mm	mm	mm	N	mm	N	mm	N	mm	mm	mm	mm	mm	N/mm
X 346 590 045	69	13	-	25	2	246	11	1599	16	2214	27	14	14	25	64	123

Carico forte Ø32

Strong load, Ø32

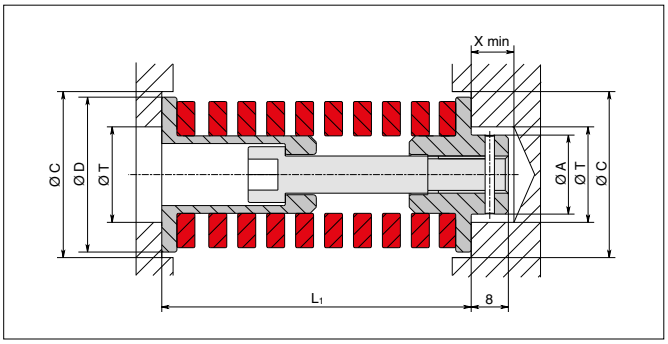

Codice PSA Mabec	L1	ØA	ØB	ØD	Forza iniziale		20% L_o		28% L_o		ØC	ØT	X min	Dati della molla		
														D_H	L_o	R
	mm	mm	mm	mm	mm	N	mm	N	mm	N	mm	mm	mm	mm	mm	N/mm
X 346 590 044	88	13	-	33	21	2562	-	-	8	3528	34	14	8	32	102	122
X 346 590 043	108				14	1498	9	2461	18	3424					115	107

Esempio di ordinazione/*Order example* = X 346 590 060 (codice)

1 N = 0.1 daN = 0.102 kgf

CF Torino - È vietata la riproduzione, anche parziale, del presente catalogo.

Via Alba, 25 - 10024 Moncalieri (TO) - Italy
Tel. +39 011641121 - Fax +39 0116829188
cftorino@cftorino.it www.cftorino.it

Posizionatori con sfera e intaglio per cacciavite *Spring plungers, with ball and slot*



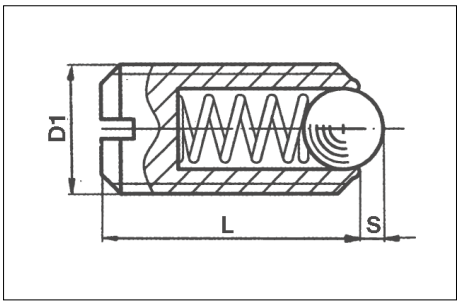

Codice
Cod. **398**

Esecuzione
Corpo: in acciaio automatico brunito oppure inox
Sfera: in acciaio da cuscinetti temprato oppure inox temprato
Molla: in acciaio inox

Nota:
questi posizionatori sono usati, per es., come arresti o espulsori.
L'esecuzione inox resiste fino a 250 °C.

Codice	D1	L	S	Ø sfera	Spinta		Peso g.
					inizio N≈	fine N≈	
398-M3	M3	7	0,4	1,5	3	4,5	0,2
398-M4	M4	9	0,8	2,5	8,5	14	0,4
398-M5	M5	12	0,9	3	8	14	0,9
398-M6	M6	14	1	3,5	11	18	1,5
398-M8	M8	16	1,5	5	18	31	3,5
398-M10	M10	19	2	6	24	45	6,6
398-M12	M12	22	2,5	8	26	49	11
398-M16	M16	24	3,5	10	41	86	23
398-M20	M20	30	4,5	12	56	111	45
398-M24	M24	34	5,5	15	81	151	72

Esempio di ordinazione/*Order example* = 398 - M10 (codice)

Espulsori EH 22070 - Esecuzione lunga *Spring plunger, long*

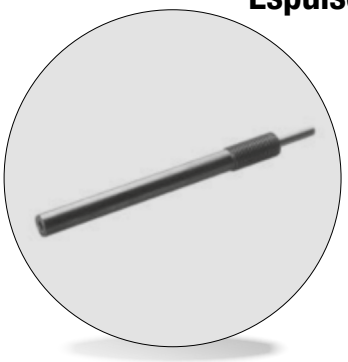

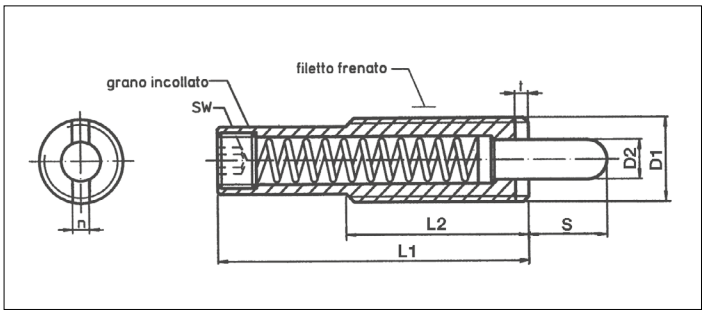

Codice
Cod. **22070-....**

Esecuzione
Corpo: in acciaio automatico brunito
Molla: in acciaio inox
Puntale: acciaio cmt.-tmp brunito

Codice	D1	S	D2	L1	L2	n	t	SW	Spinta		Peso g.
									inizio N≈	fine N≈	
22070-0512	M12	10	5,5	43	35	2,7	2	4	7	46	23
22070-0536	M16	15	8	58	35	3,2	3	6	10	57	55
22070-0550	M16	30	8	98	35	3,2	3	6	20	80	83
22070-0580	M24	15	10	60	45	3,7	3	8	24	192	134

N.B.:
sono disponibili su richiesta espulsori con corse e passi diversi.

Esempio di ordinazione/*Order example* = 22070 - 0512 (codice)

Nota: vengono impiegati nella costruzione di stampi di imbutittura, per facilitare il distacco del pezzo, che viene poi estratto a mano o con l'apposito attrezzo.
Il montaggio avviene sia tramite l'esagono incassato, che tramite l'intaglio frontale. Sono disponibili gli appositi cacciaviti.

CF Torino - È vietata la riproduzione, anche parziale, del presente catalogo.

Via Alba, 25 - 10024 Moncalieri (TO) - Italy
Tel. +39 011641121 - Fax +39 0116829188
cftorino@cftorino.it www.cftorino.it

Posizionatori con esagono incassato *Spring plunger with internal hexagon*



Codice
Cod. **22060-....**

Esecuzione
Corpo:
Acciaio automatico brunito
Puntale:
Acciaio automatico temprato
Molla: Inox
Temperatura massima di esercizio:
+250° C

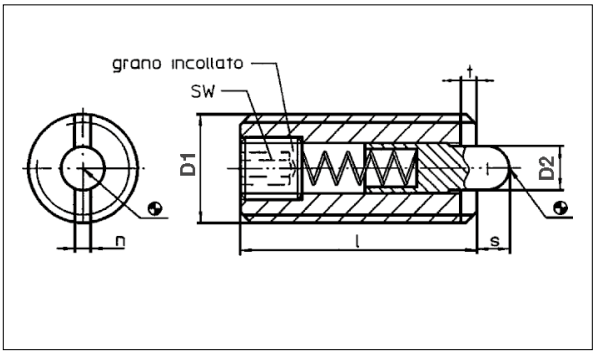

Spinta normale	Spinta maggiorata								Spinta normale		Spinta maggiorata	
Codice	Codice	D1	D2	l	n	s	t	SW	Inizio N≈	Fine N≈	Inizio N≈	Fine N≈
22060.0003	-	M 3	1,0	12	0,4	1,0	0,5	0,7	2,0	4	-	-
22060.0004	-	M 4	1,5	15	0,6	1,5	0,6	1,3	4,5	16	-	-
22060.0005	22060.0105	M 5	2,4	18	1,2	2,3	0,8	1,5	6,0	19	11,0	40
22060.0006	22060.0106	M 6	2,7	20	1,3	2,5	0,9	2,0	6,0	19	15,0	43
22060.0008	22060.0108	M 8	3,5	22	1,5	3,0	1,4	2,5	10,0	39	20,0	75
22060.0010	22060.0110	M 10	4,0	22	1,5	3,0	1,4	3,0	10,0	39	20,0	75
22060.0012	22060.0112	M 12	6,0	28	2,7	4,0	2,0	4,0	12,0	53	45,0	120
22060.0016	22060.0116	M 16	7,5	32	3,2	5,0	2,5	5,0	45,0	100	64,0	160
22060.0020	22060.0120	M 20	10,0	40	3,7	7,0	3,0	6,0	52,0	125	75,0	195
22060.0024	22060.0124	M 24	12,0	52	3,7	10,0	3,0	8,0	70,0	170	75,0	245

Cacciaviti					
Codice	d1	b	d	l	
22060.0908	M8	60	6,45	70	39
22060.0910	M10	80	8,00	80	66
22060.0912	M12	80	9,80	80	72
22060.0916	M16	100	13,50	105	144

Cod. **22060-....**



Nota:
Questi posizionatori sono usati, p.es., come arresti o espulsori. Possono essere montati e smontati sia tramite l'esagono incassato posteriore, che tramite l'intaglio frontale. Sono disponibili gli appositi cacciaviti.

Esempio di ordinazione/*Order example* = 22060.0003 (codice/*code*)

Espulsore a molla *Spring plunger*



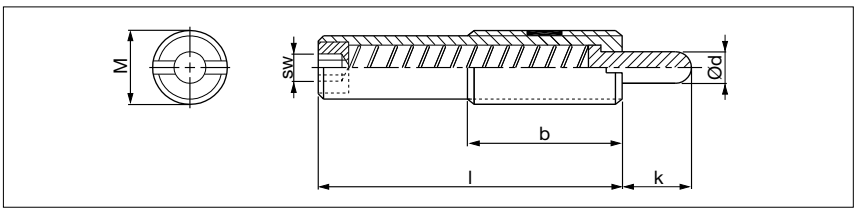

Tipo	Materiale
M314	perno: 1-1273 (90Mn4) HRC 36-40; corpo: 1.7220 (34CrMo4); brunito

Codice	M	k	l	b	d	sw	Initial force N (Kgf)	Final force N (Kgf)
*M314-04-002	M12x1,75	10	43	35	5,5	4	6,8 (0,7)	39,2 (4)
M314-04-004	M16x2,0	10	50	35	8	5	19,6 (2)	98,0 (10)
M314-04-006	M16x2,0	10	60	35	8	5	26,4 (2,7)	78,4 (8)
*M314-04-008	M16x2,0	15	60	35	8	5	14,7 (1,5)	78,4 (8)
M314-04-010	M16x2,0	20	85	35	8	5	16,6 (1,7)	78,4 (8)
*M314-04-012	M16x2,0	30	125	35	8	5	19,6 (2)	78,4 (8)
M314-04-014	M16x2,0	50	155	35	8	8	29,4 (3)	98,0 (10)
*M314-04-016	M24x3,0	15	60	45	10	8	39,2 (4)	196,1 (20)
M314-04-018	M30x3,5	20	70	45	15	12	49,0 (5)	294,1 (30)

Esempio di ordinazione/*Order example* = M314-04-002 (codice)

* pezzi pronti a magazzino

CF Torino - È vietata la riproduzione, anche parziale, del presente catalogo.

Via Alba, 25 - 10024 Moncalieri (TO) - Italy
Tel. +39 011641121 - Fax +39 0116829188
cftorino@cftorino.it www.cftorino.it

Espulsore a molla *Spring plunger*



Tipo	Materiale
M314-03	perno: 1-1273 (90Mn4) HRC 36-40; corpo: 1.7220 (34CrMo4); brunito

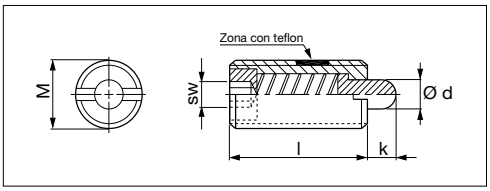

Codice	M	k	l	d	sw	Initial force N (Kgf)	Final force N (Kgf)
M314-03-011	M10x1,5	5,0	30	3,8	3,0	9,8 (1,0)	49,0 (5,0)

Esempio di ordinazione/*Order example* = M314-03-011 (codice)

Espulsore a molla VDI 3004 *Spring plunger VDI 3004*



Tipo	Materiale
S504-03	perno: 1-1273 (90Mn4) HRC 36-40; corpo: 1.7220 (34CrMo4); brunito

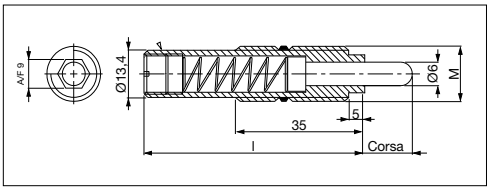

Codice	M	corsa	l	Spring Force N /mm	Initial force N (Kgf)	Final force N (Kgf)
S504-03-020080	M16x1,5	20	80	1,38	6,9	34,5
S504-03-030080	M16x1,5	30	80	1,30	6,5	45,5
S504-03-050150	M16x1,5	50	150	0,6	13,2	43,2

Esempio di ordinazione/*Order example* = S504-03-020080 (codice)

Espulsori EH 22070 esecuzione liscia *Spring plungers, smooth*

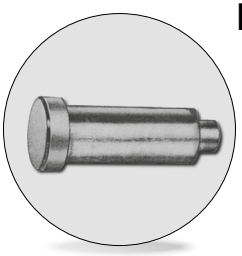

Codice
Cod. **22070-....**

Esecuzione
Corpo: in acciaio automatico brunito.
Molla: in acciaio inox.
Puntale: in acciaio cementato, brunito.

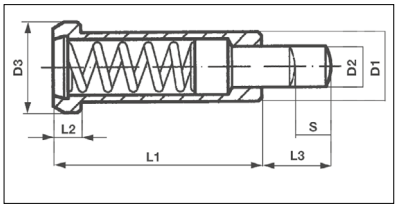

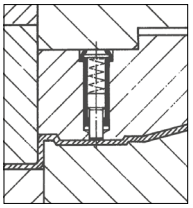

Codice	D1	D2	D3	L1	L2	L3	Corsa	Spinta inizio N≈	Spinta fine N≈	Peso g.
22070-0006	6	2,7	8	20	3,2	6	3,5	10	22	4,2
22070-0008	8	3,9	10	24	3,2	8	4,5	30	88	7,7
22070-0010	10	5,9	13	30	4	10	5,5	42	110	16
22070-0012	12	7,9	16	36	5	12	6,5	50	130	27

Nota: sono generalmente usati negli stampi come espulsori o fermi.
La loro forma ne impedisce l'uscita dalla sede.
Temperatura massima di esercizio = +250° C.

Esempio di ordinazione/*Order example* = 22070.0006 (codice)

Molle a filo tondo speciali *Special spring*

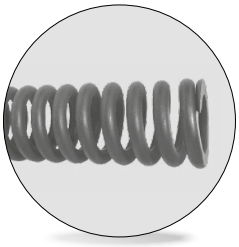

Codice
Cod. **MOLL**

Eseguiamo molle a compressione spianate a filo tondo con materiali e dimensioni a Vs. disegno.

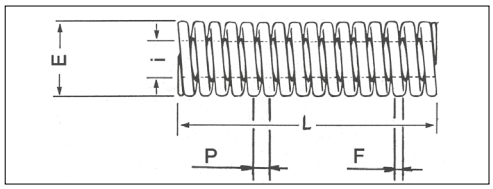

N° pz.	Ø F (filo)	Ø E (est.)	Ø i (int.)	P (passo)	LL (lunghezza libera)	Materiale

Esempio di ordinazione/*Order example* = Moll + dati tabelle

CF Torino - È vietata la riproduzione, anche parziale, del presente catalogo.

Via Alba, 25 - 10024 Moncalieri (TO) - Italy
Tel. +39 011641121 - Fax +39 0116829188
cftorino@cftorino.it www.cftorino.it



SPECIAL SPRINGS

Cilindri ad azoto
Gas Springs

CF Torino - È vietata la riproduzione, anche parziale, del presente catalogo.

Via Alba, 25 - 10024 Moncalieri (TO) - Italy
Tel. +39 011641121 - Fax +39 0116829188
cftorino@cftorino.it www.cftorino.it

Ø / F0	42 50	70 90	150 200	260 320	360 480	490 680	740 780	900 1000	1046 1410	1530 2000
12	M 50									
15		M 70								
M 16 x 1,5	NG 16 x 1,5 NE 16 x 1,5									
M 16 x 2	NE 16 x 2									
19		M 90 MS 90	MP 150 RV 170 RS 170							
M 24 x 1,5		M 90 TBM M 90 TEM	NG 24 x 1,5 NE 24 X 1,5							
1"- 8 UNC		M 90 TBI								
25			M 200 MS 200	MP 300 ML 300 RV 320 RS 320	KE 400					
32			SC 150 SC 200	M 300 H 300	RV 350 RS 350 RT 350	ML 500 MP 500 MQ 700	KE 750			
38				SC 250	H 500 HT 500 T2 RV 500 RS 500 RT 500	HT 500 T1		ML 1000 MP 1000	KE 1000	
M 38 x 1,5				SCF 250	HF 500					
45					S 500 SC 500	H 700	HT 700 T1 HT 700 T2 RV 750 RS 750 RF 750 RT 750 RG 750			
50							SC 750 S 750	H 1000 HT 1000 T1 HT 1000 T2 RV 1000 RS 1000 RF 1000 RT 1000 RG 1000	RV 1200 RS 1200 RF 1200 RT 1200	KE 1800 ML 1800 MP 2000
63										RV 1500 RS 1500 RF 1500 RT 1500 RG 1500 H 1500
75										S 1500 SC 1500 LS 1500

Ø / F0	2035 2385	2830 3000	3180	4240	4418 4980	6630	7540 7700	9540	10600 12720	18400 19910
63		KE 3000 MP 3000	ML 3000							
75	H 2400 LS 2400 RV 2400 RS 2400 RF 2400 RT 2400 RG 2400				KE 4700 ML 4700					
95		LS 3000 S 3000 SC 3000		H 4200 LS 4200 RV 4200 RS 4200 RT 4200 RG 4200			KE 7500 ML 7500			
120					LS 5000 SC 5000	H 6600 LS 6600 RV 6600 RS 6600 RT 6600 RG 6600			KE 12000 ML 12000	
150							SC 7500 LS 7500	H 9500 LS 9500 RV 9500 RS 9500 RT 9500	RV 12000	KE 18500
195									SC 10000	RV 20000 H 18500 H 20000

CF Torino - È vietata la riproduzione, anche parziale, del presente catalogo.

Via Alba, 25 - 10024 Moncalieri (TO) - Italy
Tel. +39 011641121 - Fax +39 0116829188
cftorino@cftorino.it www.cftorino.it

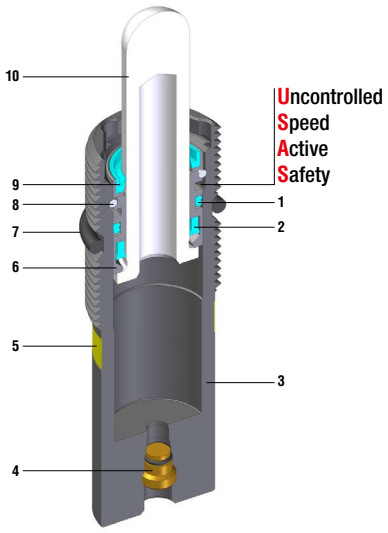

Cu 10 ÷ 50

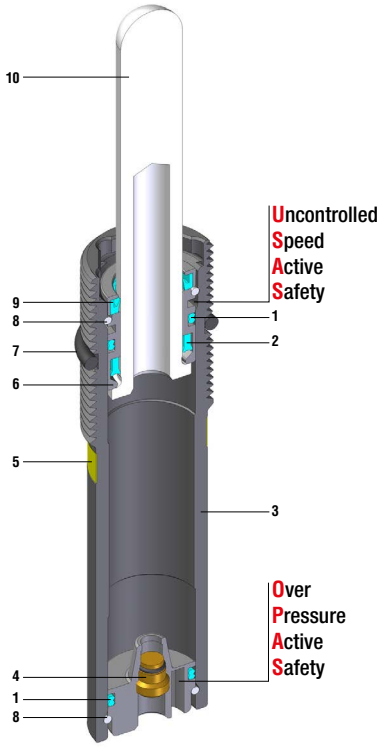

Cu 60 ÷ 125

Sealing	Design
ROD SEAL	BUSH - BODY DESIGN

1	Dual ring seal	6	Bush
2	Rod seal	7	Locking ring
3	Body	8	Retaining ring
4	Valve	9	Rod wiper
5	Force color code	10	Rod (nitrited superfinished)

Codice *Code*	Corpo *Body* Ø		Corsa *Stroke* Cu		Forza iniziale *Initial force* FO				
	mm	*inch*	mm	*inch*	daN	*lb*	OSAS	USAS	OPAS
NE 16 x 1,5	M 16 x 1,5	*M 16 x 1.5*	10 - 125	*0.39 - 4.92*	3 - 42	*7 - 95*	-	●	-
NE 16 x 2	M 16 x 2	*M 16 x 2*	10 - 125	*0.39 - 4.92*	3 - 42	*7 - 95*	-	●	-
NG 16 x 1,5	M 16 x 1,5	*M 16 x 1.5*	10 - 100	*0.39 - 3.94*	3 - 42	*7 - 95*	-	●	-
NE 24 x 1,5	M 24 x 1,5	*M 24 x 1.5*	10 - 50	*0.39 - 1.97*	11 - 170	*25 - 382*	-	●	-
NE 24 x 1,5	M 24 x 1,5	*M 24 x 1.5*	60 - 125	*2.36 - 4.92*	11 - 170	*25 - 382*	-	●	●
NG 24 x 1,5	M 24 x 1,5	*M 24 x 1.5*	10 - 50	*0.39 - 1.97*	11 - 170	*25 - 382*	-	●	-
NG 24 x 1,5	M 24 x 1,5	*M 24 x 1.5*	60 - 100	*2.36 - 3.94*	11 - 170	*25 - 382*	-	●	●



VDI 3003

OSAS
Sicurezza Attiva Oltre Corsa
Over Stroke Active Safety



VDI 3003

USAS
Sicurezza Attiva Ritorno Incontrollato
Uncontrolled Speed Active Safety



VDI 3003

OPAS
Sicurezza Attiva Oltre Pressione
Over Pressure Active Safety

CF Torino - È vietata la riproduzione, anche parziale, del presente catalogo.

Via Alba, 25 - 10024 Moncalieri (TO) - Italy
Tel. +39 011641121 - Fax +39 0116829188
cftorino@cftorino.it www.cftorino.it

NE 16 x 1,5

ACTIVE SAFETY

USAS

*$F1_i$ =	**$F1_p$ =
Forza finale isotermica con 100% Cu	Forza finale politropica con 100% Cu
Isothermal end force at 100% Cu	*Polytrophic end force at 100% Cu*

Colore forza *Force color code*	P bar	P *psi*	F0 Forza iniziale *Initial force* ± 5% +20°C daN	F0 +20°C *lb*	$F1_i$ Forza finale* *End force**	$F1_p$ Forza finale** *End force***
PR	12	*174*	4	*9*	1,57 x F0	*2,03 x F0*
GR	20	*290*	6	*14*	1,57 x F0	2,03 x F0
BU	40	*580*	11	*25*	1,57 x F0	2,03 x F0
RD	75	*1088*	21	*47*	1,57 x F0	2,03 x F0
YW	150	*2175*	42	*95*	1,57 x F0	2,03 x F0
BK	10-150	*145-2175*	3-42	*7-95*	1,57 x F0	2,03 x F0

Importante: per la versione BK, indicare la pressione richiesta al momento dell'ordine. Questo garantisce che il cilindro venga consegnato pronto per l'utilizzo.
Important: For the BK version, please indicate the required pressure when placing the order. This ensures your cylinder is delivered ready for use.

P = pressione di carico nominale. *P = nominal charging pressure*

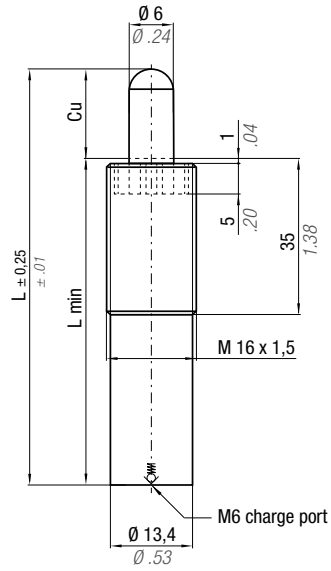

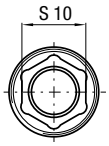

cod. 39CM01A (optional)

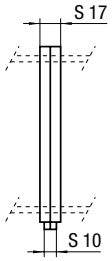

N_2	0 - 80 °C *32 - 176 °F*	ΔP ± 0,33 %/°C	P max 150 bar *2175 psi*	P min 10 bar *145 psi*	S 0,28 cm² *0.043 in²*	SPM ~ 50 - 100 (at 20°C)	Velocità massima *Max Speed* 1,8 m/s *70.8 in/s*	Kit manutenzione Monouso *Maintenance kit Disposable*

Codice *Code*	Cu		L		L min				PED 2014/68/EU
	mm	*inch*	mm	*inch*	mm	*inch*	~Kg	*~lb*	
NE 16 x 1,5-010 -...	10	*0.39*	65	*2.56*	55	*2.17*	0,05	*0.11*	●
NE 16 x 1,5-020 -...	20	*0.79*	85	*3.35*	65	*2.56*	0,06	*0.13*	●
NE 16 x 1,5-030 -...	30	*1.18*	105	*4.13*	75	*2.95*	0,07	*0.15*	●
NE 16 x 1,5-040 -...	40	*1.57*	125	*4.92*	85	*3.35*	0,07	*0.15*	●
NE 16 x 1,5-050 -...	50	*1.97*	145	*5.71*	95	*3.74*	0,08	*0.18*	●
NE 16 x 1,5-060 -...	60	*2.36*	165	*6.50*	105	*4.13*	0,08	*0.18*	●
NE 16 x 1,5-070 -...	70	*2.76*	185	*7.28*	115	*4.53*	0,09	*0.20*	●
NE 16 x 1,5-080 -...	80	*3.15*	205	*8.07*	125	*4.92*	0,10	*0.22*	●
NE 16 x 1,5-100 -...	100	*3.94*	245	*9.65*	145	*5.71*	0,11	*0.24*	●
NE 16 x 1,5-125 -...	125	*4.92*	295	*11.61*	170	*6.69*	0,12	*0.26*	●

Esempio di ordinazione/*Order example* = NE 16x1,5-10-BU (codice/*code* + colore forza/*force color code*)

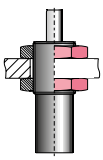

DM 16

Fissaggi *Flange mounts*

pag./*page* 4.63 ÷ 4.74

CF Torino - È vietata la riproduzione, anche parziale, del presente catalogo.

Via Alba, 25 - 10024 Moncalieri (TO) - Italy
Tel. +39 011641121 - Fax +39 0116829188
cftorino@cftorino.it www.cftorino.it

NE 16 x 2

ACTIVE SAFETY

USAS

*$F1_i$ =	**$F1_p$ =
Forza finale isotermica con 100% Cu *Isothermal end force at 100% Cu*	Forza finale politropica con 100% Cu *Polytrophic end force at 100% Cu*

Colore forza *Force color code*	P		F0 Forza iniziale *Initial force* ± 5% +20°C +68°F		$F1_i$ Forza finale* *End force**	$F1_p$ Forza finale** *End force***
	bar	*psi*	daN	*lb*		
PR	12	*174*	4	*9*	1,57 x F0	*2,03 x F0*
GR	20	*290*	6	*14*	1,57 x F0	2,03 x F0
BU	40	*580*	11	*25*	1,57 x F0	2,03 x F0
RD	75	*1088*	21	*47*	1,57 x F0	2,03 x F0
YW	150	*2175*	42	*95*	1,57 x F0	2,03 x F0
BK	10-150	*145-2175*	3-42	*7-95*	1,57 x F0	2,03 x F0

Importante: per la versione BK, indicare la pressione richiesta al momento dell'ordine. Questo garantisce che il cilindro venga consegnato pronto per l'utilizzo.
Important: For the BK version, please indicate the required pressure when placing the order. This ensures your cylinder is delivered ready for use.

P = pressione di carico nominale. *P = nominal charging pressure*

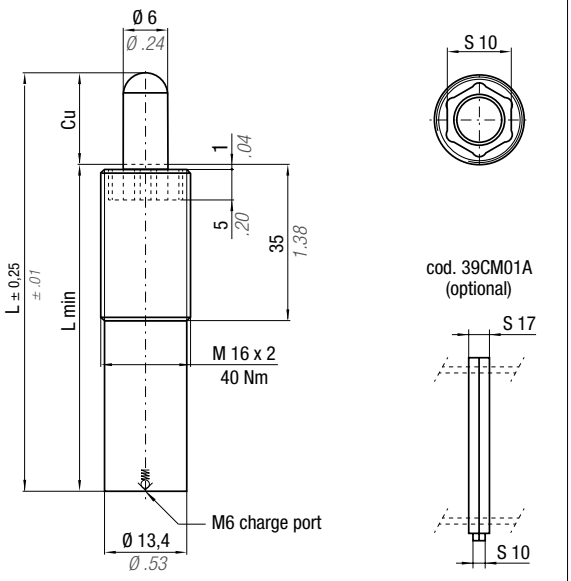

N_2	0 - 80 °C *32 - 176 °F*	ΔP ± 0,33 %/°C	P max 150 bar *2175 psi*	P min 10 bar *145 psi*	S 0,28 cm² *0.043 in²*	SPM ~ 50 - 100 (at 20°C)	Velocità massima ***Max Speed*** 1,8 m/s *70.8 in/s*	Kit manutenzione Monouso ***Maintenance kit*** *Disposable*

Codice *Code*	Cu		L		L min				PED 2014/68/EU
	mm	*inch*	mm	*inch*	mm	*inch*	~Kg	~*lb*	
NE 16 x 2-010 -...	10	0.39	65	2.56	55	2.17	0,05	0.11	●
NE 16 x 2-020 -...	20	0.79	85	3.35	65	2.56	0,06	0.13	●
NE 16 x 2-030 -...	30	1.18	105	4.13	75	2.95	0,07	0.15	●
NE 16 x 2-040 -...	40	1.57	125	4.92	85	3.35	0,07	0.15	●
NE 16 x 2-050 -...	50	1.97	145	5.71	95	3.74	0,08	0.18	●
NE 16 x 2-060 -...	60	2.36	165	6.50	105	4.13	0,08	0.18	●
NE 16 x 2-070 -...	70	2.76	185	7.28	115	4.53	0,09	0.20	●
NE 16 x 2-080 -...	80	3.15	205	8.07	125	4.92	0,10	0.22	●
NE 16 x 2-100 -...	100	3.94	245	9.65	145	5.71	0,11	0.24	●
NE 16 x 2-125 -...	125	4.92	295	11.61	170	6.69	0,12	0.26	●

Esempio di ordinazione/*Order example* = NE 16x2-10-BU (codice/*code* + colore forza/*force color code*)

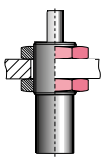

39DM16X2A

Fissaggi *Flange mounts*

pag./*page* 4.63 ÷ 4.74

CF Torino - È vietata la riproduzione, anche parziale, del presente catalogo.

Via Alba, 25 - 10024 Moncalieri (TO) - Italy
Tel. +39 011641121 - Fax +39 0116829188
cftorino@cftorino.it www.cftorino.it

NE 24 x 1,5

ACTIVE SAFETY — USAS — OPAS

*$F1_i$ =	**$F1_p$ =
Forza finale isotermica con 100% Cu *Isothermal end force at 100% Cu*	Forza finale politropica con 100% Cu *Polytrophic end force at 100% Cu*

Colore forza *Force color code*	P bar	P *psi*	F0 Forza iniziale *Initial force* ± 5% +20°C daN	F0 +20°C *lb*	$F1_i$ Forza finale* *End force**	$F1_p$ Forza finale** *End force***
GR	20	*290*	23	*52*	1,86 x F0	2,54 x F0
BU	40	*580*	45	*101*	1,86 x F0	2,54 x F0
RD	75	*1088*	85	*191*	1,86 x F0	2,54 x F0
YW	150	*2175*	170	*382*	1,86 x F0	2,54 x F0
BK	10-150	*145-2175*	11-170	*25-382*	1,86 x F0	2,54 x F0

Importante: per la versione BK, indicare la pressione richiesta al momento dell'ordine. Questo garantisce che il cilindro venga consegnato pronto per l'utilizzo.
Important: For the BK version, please indicate the required pressure when placing the order. This ensures your cylinder is delivered ready for use.

P = pressione di carico nominale. *P = nominal charging pressure*

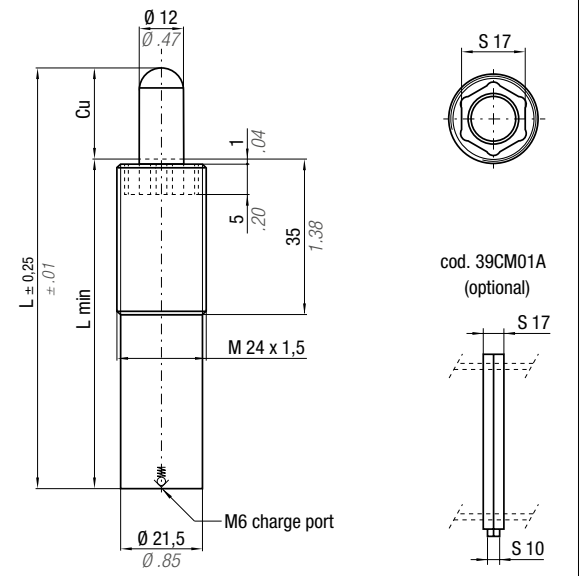

N_2	0 - 80 °C *32 - 176 °F*	ΔP ± 0,33 %/°C	P max 150 bar *2175 psi*	P min 10 bar *145 psi*	S 1,113 cm^2 *0.175 in^2*	SPM ~ 50 - 100 (at 20°C)	Velocità massima ***Max Speed*** 1,8 m/s *70.8 in/s*	Kit manutenzione Monouso ***Maintenance kit*** *Disposable*

Codice *Code*	Cu mm	Cu *inch*	L mm	L *inch*	L min mm	L min *inch*	~Kg	~lb	PED 2014/68/EU
NE 24 x 1,5-010 -...	10	*0.39*	65	*2.56*	55	*2.17*	0,16	*0.35*	●
NE 24 x 1,5-020 -...	20	*0.79*	85	*3.35*	65	*2.56*	0,18	*0.40*	●
NE 24 x 1,5-030 -...	30	*1.18*	105	*4.13*	75	*2.95*	0,20	*0.44*	●
NE 24 x 1,5-040 -...	40	*1.57*	125	*4.92*	85	*3.35*	0,23	*0.51*	●
NE 24 x 1,5-050 -...	50	*1.97*	145	*5.71*	95	*3.74*	0,25	*0.55*	●
NE 24 x 1,5-060 -...	60	*2.36*	165	*6.50*	105	*4.13*	0,27	*0.59*	●
NE 24 x 1,5-070 -...	70	*2.76*	185	*7.28*	115	*4.53*	0,29	*0.64*	●
NE 24 x 1,5-080 -...	80	*3.15*	205	*8.07*	125	*4.92*	0,30	*0.66*	●
NE 24 x 1,5-100 -...	100	*3.94*	245	*9.65*	145	*5.71*	0,33	*0.73*	●
NE 24 x 1,5-125 -...	125	*4.92*	295	*11.61*	170	*6.69*	0,35	*0.77*	●

Esempio di ordinazione/*Order example* = NE 24x1,5-10-BU (codice/*code* + colore forza/*force color code*)

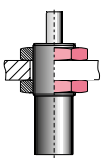
DM 24

Fissaggi *Flange mounts*

pag./*page* 4.63 ÷ 4.74

CF Torino - È vietata la riproduzione, anche parziale, del presente catalogo.

NG 16 x 1,5

ACTIVE SAFETY

USAS

***F1$_i$** = Forza finale isotermica con 100% Cu *Isothermal end force at 100% Cu*	****F1$_p$** = Forza finale politropica con 100% Cu *Polytrophic end force at 100% Cu*

Colore forza *Force color code*	P bar	P *psi*	F0 Forza iniziale *Initial force* ± 5% +20°C *+68°F* daN	F0 *lb*	F1$_i$ Forza finale* *End force**	F1$_p$ Forza finale** *End force***
GR	20	*290*	6	*13*	1,41 x F0	1,72 x F0
BU	40	*580*	11	*25*	1,41 x F0	1,72 x F0
RD	75	*1088*	21	*47*	1,41 x F0	1,72 x F0
YW	150	*2175*	42	*94*	1,41 x F0	1,72 x F0
BK	10-150	*145-2175*	3-42	*7-95*	1,41 x F0	1,72 x F0

Importante: per la versione BK, indicare la pressione richiesta al momento dell'ordine. Questo garantisce che il cilindro venga consegnato pronto per l'utilizzo.
Important: For the BK version, please indicate the required pressure when placing the order. This ensures your cylinder is delivered ready for use.

P = pressione di carico nominale. *P = nominal charging pressure*

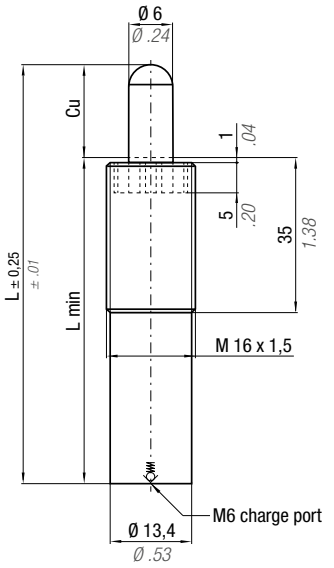

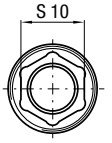

cod. 39CM01A (optional)

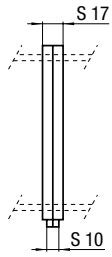

N2	0 - 80 °C *32 - 176 °F*	ΔP ± 0,33 %/°C	P max 150 bar *2175 psi*	P min 10 bar *145 psi*	S 0,28 cm² *0.043 in²*	SPM ~ 50 - 100 (at 20°C)	Velocità massima *Max Speed* 1,8 m/s *70.8 in/s*	Kit manutenzione Monouso *Maintenance kit* *Disposable*

Codice *Code*	Cu		L		L min				PED 2014/68/EU
	mm	*inch*	mm	*inch*	mm	*inch*	~Kg	~lb	
NG 16 x 1,5-010 -...	10	0.39	80	3.15	70	2.76	0,05	0.11	●
NG 16 x 1,5-020 -...	20	0.79	100	3.94	80	3.15	0,06	0.13	●
NG 16 x 1,5-030 -...	30	1.18	120	4.72	90	3.54	0,07	0.15	●
NG 16 x 1,5-040 -...	40	1.57	140	5.51	100	3.94	0,07	0.15	●
NG 16 x 1,5-050 -...	50	1.97	160	6.30	110	4.33	0,08	0.18	●
NG 16 x 1,5-060 -...	60	2.36	180	7.09	120	4.72	0,08	0.18	●
NG 16 x 1,5-070 -...	70	2.76	200	7.87	130	5.12	0,09	0.20	●
NG 16 x 1,5-080 -...	80	3.15	220	8.66	140	5.51	0,10	0.22	●
NG 16 x 1,5-100 -...	100	3.94	260	10.24	160	6.30	0,11	0.24	●

Esempio di ordinazione/*Order example* = NG 16x1,5-10-BU (codice/*code* + colore forza/*force color code*)

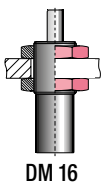

DM 16

Fissaggi *Flange mounts*

pag./*page* 4.63 ÷ 4.74

CF Torino - È vietata la riproduzione, anche parziale, del presente catalogo.

Via Alba, 25 - 10024 Moncalieri (TO) - Italy
Tel. +39 011641121 - Fax +39 0116829188
cftorino@cftorino.it www.cftorino.it

NG 24 x 1,5

ACTIVE SAFETY — USAS — OPAS

*$F1_i$ =	**$F1_p$ =
Forza finale isotermica con 100% Cu	Forza finale politropica con 100% Cu
Isothermal end force at 100% Cu	*Polytrophic end force at 100% Cu*

Colore forza *Force color code*	P bar	P *psi*	F0 Forza iniziale *Initial force* ± 5% +20°C daN	F0 +20°C *+68°F lb*	$F1_i$ Forza finale* *End force**	$F1_p$ Forza finale** *End force***
GR	20	*290*	23	*52*	1,57 x F0	2,01 x F0
BU	40	*580*	45	*101*	1,57 x F0	2,01 x F0
BR	60	*870*	67	*151*	1,57 x F0	2,01 x F0
RD	75	*1088*	85	*191*	1,57 x F0	2,01 x F0
YW	150	*2175*	170	*382*	1,57 x F0	2,01 x F0
BK	10-150	*145-2175*	11-170	*25-382*	1,57 x F0	2,01 x F0

Importante: per la versione BK, indicare la pressione richiesta al momento dell'ordine. Questo garantisce che il cilindro venga consegnato pronto per l'utilizzo.
Important: For the BK version, please indicate the required pressure when placing the order. This ensures your cylinder is delivered ready for use.

P = pressione di carico nominale. *P = nominal charging pressure*

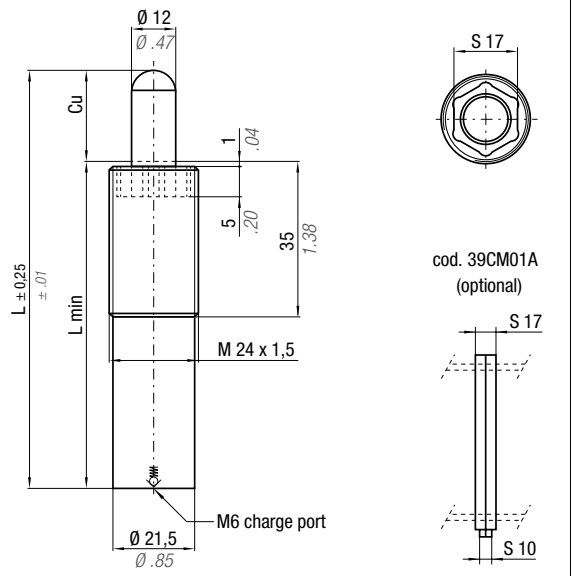

N_2	0 - 80 °C *32 - 176 °F*	ΔP ± 0,33 %/°C	P max 150 bar *2175 psi*	P min 10 bar *145 psi*	S 1,13 cm^2 *0.175 in^2*	SPM ~ 50 - 100 (at 20°C)	Velocità massima ***Max Speed*** 1,8 m/s *70.8 in/s*	Kit manutenzione Monouso ***Maintenance kit*** *Disposable*

Codice *Code*	Cu mm	Cu *inch*	L mm	L *inch*	L min mm	L min *inch*	~Kg	~lb	PED 2014/68/EU
NG 24 x 1,5-010 -...	10	*0.39*	80	*3.15*	70	*2.76*	0,15	*0.33*	●
NG 24 x 1,5-020 -...	20	*0.79*	100	*3.94*	80	*3.15*	0,17	*0.37*	●
NG 24 x 1,5-030 -...	30	*1.18*	120	*4.72*	90	*3.54*	0,19	*0.42*	●
NG 24 x 1,5-040 -...	40	*1.57*	140	*5.51*	100	*3.94*	0,22	*0.49*	●
NG 24 x 1,5-050 -...	50	*1.97*	160	*6.30*	110	*4.33*	0,24	*0.53*	●
NG 24 x 1,5-060 -...	60	*2.36*	180	*7.09*	120	*4.72*	0,26	*0.57*	●
NG 24 x 1,5-070 -...	70	*2.76*	200	*7.87*	130	*5.12*	0,28	*0.62*	●
NG 24 x 1,5-080 -...	80	*3.15*	220	*8.66*	140	*5.51*	0,29	*0.64*	●
NG 24 x 1,5-100 -...	100	*3.94*	260	*10.24*	160	*6.30*	0,31	*0.68*	●

Esempio di ordinazione/*Order example* = NG 24x1,5-10-BU (codice/*code* + colore forza/*force color code*)

Fissaggi *Flange mounts*

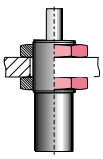

DM 24

pag./*page* 4.63 ÷ 4.74

CF Torino - È vietata la riproduzione, anche parziale, del presente catalogo.

Via Alba, 25 - 10024 Moncalieri (TO) - Italy
Tel. +39 011641121 - Fax +39 0116829188
cftorino@cftorino.it www.cftorino.it

Cilindri molla ad azoto Serie M

Nitrogen gas spring M Series

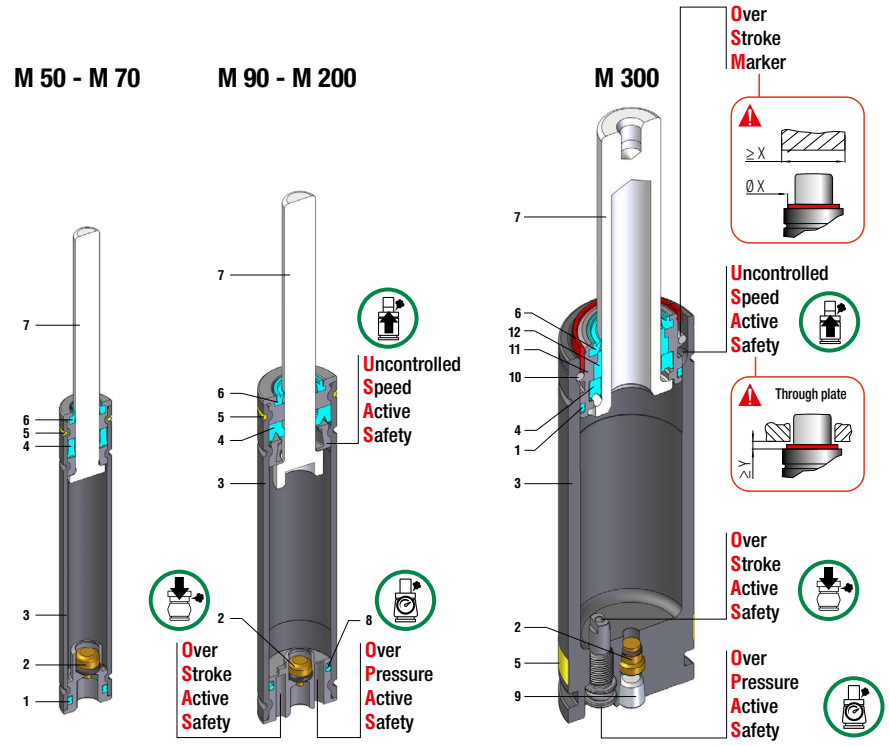

Sealing
ROD SEAL
Design
RETAINING GROOVE DESIGN
BUSH - BODY DESIGN (M300 only)

1	Dual ring seal	5	Force color code	9	Stopper
2	Valve	6	Rod wiper	10	Retaining ring
3	Body	7	Rod (Nitrited Superfinished)	11	Bush
4	Rod seal	8	O-ring	12	Guide ring

Codice *Code*	Corpo *Body* Ø		Corsa *Stroke* Cu		Forza iniziale *Initial force* FO				
	mm	*inch*	mm	*inch*	daN	*lb*	OSAS	USAS	OPAS
M 50 -...	12	*0.47*	7 - 125	*0.28 - 4.92*	6 - 50	*13 - 112*	-	-	-
M 50 TBI -...	5/8" 11 UNC		7 - 125	*0.28 - 4.92*	6 - 50	*13 - 112*	-	-	-
M 50 TBM1 -...	M 16 X 1,5		7 - 125	*0.28 - 4.92*	6 - 50	*13 - 112*	-	-	-
M 50 TBM2 -...	M 16 X 2		7 - 125	*0.28 - 4.92*	6 - 50	*13 - 112*	-	-	-
M 50 TEM -...	M 16 X 2		7 - 125	*0.28 - 4.92*	6 - 50	*13 - 112*	-	-	-
M 70 -...	15	*0.59*	7 - 125	*0.28 - 4.92*	8 - 70	*18 - 157*	-	-	-
M 90 -...	19	*0.75*	7 - 125	*0.28 - 4.92*	5 - 90	*11 - 202*	●	●	●
M 90 TBM -...	M 24 X 1,5		7 - 125	*0.28 - 4.92*	5 - 90	*11 - 202*	●	●	●
M 90 TEM -...	M 24 X 1,5		7 - 125	*0.28 - 4.92*	5 - 90	*11 - 202*	●	●	●
M 90 TBI -...	1" 8 UNC		7 - 125	*0.28 - 4.92*	5 - 90	*11 - 202*	●	●	●
M 200 -...	25	*0.98*	7 - 200	*0.28 - 7.87*	17 - 200	*38 - 450*	●	●	●
M 300 -...	32	*1.26*	7 - 125	*0.28 - 4.92*	80 - 320	*180 - 719*	●	●	●

● Integrato di serie / *Built-in as standard*



OSAS
Sicurezza Attiva Oltre Corsa
Over Stroke Active Safety



USAS
Sicurezza Attiva Ritorno Incontrollato
Uncontrolled Speed Active Safety



OPAS
Sicurezza Attiva Oltre Pressione
Over Pressure Active Safety

CF Torino - È vietata la riproduzione, anche parziale, del presente catalogo.

Via Alba, 25 - 10024 Moncalieri (TO) - Italy
Tel. +39 011641121 - Fax +39 0116829188
cftorino@cftorino.it www.cftorino.it

M 50

*$F1_i$ =	**$F1_p$ =
Forza finale isotermica con 100% Cu	Forza finale politropica con 100% Cu
Isothermal end force at 100% Cu	*Polytrophic end force at 100% Cu*

Colore forza *Force color code*	P		F0 Forza iniziale *Initial force* ± 5% +20°C +68°F	
	bar	*psi*	daN	*lb*
GR	45	*653*	13	*29*
BU	90	*1305*	25	*56*
RD	135	*1958*	38	*85*
YW	180	*2610*	50	*112*
BK	20-180	*290-2610*	6-50	*13-112*

Importante: per la versione BK, indicare la pressione richiesta al momento dell'ordine. Questo garantisce che il cilindro venga consegnato pronto per l'utilizzo.
Important: For the BK version, please indicate the required pressure when placing the order. This ensures your cylinder is delivered ready for use.

P = pressione di carico nominale. *P = nominal charging pressure*

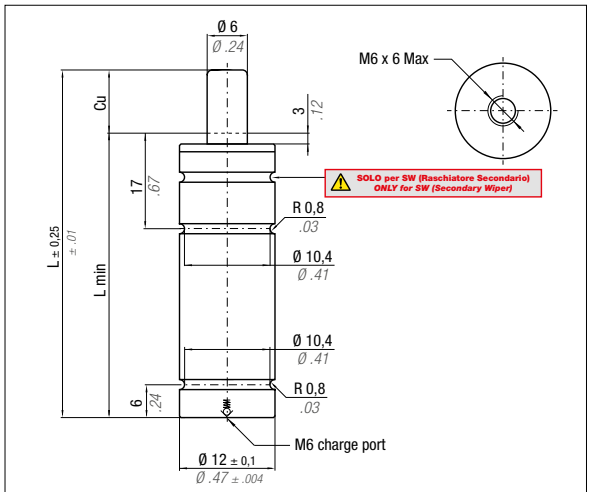



Collegabile con tubi
Linkable with hoses

Micro 32°

N_2	0 - 80 °C *32 - 176 °F*	ΔP ± 0,33 %/°C	P max 180 bar *2610 psi*	P min 20 bar *290 psi*	S 0,28 cm^2 *0.043 in^2*	SPM ~ 100 - 150 (at 20°C)	Velocità massima ***Max Speed*** 1,8 m/s *70.8 in/s*	Kit manutenzione Monouso ***Maintenance kit*** *Disposable*

Codice *Code*	Cu		L		L min		*$F1_i$* Forza finale *End force*	*$F1_p$* Forza finale *End force*	VO				PED 2014/68/EU
	mm	*inch*	mm	*inch*	mm	*inch*	daN *lb*	daN *lb*	cm^3	*in^3*	~Kg	*~lb*	
M50 - 007 -...	7	*0.28*	56	*2.20*	49	*1.93*	1,24 x F0	1,41 x F0	1,2	*0.07*	0,03	*0.07*	●
M50 - 010 -...	10	*0.39*	62	*2.441*	52	*2.05*	1,30 x F0	1,50 x F0	1,4	*0.09*	0,03	*0.07*	●
M50 - 013 -...	12,7	*0.50*	67,4	*2.65*	54,7	*2.15*	1,35 x F0	1,57 x F0	1,6	*0.10*	0,03	*0.07*	●
M50 - 015 -...	15	*0.59*	72	*2.83*	57	*2.24*	1,38 x F0	1,62 x F0	1,8	*0.11*	0,03	*0.07*	●
M50 - 019 -...	19	*0.75*	80	*3.15*	61	*2.40*	1,42 x F0	1,69 x F0	2,1	*0.13*	0,03	*0.07*	●
M50 - 025 -...	25	*0.98*	92	*3.62*	67	*2.64*	1,47 x F0	1,77 x F0	2,5	*0.15*	0,03	*0.07*	●
M50 - 038 -...	38	*1.50*	118	*4.65*	80	*3.15*	1,53 x F0	1,88 x F0	3,5	*0.21*	0,04	*0.09*	●
M50 - 050 -...	50	*1.97*	142	*5.59*	92	*3.62*	1,57 x F0	1,95 x F0	4,4	*0.27*	0,05	*0.11*	●
M50 - 063 -...	63,5	*2.50*	172	*6.77*	108,5	*4.27*	1,57 x F0	1,93 x F0	5,6	*0.34*	0,06	*0.13*	●
M50 - 075 -...	75	*2.95*	195	*7.68*	120	*4.72*	1,59 x F0	1,97 x F0	6,5	*0.40*	0,06	*0.13*	●
M50 - 080 -...	80	*3.15*	205	*8.07*	125	*4.92*	1,59 x F0	1,98 x F0	6,9	*0.42*	0,07	0.15	●
M50 - 100 -...	100	*3.94*	245	*9.65*	145	*5.71*	1,62 x F0	2,02 x F0	8,4	*0.51*	0,08	0.18	●
M50 - 125 -...	125	*4.92*	295	*11.61*	170	*6.69*	1,64 x F0	2,06 x F0	10,2	*0.62*	0,09	0.20	●

Esempio di ordinazione/*Order example* = M 50-007-BU (codice/*code* + colore forza/*force color code*)

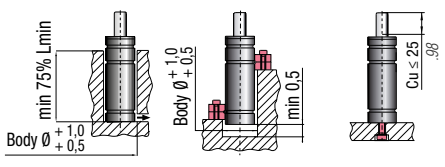

Drop-In FC 12 Bottom mount

Fissaggi *Flange mounts*

pag./*page* 4.63 ÷ 4.74

CF Torino - È vietata la riproduzione, anche parziale, del presente catalogo.

Via Alba, 25 - 10024 Moncalieri (TO) - Italy
Tel. +39 011641121 - Fax +39 0116829188
cftorino@cftorino.it www.cftorino.it

M 50 TBI threaded

***F1$_i$ =** Forza finale isotermica con 100% Cu *Isothermal end force at 100% Cu*	****F1$_p$ =** Forza finale politropica con 100% Cu *Polytrophic end force at 100% Cu*

Colore forza *Force color code*	P		F0 Forza iniziale *Initial force* ± 5% +20°C +68°F	
	bar	*psi*	daN	*lb*
GR	45	*653*	13	*29*
BU	90	*1305*	25	*56*
RD	135	*1958*	38	*85*
YW	180	*2610*	50	*112*
BK	20-180	*290-2610*	6-50	*13-112*

Importante: per la versione BK, indicare la pressione richiesta al momento dell'ordine. Questo garantisce che il cilindro venga consegnato pronto per l'utilizzo.
Important: For the BK version, please indicate the required pressure when placing the order. This ensures your cylinder is delivered ready for use.
P = pressione di carico nominale. *P = nominal charging pressure*

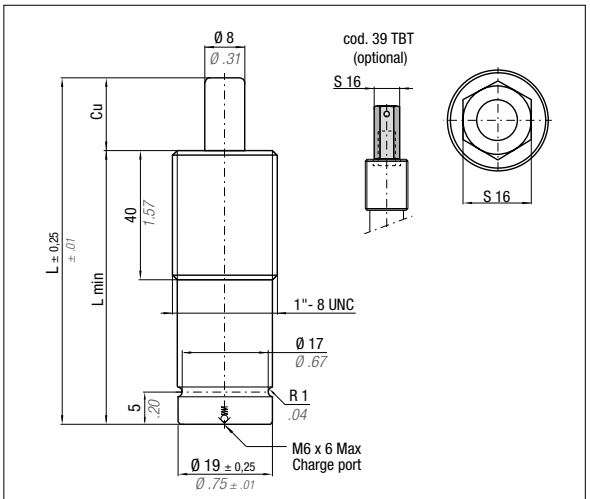



Collegabile con tubi
Linkable with hoses

Micro 32°

N2	0 - 80 °C *32 - 176 °F*	ΔP ± 0,33 %/°C	P max 180 bar *2610 psi*	P min 20 bar *290 psi*	S 0,28 cm² *0.043 in²*	SPM ~ 100 - 150 (at 20°C)	Velocità massima *Max Speed* 1,8 m/s *70.8 in/s*	Kit manutenzione Monouso *Maintenance kit Disposable*

Codice *Code*	Cu		L		L min		*F1$_i$ Forza finale *End force*	**F1$_p$ Forza finale *End force*	VO				PED 2014/68/EU
	mm	*inch*	mm	*inch*	mm	*inch*	daN *lb*	daN *lb*	cm³	*in³*	~Kg	*~lb*	
M50 - 007 -...- TBI	7	*0.28*	56	*2.20*	49	*1.93*	1,24 x F0	1,41 x F0	1,2	*0.07*	0,03	*0.07*	●
M50 - 010 -...- TBI	10	*0.39*	62	*2.441*	52	*2.05*	1,30 x F0	1,50 x F0	1,4	*0.09*	0,03	*0.07*	●
M50 - 013 -...- TBI	12,7	*0.50*	67,4	*2.65*	54,7	*2.15*	1,35 x F0	1,57 x F0	1,6	*0.10*	0,03	*0.07*	●
M50 - 015 -...- TBI	15	*0.59*	72	*2.83*	57	*2.24*	1,38 x F0	1,62 x F0	1,8	*0.11*	0,03	*0.07*	●
M50 - 019 -...- TBI	19	*0.75*	80	*3.15*	61	*2.40*	1,42 x F0	1,69 x F0	2,1	*0.13*	0,03	*0.07*	●
M50 - 025 -...- TBI	25	*0.98*	92	*3.62*	67	*2.64*	1,47 x F0	1,77 x F0	2,5	*0.15*	0,03	*0.07*	●
M50 - 038 -...- TBI	38	*1.50*	118	*4.65*	80	*3.15*	1,53 x F0	1,88 x F0	3,5	*0.21*	0,04	*0.09*	●
M50 - 050 -...- TBI	50	*1.97*	142	*5.59*	92	*3.62*	1,57 x F0	1,95 x F0	4,4	*0.27*	0,05	*0.11*	●
M50 - 063 -...- TBI	63,5	*2.50*	172	*6.77*	108,5	*4.27*	1,57 x F0	1,93 x F0	5,6	*0.34*	0,06	*0.13*	●
M50 - 075 -...- TBI	75	*2.95*	195	*7.68*	120	*4.72*	1,59 x F0	1,97 x F0	6,5	*0.40*	0,06	*0.13*	●
M50 - 080 -...- TBI	80	*3.15*	205	*8.07*	125	*4.92*	1,59 x F0	1,98 x F0	6,9	*0.42*	0,07	*0.15*	●
M50 - 100 -...- TBI	100	*3.94*	245	*9.65*	145	*5.71*	1,62 x F0	2,02 x F0	8,4	*0.51*	0,08	*0.18*	●
M50 - 125 -...- TBI	125	*4.92*	295	*11.61*	170	*6.69*	1,64 x F0	2,06 x F0	10,2	*0.62*	0,09	*0.20*	●

Esempio di ordinazione/*Order example* = M 50-007-BU-TBI (codice/*code* + colore forza/*force color code*)

Fissaggi *Flange mounts*

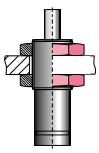

39DI5/8-11A

pag./*page* 4.63 ÷ 4.74

CF Torino - È vietata la riproduzione, anche parziale, del presente catalogo.

Via Alba, 25 - 10024 Moncalieri (TO) - Italy
Tel. +39 011641121 - Fax +39 0116829188
cftorino@cftorino.it www.cftorino.it

M 50 TBM1 threaded

***F1$_i$ =** Forza finale isotermica con 100% Cu *Isothermal end force at 100% Cu*	****F1$_p$ =** Forza finale politropica con 100% Cu *Polytrophic end force at 100% Cu*

Colore forza *Force color code*	P		F0 Forza iniziale *Initial force* ± 5% +20°C *+68°F*	
	bar	*psi*	daN	*lb*
GR	45	*653*	13	*29*
BU	90	*1305*	25	*56*
RD	135	*1958*	38	*85*
YW	180	*2610*	50	*112*
BK	20-180	*290-2610*	6-50	*13-112*

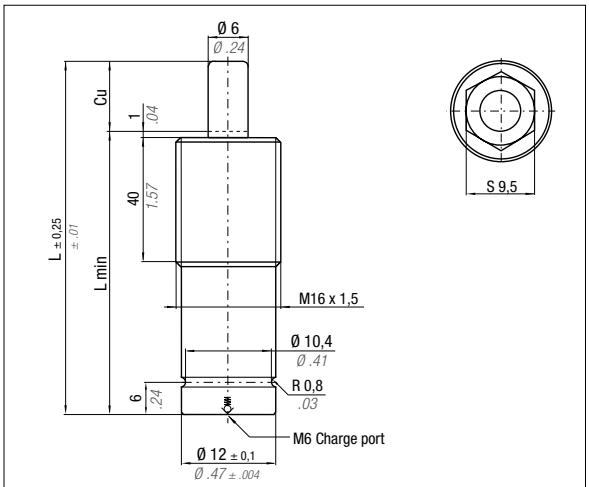



Collegabile con tubi
Linkable with hoses

Micro 32°

Importante: per la versione BK, indicare la pressione richiesta al momento dell'ordine. Questo garantisce che il cilindro venga consegnato pronto per l'utilizzo.
Important: For the BK version, please indicate the required pressure when placing the order. This ensures your cylinder is delivered ready for use.

P = pressione di carico nominale. *P = nominal charging pressure*

N_2	0 - 80 °C *32 - 176 °F*	ΔP ± 0,33 %/°C	P max 180 bar *2610 psi*	P min 20 bar *290 psi*	S 0,28 cm² *0.043 in²*	SPM ~ 100 - 150 (at 20°C)	Velocità massima ***Max Speed*** 1,8 m/s *70.8 in/s*	Kit manutenzione Monouso ***Maintenance kit*** *Disposable*

Codice *Code*	Cu		L		L min		*F1$_i$ Forza finale *End force*	**F1$_p$ Forza finale *End force*	VO				PED 2014/68/EU
	mm	*inch*	mm	*inch*	mm	*inch*	daN *lb*	daN *lb*	cm³	*in³*	~Kg	*~lb*	
M50 - 007 -...- TBM1	7	*0.28*	56	*2.20*	49	*1.93*	1,24 x F0	1,41 x F0	1,2	*0.07*	0,03	*0.07*	●
M50 - 010 -...- TBM1	10	*0.39*	62	*2.441*	52	*2.05*	1,30 x F0	1,50 x F0	1,4	*0.09*	0,03	*0.07*	●
M50 - 013 -...- TBM1	12,7	*0.50*	67,4	*2.65*	54,7	*2.15*	1,35 x F0	1,57 x F0	1,6	*0.10*	0,03	*0.07*	●
M50 - 015 -...- TBM1	15	*0.59*	72	*2.83*	57	*2.24*	1,38 x F0	1,62 x F0	1,8	*0.11*	0,03	*0.07*	●
M50 - 019 -...- TBM1	19	*0.75*	80	*3.15*	61	*2.40*	1,42 x F0	1,69 x F0	2,1	*0.13*	0,03	*0.07*	●
M50 - 025 -...- TBM1	25	*0.98*	92	*3.62*	67	*2.64*	1,47 x F0	1,77 x F0	2,5	*0.15*	0,03	*0.07*	●
M50 - 038 -...- TBM1	38	*1.50*	118	*4.65*	80	*3.15*	1,53 x F0	1,88 x F0	3,5	*0.21*	0,04	*0.09*	●
M50 - 050 -...- TBM1	50	*1.97*	142	*5.59*	92	*3.62*	1,57 x F0	1,95 x F0	4,4	*0.27*	0,05	*0.11*	●
M50 - 063 -...- TBM1	63,5	*2.50*	172	*6.77*	108,5	*4.27*	1,57 x F0	1,93 x F0	5,6	*0.34*	0,06	*0.13*	●
M50 - 075 -...- TBM1	75	*2.95*	195	*7.68*	120	*4.72*	1,59 x F0	1,97 x F0	6,5	*0.40*	0,06	*0.13*	●
M50 - 080 -...- TBM1	80	*3.15*	205	*8.07*	125	*4.92*	1,59 x F0	1,98 x F0	6,9	*0.42*	0,07	*0.15*	●
M50 - 100 -...- TBM1	100	*3.94*	245	*9.65*	145	*5.71*	1,62 x F0	2,02 x F0	8,4	*0.51*	0,08	*0.18*	●
M50 - 125 -...- TBM1	125	*4.92*	295	*11.61*	170	*6.69*	1,64 x F0	2,06 x F0	10,2	*0.62*	0,09	*0.20*	●

Esempio di ordinazione/*Order example* = M 50-007-BU-TBM1 (codice/*code* + colore forza/*force color code*)

Fissaggi *Flange mounts*

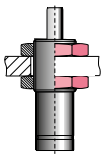

DM 16

pag./*page* 4.63 ÷ 4.74

CF Torino - È vietata la riproduzione, anche parziale, del presente catalogo.

Via Alba, 25 - 10024 Moncalieri (TO) - Italy
Tel. +39 011641121 - Fax +39 0116829188
cftorino@cftorino.it www.cftorino.it

M 50 TBM2 threaded

***F1$_i$ =** Forza finale isotermica con 100% Cu *Isothermal end force at 100% Cu*	****F1$_p$ =** Forza finale politropica con 100% Cu *Polytrophic end force at 100% Cu*

Colore forza *Force color code*	P		F0 Forza iniziale *Initial force* ± 5% +20°C +68°F	
	bar	*psi*	daN	*lb*
GR	45	*653*	13	*29*
BU	90	*1305*	25	*56*
RD	135	*1958*	38	*85*
YW	180	*2610*	50	*112*
BK	20-180	*290-2610*	6-50	*13-112*

Importante: per la versione BK, indicare la pressione richiesta al momento dell'ordine. Questo garantisce che il cilindro venga consegnato pronto per l'utilizzo.
Important: For the BK version, please indicate the required pressure when placing the order. This ensures your cylinder is delivered ready for use.
P = pressione di carico nominale. *P = nominal charging pressure*

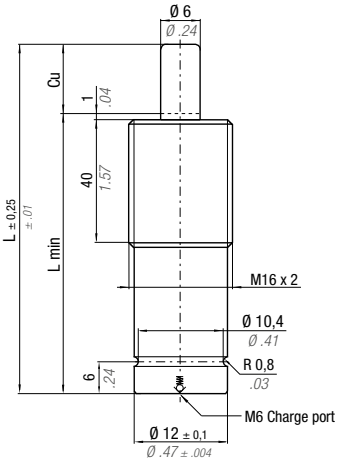



Collegabile con tubi
Linkable with hoses

Micro 32°

N2	0 - 80 °C *32 - 176 °F*	ΔP ± 0,33 %/°C	P max 180 bar *2610 psi*	P min 20 bar *290 psi*	S 0,28 cm² *0.043 in²*	SPM ~ 100 - 150 (at 20°C)	Velocità massima *Max Speed* 1,8 m/s *70.8 in/s*	Kit manutenzione Monouso *Maintenance kit Disposable*

Codice *Code*	Cu		L		L min		*F1$_i$ Forza finale *End force*	**F1$_p$ Forza finale *End force*	VO				PED 2014/68/EU
	mm	*inch*	mm	*inch*	mm	*inch*	daN *lb*	daN *lb*	cm³	*in³*	~Kg	*~lb*	
M50 - 007 -...- TBM2	7	*0.28*	56	*2.20*	49	*1.93*	1,24 x F0	1,41 x F0	1,2	*0.07*	0,03	*0.07*	●
M50 - 010 -...- TBM2	10	*0.39*	62	*2.441*	52	*2.05*	1,30 x F0	1,50 x F0	1,4	*0.09*	0,03	*0.07*	●
M50 - 013 -...- TBM2	12,7	*0.50*	67,4	*2.65*	54,7	*2.15*	1,35 x F0	1,57 x F0	1,6	*0.10*	0,03	*0.07*	●
M50 - 015 -...- TBM2	15	*0.59*	72	*2.83*	57	*2.24*	1,38 x F0	1,62 x F0	1,8	*0.11*	0,03	*0.07*	●
M50 - 019 -...- TBM2	19	*0.75*	80	*3.15*	61	*2.40*	1,42 x F0	1,69 x F0	2,1	*0.13*	0,03	*0.07*	●
M50 - 025 -...- TBM2	25	*0.98*	92	*3.62*	67	*2.64*	1,47 x F0	1,77 x F0	2,5	*0.15*	0,03	*0.07*	●
M50 - 038 -...- TBM2	38	*1.50*	118	*4.65*	80	*3.15*	1,53 x F0	1,88 x F0	3,5	*0.21*	0,04	*0.09*	●
M50 - 050 -...- TBM2	50	*1.97*	142	*5.59*	92	*3.62*	1,57 x F0	1,95 x F0	4,4	*0.27*	0,05	*0.11*	●
M50 - 063 -...- TBM2	63,5	*2.50*	172	*6.77*	108,5	*4.27*	1,57 x F0	1,93 x F0	5,6	*0.34*	0,06	*0.13*	●
M50 - 075 -...- TBM2	75	*2.95*	195	*7.68*	120	*4.72*	1,59 x F0	1,97 x F0	6,5	*0.40*	0,06	*0.13*	●
M50 - 080 -...- TBM2	80	*3.15*	205	*8.07*	125	*4.92*	1,59 x F0	1,98 x F0	6,9	*0.42*	0,07	*0.15*	●
M50 - 100 -...- TBM2	100	*3.94*	245	*9.65*	145	*5.71*	1,62 x F0	2,02 x F0	8,4	*0.51*	0,08	*0.18*	●
M50 - 125 -...- TBM2	125	*4.92*	295	*11.61*	170	*6.69*	1,64 x F0	2,06 x F0	10,2	*0.62*	0,09	*0.20*	●

Esempio di ordinazione/*Order example* = M 50-007-BU-TBM2 (codice/*code* + colore forza/*force color code*)

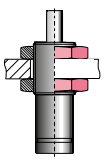

39DM16X2A

Fissaggi *Flange mounts*

pag./*page* 4.63 ÷ 4.74

CF Torino - È vietata la riproduzione, anche parziale, del presente catalogo.

Via Alba, 25 - 10024 Moncalieri (TO) - Italy
Tel. +39 011641121 - Fax +39 0116829188
cftorino@cftorino.it www.cftorino.it

M 50 TEM threaded

*$F1_i$ =	**$F1_p$ =
Forza finale isotermica con 100% Cu	Forza finale politropica con 100% Cu
Isothermal end force at 100% Cu	*Polytrophic end force at 100% Cu*

Colore forza *Force color code*	P		F0 Forza iniziale *Initial force* ± 5% +20°C *+68°F*	
	bar	*psi*	daN	*lb*
GR	45	*653*	13	*29*
BU	90	*1305*	25	*56*
RD	135	*1958*	38	*85*
YW	180	*2610*	50	*112*
BK	20-180	*290-2610*	6-50	*13-112*

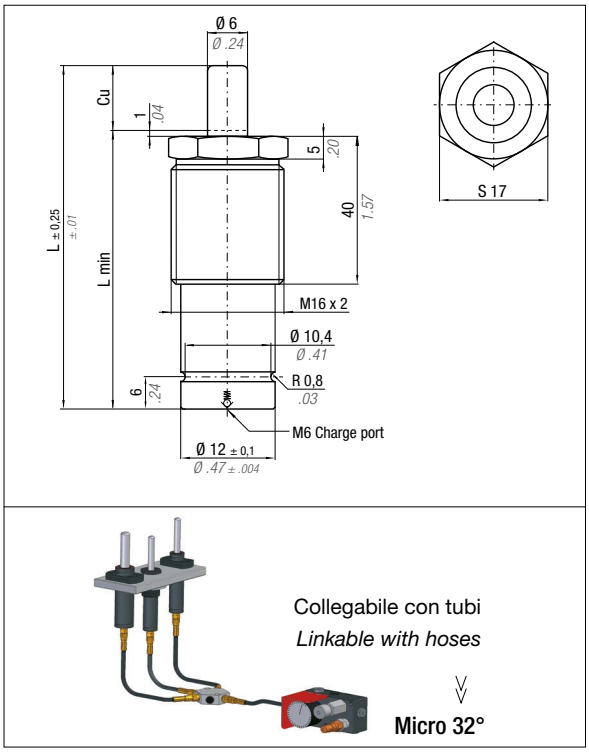

Collegabile con tubi
Linkable with hoses

Micro 32°

Importante: per la versione BK, indicare la pressione richiesta al momento dell'ordine. Questo garantisce che il cilindro venga consegnato pronto per l'utilizzo.
Important: For the BK version, please indicate the required pressure when placing the order. This ensures your cylinder is delivered ready for use.

P = pressione di carico nominale. *P = nominal charging pressure*

N_2	0 - 80 °C *32 - 176 °F*	ΔP ± 0,33 %/°C	P max 180 bar *2610 psi*	P min 20 bar *290 psi*	S 0,28 cm^2 *0.043 in^2*	SPM ~ 100 - 150 (at 20°C)	Velocità massima ***Max Speed*** 1,8 m/s *70.8 in/s*	Kit manutenzione Monouso ***Maintenance kit*** *Disposable*

Codice *Code*	Cu		L		L min		*$F1_i$* Forza finale *End force*	*$F1_p$* Forza finale *End force*	VO				PED 2014/68/EU
	mm	*inch*	mm	*inch*	mm	*inch*	daN *lb*	daN *lb*	cm^3	*in^3*	~Kg	*~lb*	
M50 - 007 -...- TEM	7	*0.28*	56	*2.20*	49	*1.93*	1,24 x F0	1,41 x F0	1,2	*0.07*	0,03	*0.07*	●
M50 - 010 -...- TEM	10	*0.39*	62	*2.441*	52	*2.05*	1,30 x F0	1,50 x F0	1,4	*0.09*	0,03	*0.07*	●
M50 - 013 -...- TEM	12,7	*0.50*	67,4	*2.65*	54,7	*2.15*	1,35 x F0	1,57 x F0	1,6	*0.10*	0,03	*0.07*	●
M50 - 015 -...- TEM	15	*0.59*	72	*2.83*	57	*2.24*	1,38 x F0	1,62 x F0	1,8	*0.11*	0,03	*0.07*	●
M50 - 019 -...- TEM	19	*0.75*	80	*3.15*	61	*2.40*	1,42 x F0	1,69 x F0	2,1	*0.13*	0,03	*0.07*	●
M50 - 025 -...- TEM	25	*0.98*	92	*3.62*	67	*2.64*	1,47 x F0	1,77 x F0	2,5	*0.15*	0,03	*0.07*	●
M50 - 038 -...- TEM	38	*1.50*	118	*4.65*	80	*3.15*	1,53 x F0	1,88 x F0	3,5	*0.21*	0,04	*0.09*	●
M50 - 050 -...- TEM	50	*1.97*	142	*5.59*	92	*3.62*	1,57 x F0	1,95 x F0	4,4	*0.27*	0,05	*0.11*	●
M50 - 063 -...- TEM	63,5	*2.50*	172	*6.77*	108,5	*4.27*	1,57 x F0	1,93 x F0	5,6	*0.34*	0,06	*0.13*	●
M50 - 075 -...- TEM	75	*2.95*	195	*7.68*	120	*4.72*	1,59 x F0	1,97 x F0	6,5	*0.40*	0,06	*0.13*	●
M50 - 080 -...- TEM	80	*3.15*	205	*8.07*	125	*4.92*	1,59 x F0	1,98 x F0	6,9	*0.42*	0,07	*0.15*	●
M50 - 100 -...- TEM	100	*3.94*	245	*9.65*	145	*5.71*	1,62 x F0	2,02 x F0	8,4	*0.51*	0,08	*0.18*	●
M50 - 125 -...- TEM	125	*4.92*	295	*11.61*	170	*6.69*	1,64 x F0	2,06 x F0	10,2	*0.62*	0,09	*0.20*	●

Esempio di ordinazione/*Order example* = M 50-007-BU-TEM (codice/*code* + colore forza/*force color code*)

Fissaggi *Flange mounts*

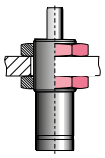

39DM16X2A

pag./*page* 4.63 ÷ 4.74

CF Torino - È vietata la riproduzione, anche parziale, del presente catalogo.

Via Alba, 25 - 10024 Moncalieri (TO) - Italy
Tel. +39 011641121 - Fax +39 0116829188
cftorino@cftorino.it www.cftorino.it

M 70

***F1$_i$ =** Forza finale isotermica con 100% Cu *Isothermal end force at 100% Cu*	****F1$_p$ =** Forza finale politropica con 100% Cu *Polytrophic end force at 100% Cu*

Colore forza ***Force color code***	**P** bar	*psi*	**F0 Forza iniziale** ***Initial force*** ± 5% +20°C +68°F daN	*lb*
GR	45	*653*	18	*40*
BU	90	*1305*	35	*79*
RD	135	*1958*	50	*112*
YW	180	*2610*	70	*157*
BK	20-180	*290-2610*	8-70	*18-157*

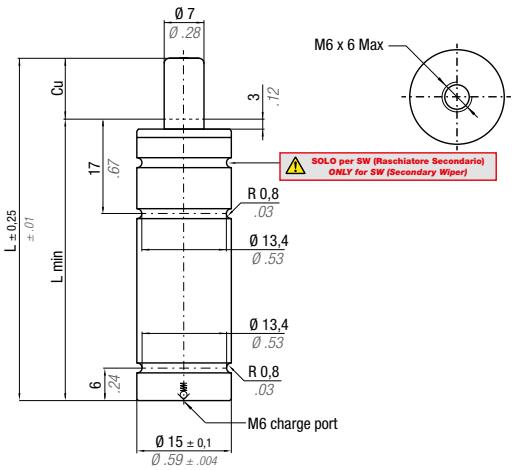



Collegabile con tubi
Linkable with hoses

Micro 32°

Importante: per la versione BK, indicare la pressione richiesta al momento dell'ordine. Questo garantisce che il cilindro venga consegnato pronto per l'utilizzo.
Important: For the BK version, please indicate the required pressure when placing the order. This ensures your cylinder is delivered ready for use.

P = pressione di carico nominale. *P = nominal charging pressure*

N2	0 - 80 °C 32 - 176 °F	ΔP ± 0,33 %/°C	P max 180 bar 2610 psi	P min 20 bar 290 psi	S 0,38 cm² 0.059 in²	SPM ~ 100 - 150 (at 20°C)	Velocità massima ***Max Speed*** 1,8 m/s 70.8 in/s	Kit manutenzione Monouso ***Maintenance kit*** *Disposable*

Codice ***Code***	**Cu**		**L**		**L min**		***F1$_i$** Forza finale *End force*	****F1$_p$** Forza finale *End force*	**VO**				PED 2014/68/EU
	mm	*inch*	mm	*inch*	mm	*inch*	daN *lb*	daN *lb*	cm³	*in³*	~Kg	*~lb*	
M70 - 007 -...	7	*0.28*	56	*2.20*	49	*1.93*	1,19 x F0	1,33 x F0	1,9	*0.12*	0,04	*0.09*	●
M70 - 010 -...	10	*0.39*	62	*2.44*	52	*2.05*	1,24 x F0	1,41 x F0	2,2	*0.13*	0,05	*0.11*	●
M70 - 013 -...	12,7	*0.50*	67,4	*2.65*	54,7	*2.15*	1,27 x F0	1,46 x F0	2,6	*0.16*	0,05	*0.11*	●
M70 - 015 -...	15	*0.59*	72	*2.83*	57	*2.24*	1,30 x F0	1,51 x F0	2,8	*0.17*	0,05	*0.11*	●
M70 - 019 -...	19	*0.75*	80	*3.15*	61	*2.40*	1,34 x F0	1,57 x F0	3,2	*0.20*	0,05	*0.11*	●
M70 - 025 -...	25	*0.98*	92	*3.62*	67	*2.64*	1,38 x F0	1,64 x F0	3,9	*0.24*	0,06	*0.13*	●
M70 - 038 -...	38	*1.50*	118	*4.65*	80	*3.15*	1,44 x F0	1,73 x F0	5,3	*0.32*	0,07	*0.15*	●
M70 - 050 -...	50	*1.97*	142	*5.59*	92	*3.62*	1,48 x F0	1,79 x F0	6,6	*0.40*	0,08	*0.18*	●
M70 - 063 -...	63,5	*2.50*	172	*6.77*	108,5	*4.27*	1,47 x F0	1,79 x F0	8,5	*0.52*	0,09	*0.20*	●
M70 - 075 -...	75	*2.95*	195	*7.68*	120	*4.72*	1,49 x F0	1,82 x F0	9,7	*0.59*	0,10	*0.22*	●
M70 - 080 -...	80	*3.15*	205	*8.071*	125	*4.92*	1,50 x F0	1,83 x F0	10,3	*0.63*	0,10	*0.22*	●
M70 - 100 -...	100	*3.94*	245	*9.65*	145	*5.71*	1,52 x F0	1,87 x F0	12,5	*0.76*	0,12	*0.26*	●
M70 - 125 -...	125	*4.92*	295	*11.61*	170	*6.69*	1,54 x F0	1,90 x F0	15,2	*0.93*	0,14	*0.31*	●

Esempio di ordinazione/*Order example* = M 70-007-BU (codice/*code* + colore forza/*force color code*)

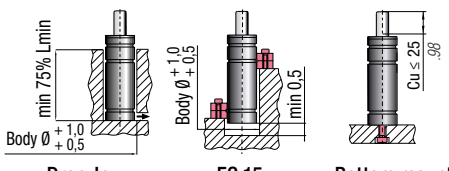

Drop-In FC 15 Bottom mount

Fissaggi *Flange mounts*

pag./*page* 4.63 ÷ 4.74

CF Torino - È vietata la riproduzione, anche parziale, del presente catalogo.

Via Alba, 25 - 10024 Moncalieri (TO) - Italy
Tel. +39 011641121 - Fax +39 0116829188
cftorino@cftorino.it www.cftorino.it

M 90

ACTIVE SAFETY — OSAS — USAS — OPAS

*$F1_i$ =	**$F1_p$ =
Forza finale isotermica con 100% Cu	Forza finale politropica con 100% Cu
Isothermal end force at 100% Cu	*Polytrophic end force at 100% Cu*

Colore forza *Force color code*	P		F0 Forza iniziale *Initial force* ± 5% +20°C +68°F	
	bar	*psi*	daN	*lb*
OR	10	*145*	5	*11*
PR	20	*290*	10	*22*
GR	60	*870*	30	*67*
BU	100	*1450*	50	*112*
RD	140	*2030*	70	*157*
YW	180	*2610*	90	*202*
BK	10-180	*145-2610*	5-90	*11-202*

Importante: per la versione BK, indicare la pressione richiesta al momento dell'ordine. Questo garantisce che il cilindro venga consegnato pronto per l'utilizzo.
Important: For the BK version, please indicate the required pressure when placing the order. This ensures your cylinder is delivered ready for use.

P = pressione di carico nominale. *P = nominal charging pressure*

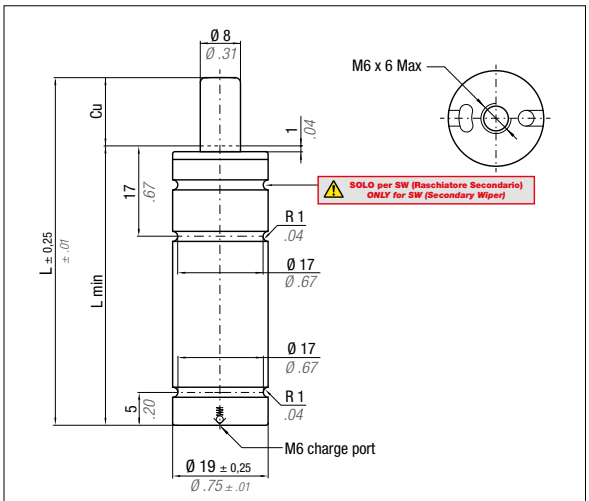



Collegabile con tubi
Linkable with hoses

Micro 32°

N_2	0 - 80 °C *32 - 176 °F*	ΔP ± 0,33 %/°C	P max 180 bar *2610 psi*	P min 10 bar *145 psi*	S 0,50 cm^2 *0.078 in^2*	SPM ~ 100 - 150 (at 20°C)	Velocità massima *Max Speed* 1,8 m/s *70.8 in/s*	Kit manutenzione Monouso *Maintenance kit Disposable*

Codice *Code*	Cu		L		L min		*$F1_i$* Forza finale *End force*	*$F1_p$* Forza finale *End force*	VO				PED 2014/68/EU
	mm	*inch*	mm	*inch*	mm	*inch*	daN *lb*	daN *lb*	cm^3	*in^3*	~Kg	~*lb*	
M90 - 007 -...	7	*0.28*	56	*2.20*	49	*1.93*	1,21 x F0	1,39 x F0	2,3	*0.14*	0,07	*0.15*	●
M90 - 010 -...	10	*0.39*	62	*2.44*	52	*2.05*	1,25 x F0	1,44 x F0	2,9	*0.18*	0,07	*0.15*	●
M90 - 013 -...	12,7	*0.50*	67,4	*2.65*	54,7	*2.15*	1,27 x F0	1,48 x F0	3,4	*0.21*	0,08	*0.18*	●
M90 - 015 -...	15	*0.59*	72	*2.83*	57	*2.24*	1,28 x F0	1,50 x F0	3,9	*0.24*	0,08	*0.18*	●
M90 - 025 -...	25	*0.98*	92	*3.62*	67	*2.64*	1,32 x F0	1,57 x F0	5,8	*0.35*	0,09	*0.20*	●
M90 - 038 -...	38,1	*1.50*	118,2	*4.65*	80,1	*3.15*	1,35 x F0	1,60 x F0	8,4	*0.51*	0,11	*0.24*	●
M90 - 050 -...	50	*1.97*	142	*5.59*	92	*3.62*	1,36 x F0	1,62 x F0	10,8	*0.66*	0,12	*0.26*	●
M90 - 063 -...	63,5	*2.50*	172	*6.77*	108,5	*4.27*	1,36 x F0	1,62 x F0	13,7	*0.84*	0,14	*0.31*	●
M90 - 080 -...	80	*3.15*	205	*8.07*	125	*4.92*	1,37 x F0	1,64 x F0	17	*1.04*	0,15	*0.33*	●
M90 - 100 -...	100	*3.94*	245	*9.65*	145	*5.71*	1,37 x F0	1,65 x F0	20,9	*1.28*	0,17	*0.37*	●
M90 - 125 -...	125	*4.92*	295	*11.61*	170	*6.69*	1,38 x F0	1,66 x F0	25,8	*1.57*	0,20	*0.44*	●

Esempio di ordinazione/*Order example* = M 90-007-BU (codice/*code* + colore forza/*force color code*)

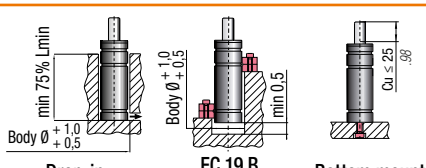

Fissaggi *Flange mounts*

pag./*page* 4.63 ÷ 4.74

CF Torino - È vietata la riproduzione, anche parziale, del presente catalogo.

Via Alba, 25 - 10024 Moncalieri (TO) - Italy
Tel. +39 011641121 - Fax +39 0116829188
cftorino@cftorino.it www.cftorino.it

Cilindri molla ad azoto Serie M

Nitrogen gas spring M Series

M 90 TBM threaded

ACTIVE SAFETY — OSAS · USAS · OPAS

***F1$_i$ =** Forza finale isotermica con 100% Cu *Isothermal end force at 100% Cu*	****F1$_p$ =** Forza finale politropica con 100% Cu *Polytrophic end force at 100% Cu*

Colore forza *Force color code*	P bar	P *psi*	F0 Forza iniziale *Initial force* ± 5% +20°C +68°F daN	F0 *lb*
OR	10	*145*	5	*11*
PR	20	*290*	10	*22*
GR	60	*870*	30	*67*
BU	100	*1450*	50	*112*
RD	140	*2030*	70	*157*
YW	180	*2610*	90	*202*
BK	10-180	*145-2610*	5-90	*11-202*

Importante: per la versione BK, indicare la pressione richiesta al momento dell'ordine. Questo garantisce che il cilindro venga consegnato pronto per l'utilizzo.
Important: For the BK version, please indicate the required pressure when placing the order. This ensures your cylinder is delivered ready for use.

P = pressione di carico nominale. *P = nominal charging pressure*

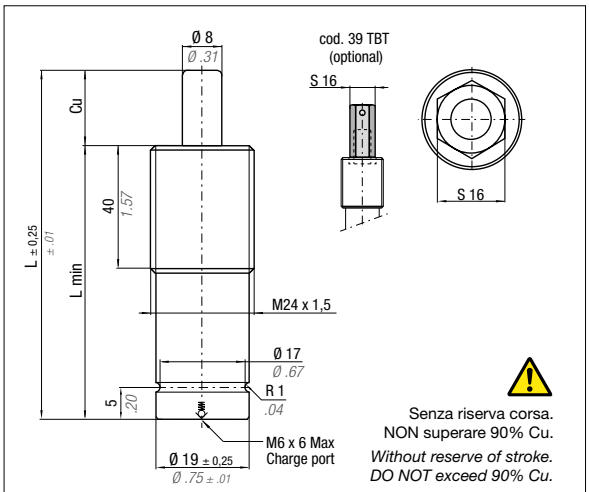



Collegabile con tubi
Linkable with hoses

Micro 32°

N_2	0 - 80 °C *32 - 176 °F*	ΔP ± 0,33 %/°C	P max 180 bar *2610 psi*	P min 10 bar *145 psi*	S 0,50 cm² *0.078 in²*	SPM ~ 100 - 150 (at 20°C)	Velocità massima *Max Speed* 1,8 m/s *70.8 in/s*	Kit manutenzione Monouso *Maintenance kit Disposable*

Codice *Code*	Cu mm	Cu *inch*	L mm	L *inch*	L min mm	L min *inch*	*F1$_i$ Forza finale *End force* daN	*lb*	**F1$_p$ Forza finale *End force* daN	*lb*	VO cm³	*in³*	~Kg	~*lb*	PED 2014/68/EU
TBM M90 - 007 -...- TBM	7	*0.28*	56	*2.20*	49	*1.93*	1,21 x F0		1,39 x F0		2,3	*0.14*	0,07	*0.15*	●
TBM M90 - 010 -...- TBM	10	*0.39*	62	*2.44*	52	*2.05*	1,25 x F0		1,44 x F0		2,9	*0.18*	0,07	*0.15*	●
TBM M90 - 013 -...- TBM	12,7	*0.50*	67,4	*2.65*	54,7	*2.15*	1,27 x F0		1,48 x F0		3,4	*0.21*	0,08	*0.18*	●
TBM M90 - 015 -...- TBM	15	*0.59*	72	*2.83*	57	*2.24*	1,28 x F0		1,50 x F0		3,9	*0.24*	0,08	*0.18*	●
TBM M90 - 025 -...- TBM	25	*0.98*	92	*3.62*	67	*2.64*	1,32 x F0		1,57 x F0		5,8	*0.35*	0,09	*0.20*	●
TBM M90 - 038 -...- TBM	38,1	*1.50*	118,2	*4.65*	80,1	*3.15*	1,35 x F0		1,60 x F0		8,4	*0.51*	0,11	*0.24*	●
TBM M90 - 050 -...- TBM	50	*1.97*	142	*5.59*	92	*3.62*	1,36 x F0		1,62 x F0		10,8	*0.66*	0,12	*0.26*	●
TBM M90 - 063 -...- TBM	63,5	*2.50*	172	*6.77*	108,5	*4.27*	1,36 x F0		1,62 x F0		13,7	*0.84*	0,14	*0.31*	●
TBM M90 - 080 -...- TBM	80	*3.15*	205	*8.07*	125	*4.92*	1,37 x F0		1,64 x F0		17	*1.04*	0,15	*0.33*	●
TBM M90 - 100 -...- TBM	100	*3.94*	245	*9.65*	145	*5.71*	1,37 x F0		1,65 x F0		20,9	*1.28*	0,17	*0.37*	●
TBM M90 - 125 -...- TBM	125	*4.92*	295	*11.61*	170	*6.69*	1,38 x F0		1,66 x F0		25,8	*1.57*	0,20	*0.44*	●

Esempio di ordinazione/*Order example* = M 90-007-BU-TBM (codice/*code* + colore forza/*force color code*)

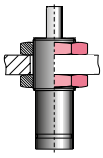

DM 24

Fissaggi *Flange mounts*

pag./*page* 4.63 ÷ 4.74

CF Torino - È vietata la riproduzione, anche parziale, del presente catalogo.

Via Alba, 25 - 10024 Moncalieri (TO) - Italy
Tel. +39 011641121 - Fax +39 0116829188
cftorino@cftorino.it www.cftorino.it

M 90 TEM threaded

ACTIVE SAFETY — OSAS — USAS — OPAS

*$F1_i$ =	**$F1_p$ =
Forza finale isotermica con 100% Cu *Isothermal end force at 100% Cu*	Forza finale politropica con 100% Cu *Polytrophic end force at 100% Cu*

Colore forza *Force color code*	P bar	P *psi*	F0 Forza iniziale *Initial force* ± 5% +20°C +68°F daN	F0 *lb*
OR	10	*145*	5	*11*
PR	20	*290*	10	*22*
GR	60	*870*	30	*67*
BU	100	*1450*	50	*112*
RD	140	*2030*	70	*157*
YW	180	*2610*	90	*202*
BK	10-180	*145-2610*	5-90	*11-202*

Importante: per la versione BK, indicare la pressione richiesta al momento dell'ordine. Questo garantisce che il cilindro venga consegnato pronto per l'utilizzo.
Important: For the BK version, please indicate the required pressure when placing the order. This ensures your cylinder is delivered ready for use.

P = pressione di carico nominale. *P = nominal charging pressure*

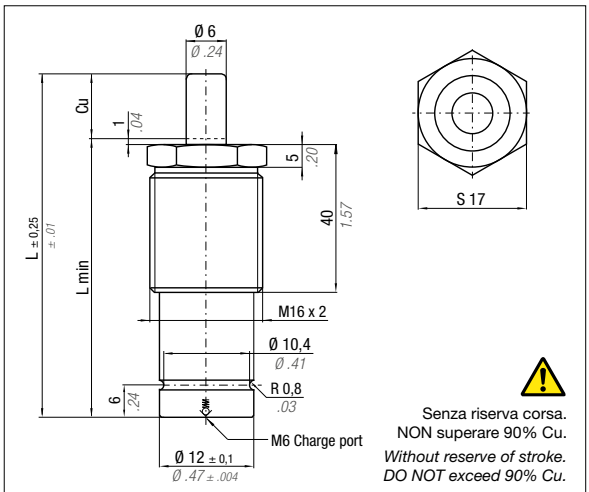

Senza riserva corsa.
NON superare 90% Cu.
Without reserve of stroke.
DO NOT exceed 90% Cu.



Collegabile con tubi
Linkable with hoses

Micro 32°

N_2	0 - 80 °C *32 - 176 °F*	ΔP ± 0,33 %/°C	P max 180 bar *2610 psi*	P min 10 bar *145 psi*	S 0,50 cm^2 *0.078 in^2*	SPM ~ 100 - 150 (at 20°C)	Velocità massima *Max Speed* 1,8 m/s *70.8 in/s*	Kit manutenzione Monouso *Maintenance kit Disposable*

Codice *Code*	Cu mm	Cu *inch*	L mm	L *inch*	L min mm	L min *inch*	*$F1_i$ Forza finale *End force* daN	*lb*	**$F1_p$ Forza finale *End force* daN	*lb*	VO cm^3	VO *in^3*	~Kg	~*lb*	PED 2014/68/EU
M90 - 007 -...- TEM	7	*0.28*	56	*2.20*	49	*1.93*	1,21 x F0		1,39 x F0		2,3	*0.14*	0,07	*0.15*	●
M90 - 010 -...- TEM	10	*0.39*	62	*2.44*	52	*2.05*	1,25 x F0		1,44 x F0		2,9	*0.18*	0,07	*0.15*	●
M90 - 013 -...- TEM	12,7	*0.50*	67,4	*2.65*	54,7	*2.15*	1,27 x F0		1,48 x F0		3,4	*0.21*	0,08	*0.18*	●
M90 - 015 -...- TEM	15	*0.59*	72	*2.83*	57	*2.24*	1,28 x F0		1,50 x F0		3,9	*0.24*	0,08	*0.18*	●
M90 - 025 -...- TEM	25	*0.98*	92	*3.62*	67	*2.64*	1,32 x F0		1,57 x F0		5,8	*0.35*	0,09	*0.20*	●
M90 - 038 -...- TEM	38,1	*1.50*	118,2	*4.65*	80,1	*3.15*	1,35 x F0		1,60 x F0		8,4	*0.51*	0,11	*0.24*	●
M90 - 050 -...- TEM	50	*1.97*	142	*5.59*	92	*3.62*	1,36 x F0		1,62 x F0		10,8	*0.66*	0,12	*0.26*	●
M90 - 063 -...- TEM	63,5	*2.50*	172	*6.77*	108,5	*4.27*	1,36 x F0		1,62 x F0		13,7	*0.84*	0,14	*0.31*	●
M90 - 080 -...- TEM	80	*3.15*	205	*8.07*	125	*4.92*	1,37 x F0		1,64 x F0		17	*1.04*	0,15	*0.33*	●
M90 - 100 -...- TEM	100	*3.94*	245	*9.65*	145	*5.71*	1,37 x F0		1,65 x F0		20,9	*1.28*	0,17	*0.37*	●
M90 - 125 -...- TEM	125	*4.92*	295	*11.61*	170	*6.69*	1,38 x F0		1,66 x F0		25,8	*1.57*	0,20	*0.44*	●

Esempio di ordinazione/*Order example* = M 90-007-BU-TEM (codice/*code* + colore forza/*force color code*)

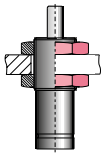

DM 24

Fissaggi *Flange mounts*

pag./*page* 4.63 ÷ 4.74

CF Torino - È vietata la riproduzione, anche parziale, del presente catalogo.

Via Alba, 25 - 10024 Moncalieri (TO) - Italy
Tel. +39 011641121 - Fax +39 0116829188
cftorino@cftorino.it www.cftorino.it

M 90 TBI threaded

ACTIVE SAFETY — OSAS · USAS · OPAS

*F1$_i$ =	**F1$_p$ =
Forza finale isotermica con 100% Cu *Isothermal end force at 100% Cu*	Forza finale politropica con 100% Cu *Polytrophic end force at 100% Cu*

Colore forza *Force color code*	P bar	P *psi*	F0 Forza iniziale *Initial force* ± 5% +20°C +68°F daN	F0 *lb*
OR	10	*145*	5	*11*
PR	20	*290*	10	*22*
GR	60	*870*	30	*67*
BU	100	*1450*	50	*112*
RD	140	*2030*	70	*157*
YW	180	*2610*	90	*202*
BK	10-180	*145-2610*	5-90	*11-202*

Importante: per la versione BK, indicare la pressione richiesta al momento dell'ordine. Questo garantisce che il cilindro venga consegnato pronto per l'utilizzo.
Important: For the BK version, please indicate the required pressure when placing the order. This ensures your cylinder is delivered ready for use.

P = pressione di carico nominale. *P = nominal charging pressure*

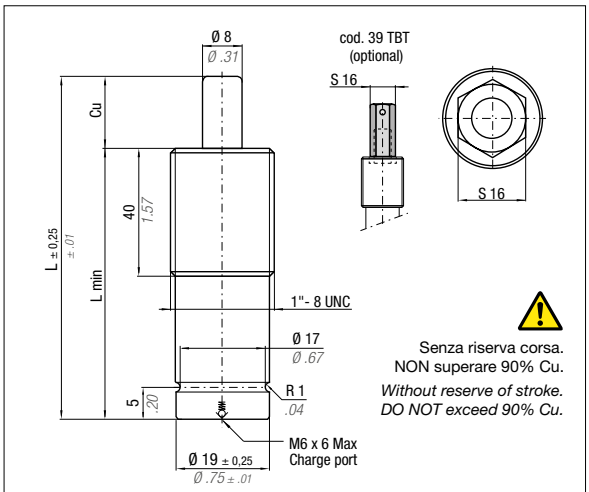



Collegabile con tubi
Linkable with hoses

Micro 32°

N2	0 - 80 °C *32 - 176 °F*	ΔP ± 0,33 %/°C	P max 180 bar *2610 psi*	P min 10 bar *145 psi*	S 0,50 cm² *0.078 in²*	SPM ~ 100 - 150 (at 20°C)	Velocità massima *Max Speed* 1,8 m/s *70.8 in/s*	Kit manutenzione Monouso *Maintenance kit Disposable*

Codice *Code*	Cu mm	Cu *inch*	L mm	L *inch*	L min mm	L min *inch*	*F1$_i$ Forza finale *End force* daN	*lb*	**F1$_p$ Forza finale *End force* daN	*lb*	VO cm³	VO *in³*	~Kg	~*lb*	PED 2014/68/EU
M90 - 007 -...- TBI	7	*0.28*	56	*2.20*	49	*1.93*	1,21 x F0		1,39 x F0		2,3	*0.14*	0,07	*0.15*	●
M90 - 010 -...- TBI	10	*0.39*	62	*2.44*	52	*2.05*	1,25 x F0		1,44 x F0		2,9	*0.18*	0,07	*0.15*	●
M90 - 013 -...- TBI	12,7	*0.50*	67,4	*2.65*	54,7	*2.15*	1,27 x F0		1,48 x F0		3,4	*0.21*	0,08	*0.18*	●
M90 - 015 -...- TBI	15	*0.59*	72	*2.83*	57	*2.24*	1,28 x F0		1,50 x F0		3,9	*0.24*	0,08	*0.18*	●
M90 - 025 -...- TBI	25	*0.98*	92	*3.62*	67	*2.64*	1,32 x F0		1,57 x F0		5,8	*0.35*	0,09	*0.20*	●
M90 - 038 -...- TBI	38,1	*1.50*	118,2	*4.65*	80,1	*3.15*	1,35 x F0		1,60 x F0		8,4	*0.51*	0,11	*0.24*	●
M90 - 050 -...- TBI	50	*1.97*	142	*5.59*	92	*3.62*	1,36 x F0		1,62 x F0		10,8	*0.66*	0,12	*0.26*	●
M90 - 063 -...- TBI	63,5	*2.50*	172	*6.77*	108,5	*4.27*	1,36 x F0		1,62 x F0		13,7	*0.84*	0,14	*0.31*	●
M90 - 080 -...- TBI	80	*3.15*	205	*8.07*	125	*4.92*	1,37 x F0		1,64 x F0		17	*1.04*	0,15	*0.33*	●
M90 - 100 -...- TBI	100	*3.94*	245	*9.65*	145	*5.71*	1,37 x F0		1,65 x F0		20,9	*1.28*	0,17	*0.37*	●
M90 - 125 -...- TBI	125	*4.92*	295	*11.61*	170	*6.69*	1,38 x F0		1,66 x F0		25,8	*1.57*	0,20	*0.44*	●

Esempio di ordinazione/*Order example* = M 90-007-BU-TBI (codice/*code* + colore forza/*force color code*)

Fissaggi *Flange mounts*

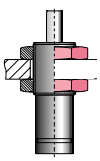

DI 1"- 8

pag./*page* 4.63 ÷ 4.74

CF Torino - È vietata la riproduzione, anche parziale, del presente catalogo.

Via Alba, 25 - 10024 Moncalieri (TO) - Italy
Tel. +39 011641121 - Fax +39 0116829188
cftorino@cftorino.it www.cftorino.it

M 200

ACTIVE SAFETY — OSAS — USAS — OPAS

*$F1_i$ = Forza finale isotermica con 100% Cu *Isothermal end force at 100% Cu*	**$F1_p$ = Forza finale politropica con 100% Cu *Polytrophic end force at 100% Cu*

Colore forza *Force color code*	P		F0 Forza iniziale *Initial force* ± 5% +20°C +68°F	
	bar	*psi*	daN	*lb*
OR	15	*218*	17	*38*
PR	25	*363*	28	*63*
GR	45	*653*	50	*112*
BU	90	*1305*	100	*225*
RD	135	*1958*	150	*337*
YW	180	*2610*	200	*450*
BK	10-180	*145-2610*	11-200	*25-450*

Importante: per la versione BK, indicare la pressione richiesta al momento dell'ordine. Questo garantisce che il cilindro venga consegnato pronto per l'utilizzo.
Important: For the BK version, please indicate the required pressure when placing the order. This ensures your cylinder is delivered ready for use.

P = pressione di carico nominale. *P = nominal charging pressure*

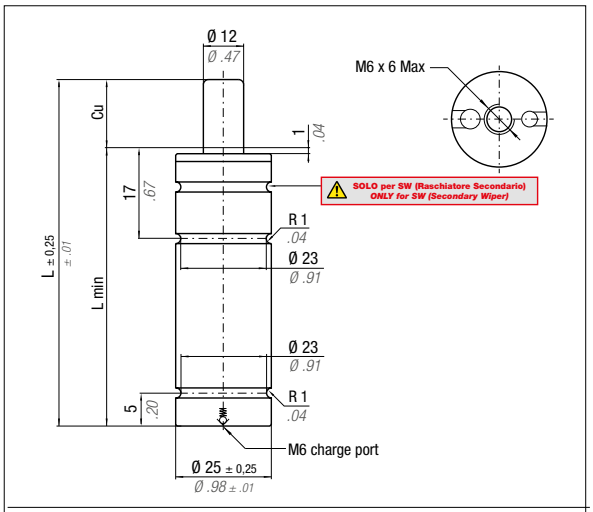



Collegabile con tubi
Linkable with hoses

Micro 32°

N2	0 - 80 °C *32 - 176 °F*	ΔP ± 0,33 %/°C	P max 180 bar *2610 psi*	P min 10 bar *145 psi*	S 1,13 cm^2 *0.175 in^2*	SPM ~ 50 - 80 (at 20°C)	Velocità massima *Max Speed* 1,8 m/s *70.8 in/s*	Kit manutenzione Monouso *Maintenance kit Disposable*

Codice *Code*	Cu		L		L min		*$F1_i$* Forza finale *End force*	*$F1_p$* Forza finale *End force*	VO				PED 2014/68/EU
	mm	*inch*	mm	*inch*	mm	*inch*	daN *lb*	daN *lb*	cm^3	*in^3*	~Kg	*~lb*	
M200 - 007 -...	7	*0.28*	56	*2.20*	49	*1.93*	1,30 x F0	1,50 x F0	4	*0.24*	0,12	*0.26*	●
M200 - 010 -...	10	*0.39*	62	*2.44*	52	*2.05*	1,34 x F0	1,57 x F0	5,2	*0.32*	0,13	*0.29*	●
M200 - 013 -...	12,7	*0.50*	67,4	*2.65*	54,7	*2.15*	1,37 x F0	1,62 x F0	6,2	*0.38*	0,13	*0.29*	●
M200 - 015 -...	15	*0.59*	72	*2.83*	57	*2.24*	1,38 x F0	1,64 x F0	7	*0.43*	0,14	*0.31*	●
M200 - 016 -...	16	*0.63*	74	*2.91*	58	*2.28*	1,39 x F0	1,65 x F0	7,4	*0.45*	0,14	*0.31*	●
M200 - 025 -...	25	*0.98*	92	*3.62*	67	*2.64*	1,43 x F0	1,72 x F0	10,8	*0.66*	0,16	*0.35*	●
M200 - 038 -...	38,1	*1.50*	118,2	*4.65*	80,1	*3.15*	1,46 x F0	1,77 x F0	15,7	*0.96*	0,19	*0.42*	●
M200 - 050 -...	50	*1.97*	142	*5.59*	92	*3.62*	1,47 x F0	1,79 x F0	20,2	*1.23*	0,20	*0.44*	●
M200 - 063 -...	63,5	*2.50*	172	*6.77*	108,5	*4.27*	1,48 x F0	1,81 x F0	25,2	*1.54*	0,23	*0.51*	●
M200 - 080 -...	80	*3.15*	205	*8.07*	125	*4.92*	1,49 x F0	1,83 x F0	31,2	*1.90*	0,26	*0.57*	●
M200 - 100 -...	100	*3.94*	245	*9.65*	145	*5.71*	1,50 x F0	1,83 x F0	38,7	*2.36*	0,30	*0.66*	●
M200 - 125 -...	125	*4.92*	295	*11.61*	170	*6.69*	1,50 x F0	1,84 x F0	48,1	*2.94*	0,34	*0.75*	●
M200 - 150 -...	150	*5.91*	353	*13.90*	203	*7.99*	1,57 x F0	1,81 x F0	59	*2.32*	0,42	*0.93*	●
M200 - 160 -...	160	*6.30*	373	*14.69*	213	*8.39*	1,57 x F0	1,81 x F0	62,8	*2.47*	0,45	*0.99*	●
M200 - 175 -...	175	*6.89*	403	*15.87*	228	*8.98*	1,57 x F0	1,82 x F0	68,4	*2.69*	0,47	*1.04*	●
M200 - 200 -...	200	*7.87*	453	*17.83*	253	*9.96*	1,58 x F0	1,83 x F0	77,8	*3.06*	0,52	*1.15*	●

Esempio di ordinazione/*Order example* = M 200-007-BU (codice/*code* + colore forza/*force color code*)

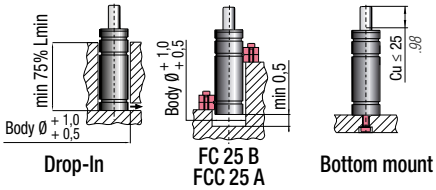

Fissaggi *Flange mounts*

pag./*page* 4.63 ÷ 4.74

CF Torino - È vietata la riproduzione, anche parziale, del presente catalogo.

Via Alba, 25 - 10024 Moncalieri (TO) - Italy
Tel. +39 011641121 - Fax +39 0116829188
cftorino@cftorino.it www.cftorino.it

Cilindri molla ad azoto Serie M

Nitrogen gas spring M Series

M 300 | OSAS + OSM = OVER STROKE ACTIVE SAFETY = OVER STROKE MARKER

ACTIVE SAFETY OSAS USAS OPAS

***F1$_i$ =** Forza finale isotermica con 100% Cu *Isothermal end force at 100% Cu*	****F1$_p$ =** Forza finale politropica con 100% Cu *Polytrophic end force at 100% Cu*

Colore forza *Force color code*	P bar	P *psi*	F0 Forza iniziale *Initial force* ± 5% +20°C +68°F daN	F0 *lb*
GR	45	*653*	80	*180*
BU	90	*1305*	160	*360*
RD	135	*1958*	240	*540*
YW	180	*2610*	320	*719*
BK	10-180	*145-2610*	18-320	*40-719*

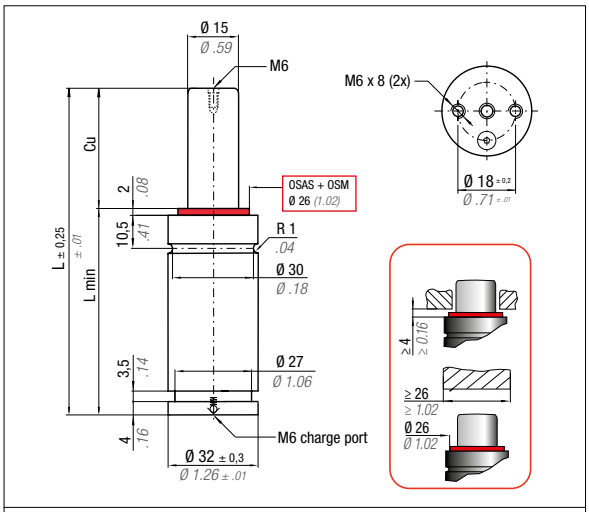



Collegabile con tubi
Linkable with hoses

Micro 32°

Importante: per la versione BK, indicare la pressione richiesta al momento dell'ordine. Questo garantisce che il cilindro venga consegnato pronto per l'utilizzo.
Important: For the BK version, please indicate the required pressure when placing the order. This ensures your cylinder is delivered ready for use.

P = pressione di carico nominale. *P = nominal charging pressure*

N_2	0 - 80 °C *32 - 176 °F*	ΔP ± 0,33 %/°C	P max 180 bar *2610 psi*	P min 10 bar *145 psi*	S 1,77 cm² *0.274 in²*	SPM ~ 50 - 80 (at 20°C)	Velocità massima ***Max Speed*** 1,8 m/s *70.8 in/s*	Kit manutenzione 39BMMCI32A ***Maintenance kit*** *39BMMCI32A*

Codice *Code*	Cu mm	Cu *inch*	L mm	L *inch*	L min mm	L min *inch*	*F1$_i$ Forza finale *End force* daN	*lb*	**F1$_p$ Forza finale *End force* daN	*lb*	VO cm³	VO *in³*	~Kg	~*lb*	PED 2014/68/EU
• M300 - 007 -...	7	*0.28*	56	*2.20*	49	*1.93*	1,20 x F0		1,35 x F0		8,3	*0.51*	0,21	*0.01*	●
• M300 - 010 -...	10	*0.39*	62	*2.44*	52	*2.05*	1,24 x F0		1,41 x F0		10,1	*0.62*	0,22	*0.01*	●
M300 - 013 -...	12,7	*0.50*	67,4	*2.65*	54,7	*2.15*	1,27 x F0		1,46 x F0		11,7	*0.71*	0,23	*0.01*	●
M300 - 015 -...	15	*0.59*	72	*2.83*	57	*2.24*	1,29 x F0		1,49 x F0		13,1	*0.80*	0,24	*0.01*	●
M300 - 025 -...	25	*0.98*	92	*3.62*	67	*2.64*	1,35 x F0		1,58 x F0		19,1	*1.17*	0,26	*0.01*	●
M300 - 038 -...	38	*1.50*	118	*4.65*	80	*3.15*	1,38 x F0		1,64 x F0		26,9	*1.64*	0,30	*0.01*	●
M300 - 050 -...	50	*1.97*	142	*5.59*	92	*3.62*	1,40 x F0		1,67 x F0		34,1	*2.08*	0,34	*0.01*	●
M300 - 063 -...	63,5	*2.50*	172	*6.77*	108,5	*4.27*	1,40 x F0		1,66 x F0		43,8	*2.67*	0,39	*0.02*	●
M300 - 080 -...	80	*3.15*	205	*8.07*	125	*4.92*	1,41 x F0		1,69 x F0		53,7	*3.28*	0,44	*0.02*	●
M300 - 100 -...	100	*3.94*	245	*9.65*	145	*5.71*	1,43 x F0		1,71 x F0		65,8	*4.02*	0,50	*0.02*	●
M300 - 125 -...	125	*4.92*	295	*11.61*	170	*6.69*	1,44 x F0		1,73 x F0		80,8	*4.93*	0,57	*0.02*	●

Esempio di ordinazione/*Order example* = M 300-007-BU (codice/*code* + colore forza/*force color code*)

• Monouso / *Disposable*

Fissaggi *Flange mounts*

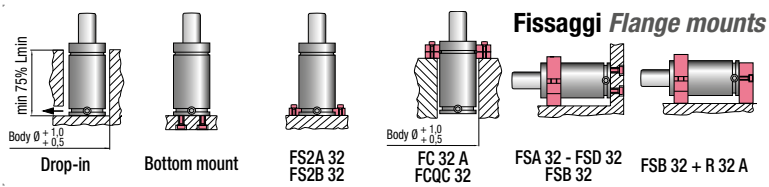

pag./*page* 4.63 ÷ 4.74

CF Torino - È vietata la riproduzione, anche parziale, del presente catalogo.

Via Alba, 25 - 10024 Moncalieri (TO) - Italy
Tel. +39 011641121 - Fax +39 0116829188
cftorino@cftorino.it www.cftorino.it

Cilindri a molla ad azoto Serie RV

Nitrogen gas spring RV Series

RV 170 - RV 320

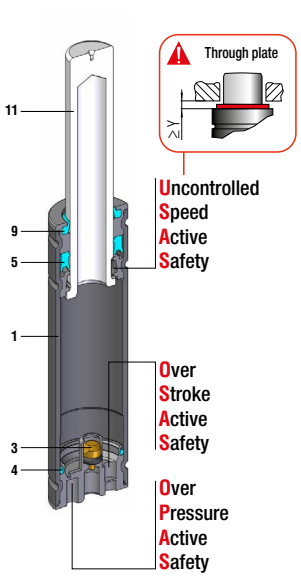

RV 350 ÷ RV 20000

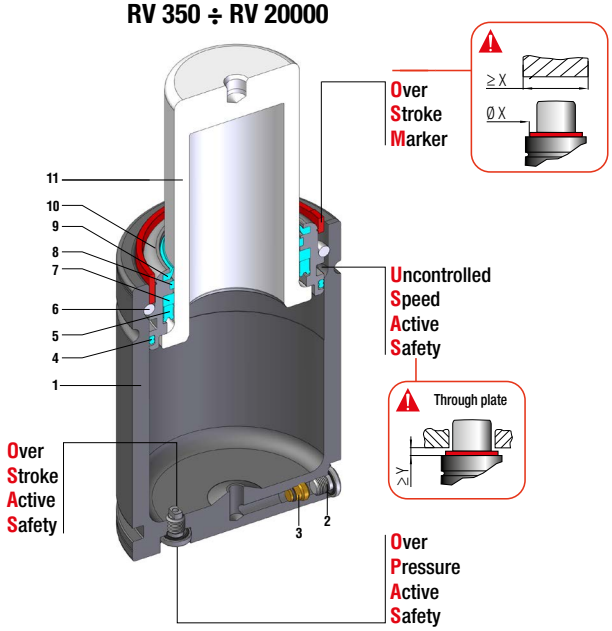

Sealing	Design
ROD SEAL	BUSH - BODY DESIGN

1	Body	7	Back-up ring
2	Plug	8	Guide ring
3	Valve	9	Rod wiper
4	Dual ring seal	10	Bush
5	Rod seal	11	Rod (nitrited superfinished)
6	Retaining ring		

Minima altezza, massima forza
Minimum height, maximum force

Codice *Code*	Corpo *Body* Ø		Corsa *Stroke* Cu		Forza iniziale *Initial force* FO				
	mm	*inch*	mm	*inch*	daN	*lb*	OSAS	USAS	OPAS
RV 170	19	*0.75*	7 - 125	*0.28 - 4.92*	170	*382*	●	●	●
RV 320	25	*0.98*	7 - 125	*0.28 - 4.92*	320	*719*	●	●	●
RV 350	32	*1.26*	10 - 125	*0.39 - 4.92*	360	*809*	●	●	●
RV 500	38	*1.50*	10 - 125	*0.39 - 4.92*	470	*1057*	●	●	●
RV 750	45	*1.77*	10 - 125	*0.39 - 4.92*	740	*1664*	●	●	●
RV 1000	50	*1.97*	10 - 125	*0.39 - 4.92*	920	*2068*	●	●	●
RV 1200	50	*1.97*	10 - 125	*0.39 - 4.92*	1060	*2383*	●	●	●
RV 1500	63	*2.48*	10 - 125	*0.39 - 4.92*	1530	*3440*	●	●	●
RV 2400	75	*2.95*	10 - 125	*0.39 - 4.92*	2385	*5362*	●	●	●
RV 4200	95	*3.74*	16 - 125	*0.63 - 4.92*	4240	*9532*	●	●	●
RV 6600	120	*4.72*	16 - 125	*0.63 - 4.92*	6630	*14905*	●	●	●
RV 9500	150	*5.91*	19 - 125	*0.75 - 4.92*	9540	*21447*	●	●	●
RV 12000	150	*5.91*	19 - 125	*0.75 - 4.92*	11780	*26470*	●	●	●
RV 20000	195	*7.68*	19 - 125	*0.75 - 4.92*	19910	*44738*	●	●	●

● Integrato di serie - *Built-in as standard*



OSAS
Sicurezza Attiva Oltre Corsa
Over Stroke Active Safety



USAS
Sicurezza Attiva Ritorno Incontrollato
Uncontrolled Speed Active Safety



OPAS
Sicurezza Attiva Oltre Pressione
Over Pressure Active Safety

CF Torino - È vietata la riproduzione, anche parziale, del presente catalogo.

Via Alba, 25 - 10024 Moncalieri (TO) - Italy
Tel. +39 011641121 - Fax +39 0116829188
cftorino@cftorino.it www.cftorino.it

RV 170

ACTIVE SAFETY — OSAS · USAS · OPAS

***F1$_i$ =**
Forza finale isotermica
con 100% Cu
Isothermal end force at 100% Cu

****F1$_p$ =**
Forza finale politropica
con 100% Cu
Polytrophic end force at 100% Cu

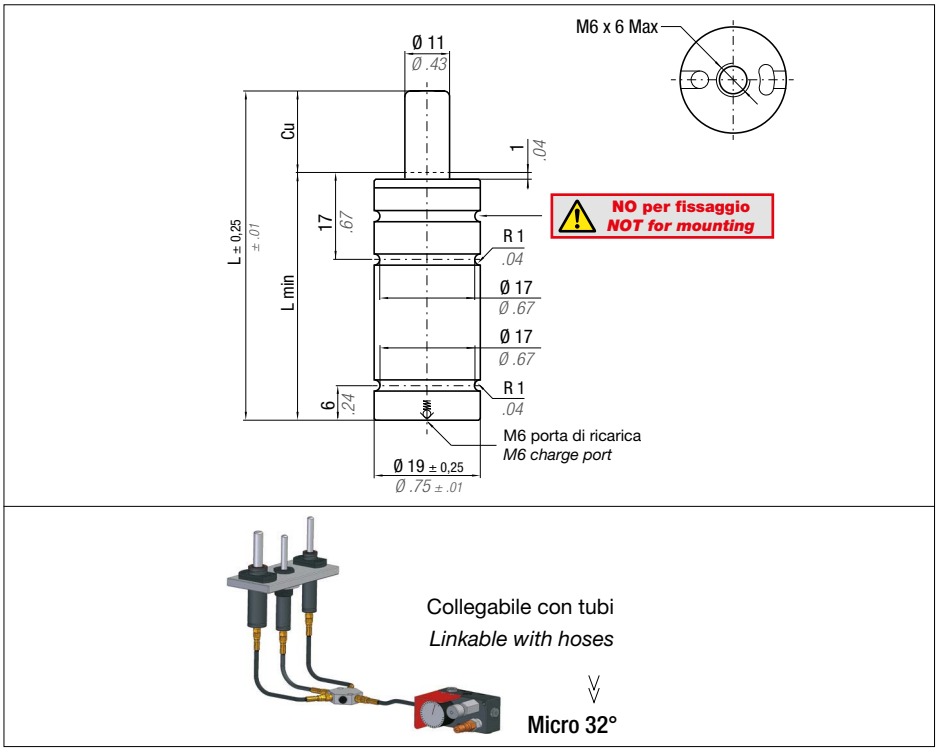

N2	0 - 80 °C *32 - 176 °F*	ΔP ± 0,33 %/°C	P max 180 bar *2610 psi*	P min 20 bar *290 psi*	S 0,95 cm² *0.147 in²*	SPM ~ 40 - 100 (at 20°C)	Velocità massima ***Max Speed*** 1,8 m/s *70.8 in/s*	Kit manutenzione Monouso ***Maintenance kit*** *Disposable*

Codice *Code*	Cu		L		L min		FO Forza iniziale *Initial force*		*F1$_i$ Forza finale *End force*		**F1$_p$ Forza finale *End force*		VO				PED 2014/68/EU
	mm	*inch*	mm	*inch*	mm	*inch*	daN	*lb*	daN	*lb*	daN	*lb*	cm³	*in³*	~Kg	~*lb*	
RV 170 - 007	7	0.28	44	1.73	37	*1.46*			274	*616*	320	*719*	2,1	*0.13*	0,06	*0.13*	●
RV 170 - 010	10	*0.39*	50	*1.97*	40	*1.57*			285	*641*	337	*758*	2,9	*0.18*	0,06	*0.13*	●
RV 170 - 013	13	*0.51*	56	*2.20*	43	*1.69*			292	*656*	348	*782*	3,6	*0.22*	0,07	*0.15*	●
RV 170 - 015	15	*0.59*	60	*2.36*	45	*1.77*			296	*665*	353	*794*	4,1	*0.25*	0,07	*0.15*	●
RV 170 - 019	19	*0.75*	68	*2.68*	49	*1.93*	170 *382* ± 5%		301	*677*	361	*812*	5,0	*0.31*	0,07	*0.16*	●
RV 170 - 025	25	*0.98*	80	*3.15*	55	*2.17*			306	*688*	369	*830*	6,4	*0.39*	0,08	*0.17*	●
RV 170 - 032	32	*1.26*	94	*3.7*	62	*2.44*	180 bar *2610psi*		310	*697*	374	*841*	8,1	*0.49*	0,09	*0.19*	●
RV 170 - 038	38	*1.5*	106	*4.17*	68	*2.68*			312	*701*	378	*850*	9,5	*0.58*	0,09	*0.20*	●
RV 170 - 050	50	*1.97*	130	*5.12*	80	*3.15*	+ 20 °C *+68 °F*		315	*708*	382	*859*	12,4	*0.76*	0,11	*0.23*	●
RV 170 - 063	63	*2.48*	156	*6.14*	93	*3.66*			317	*713*	385	*866*	15,5	*0.95*	0,12	*0.26*	●
RV 170 - 075	75	*2.95*	185	*7.28*	110	*4.33*			318	*715*	387	*870*	18,3	*1.12*	0,14	*0.30*	●
RV 170 - 080	80	*3.15*	195	*7.68*	115	*4.53*			319	*717*	388	*872*	19,5	*1.19*	0,14	*0.31*	●
RV 170 - 100	100	*3.94*	235	*9.25*	135	*5.31*			320	*719*	390	*877*	24,3	*1.48*	0,16	*0.36*	●
RV 170 - 125	125	*4.92*	285	*11.22*	160	*6.3*			321	*722*	391	*879*	30,2	*1.84*	0,19	*0.42*	●

Esempio di ordinazione/*Order example* = RV 170-007 (codice/*code*)

Fissaggi *Flange mounts*

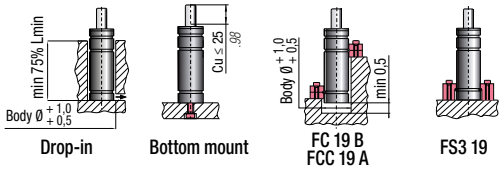

pag./*page* 4.63 ÷ 4.74

CF Torino - È vietata la riproduzione, anche parziale, del presente catalogo.

Via Alba, 25 - 10024 Moncalieri (TO) - Italy
Tel. +39 011641121 - Fax +39 0116829188
cftorino@cftorino.it www.cftorino.it

RV 320

ACTIVE SAFETY OSAS USAS OPAS

***F1$_i$ =**
Forza finale isotermica
con 100% Cu
Isothermal end force at 100% Cu

****F1$_p$ =**
Forza finale politropica
con 100% Cu
Polytrophic end force at 100% Cu

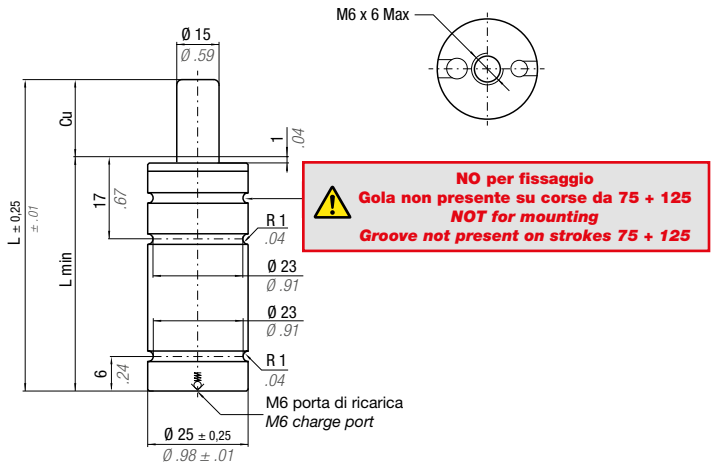



Collegabile con tubi
Linkable with hoses

Micro 32°

N2	0 - 80 °C *32 - 176 °F*	ΔP ± 0,33 %/°C	P max 180 bar *2610 psi*	P min 20 bar *290 psi*	S 1,77 cm² *0.27 in²*	SPM ~ 40 - 100 (at 20°C)	Velocità massima ***Max Speed*** 1,8 m/s *70.8 in/s*	Kit manutenzione Monouso ***Maintenance kit*** *Disposable*

Codice *Code*	Cu		L		L min		FO Forza iniziale *Initial force*		*F1$_i$ Forza finale *End force*		**F1$_p$ Forza finale *End force*		VO				PED 2014/68/EU
	mm	*inch*	mm	*inch*	mm	*inch*	daN	*lb*	daN	*lb*	daN	*lb*	cm³	*in³*	~Kg	~*lb*	
RV 320 - 007	7	*0.28*	44	*1.73*	37	*1.46*			471	*1059*	540	*1214*	4,6	*0.28*	0,10	*0.22*	●
RV 320 - 010	10	*0.39*	50	*1.97*	40	*1.57*			495	*1112*	574	*1291*	6,0	*0.37*	0,10	*0.23*	●
RV 320 - 013	13	*0.51*	56	*2.20*	43	*1.69*			511	*1148*	598	*1344*	7,3	*0.45*	0,11	*0.24*	●
RV 320 - 015	15	*0.59*	60	*2.36*	45	*1.77*			519	*1167*	610	*1371*	8,2	*0.50*	0,11	*0.24*	●
RV 320 - 019	19	*0.75*	68	*2.68*	49	*1.93*	320 *719* ± 5%		531	*1195*	628	*1412*	10,1	*0.62*	0,12	*0.26*	●
RV 320 - 025	25	*0.98*	80	*3.15*	55	*2.17*			544	*1223*	647	*1454*	12,8	*0.78*	0,13	*0.28*	●
RV 320 - 032	32	*1.26*	94	*3.70*	62	*2.44*	180 bar *2610psi*		553	*1244*	661	*1486*	15,9	*0.97*	0,14	*0.31*	●
RV 320 - 038	38	*1.50*	106	*4.17*	68	*2.68*			559	*1257*	669	*1505*	18,6	*1.14*	0,15	*0.33*	●
RV 320 - 050	50	*1.97*	130	*5.12*	80	*3.15*	+ 20 °C *+68 °F*		567	*1274*	681	*1531*	24,1	*1.47*	0,17	*0.37*	●
RV 320 - 063	63	*2.48*	156	*6.14*	93	*3.66*			572	*1286*	689	*1549*	29,9	*1.82*	0,19	*0.42*	●
RV 320 - 075	75	*2.95*	185	*7.28*	110	*4.33*			570	*1282*	686	*1543*	35,8	*2.18*	0,22	*0.48*	●
RV 320 - 080	80	*3.15*	195	*7.68*	115	*4.53*			572	*1285*	688	*1548*	38,1	*2.33*	0,23	*0.50*	●
RV 320 - 100	100	*3.94*	235	*9.25*	135	*5.31*			576	*1295*	695	*1562*	47,1	*2.87*	0,26	*0.57*	●
RV 320 - 125	125	*4.92*	285	*11.22*	160	*6.30*			580	*1303*	700	*1574*	58,4	*3.56*	0,30	*0.66*	●

Esempio di ordinazione/*Order example* = RV 320-007 (codice/*code*)

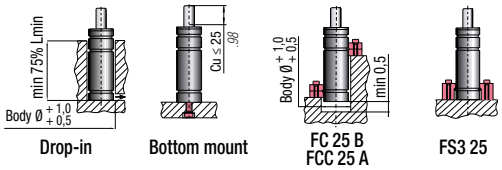

Drop-in | Bottom mount | FC 25 B FCC 25 A | FS3 25

Fissaggi *Flange mounts*

pag./*page* 4.63 ÷ 4.74

CF Torino - È vietata la riproduzione, anche parziale, del presente catalogo.

Via Alba, 25 - 10024 Moncalieri (TO) - Italy
Tel. +39 011641121 - Fax +39 0116829188
cftorino@cftorino.it www.cftorino.it

Cilindri molla ad azoto Serie RV

Nitrogen gas spring RV Series

RV 350 | OSAS + OSM = OVER STROKE ACTIVE SAFETY = OVER STROKE MARKER

ACTIVE SAFETY OSAS USAS OPAS

***F1$_i$ =**
Forza finale isotermica con 100% Cu
Isothermal end force at 100% Cu

****F1$_p$ =**
Forza finale politropica con 100% Cu
Polytrophic end force at 100% Cu

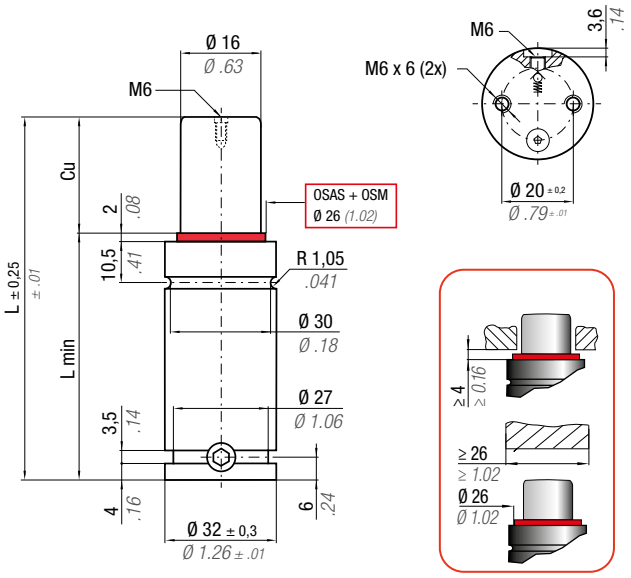

N2	0 - 80 °C / 32 - 176 °F	ΔP ± 0,33 %/°C	P max 180 bar / 2610 psi	P min 20 bar / 290 psi	S 2,01 cm² / 0,312 in²	SPM ~ 20 - 100 (at 20°C)	Velocità massima *Max Speed* 1,8 m/s / 70.8 in/s	Kit manutenzione 39BMRV00350C *Maintenance kit* 39BMRV00350C

Codice *Code*	Cu		L		L min		FO Forza iniziale *Initial force*		*F1$_i$ Forza finale *End force*		**F1$_p$ Forza finale *End force*		VO				PED 2014/68/EU
	mm	*inch*	mm	*inch*	mm	*inch*	daN	*lb*	daN	*lb*	daN	*lb*	cm³	*in³*	~Kg	~*lb*	
• RV 350 - 010	10	*0.39*	50	*1.97*	40	*1.57*	360 *809* ± 5% 180 bar *2610psi* + 20 °C *+68 °F*		531	*1194*	607	*1366*	7,7	*0.47*	0,17	*0.36*	●
RV 350 - 013	13	*0.51*	56	*2.20*	43	*1.69*			544	*1224*	627	*1409*	9,5	*0.58*	0,18	*0.39*	●
RV 350 - 016	16	*0.63*	62	*2.44*	46	*1.81*			554	*1245*	641	*1440*	11,2	*0.68*	0,19	*0.41*	●
RV 350 - 019	19	*0.75*	68	*2.68*	49	*1.93*			561	*1261*	651	*1463*	13,0	*0.79*	0,19	*0.43*	●
RV 350 - 025	25	*0.98*	80	*3.15*	55	*2.17*			571	*1283*	665	*1496*	16,6	*1.01*	0,21	*0.47*	●
RV 350 - 032	32	*1.26*	94	*3.70*	62	*2.44*			578	*1300*	676	*1520*	20,7	*1.26*	0,24	*0.52*	●
RV 350 - 038	38	*1.50*	106	*4.17*	68	*2.68*			583	*1310*	683	*1535*	24,3	*1.48*	0,26	*0.56*	●
RV 350 - 050	50	*1.97*	130	*5.12*	80	*3.15*			589	*1323*	691	*1554*	31,4	*1.92*	0,30	*0.65*	●
RV 350 - 063	63	*2.48*	156	*6.14*	93	*3.66*			593	*1333*	697	*1568*	39,1	*2.39*	0,34	*0.74*	●
RV 350 - 075	75	*2.95*	180	*7.09*	105	*4.13*			595	*1338*	701	*1576*	46,3	*2.83*	0,38	*0.83*	●
RV 350 - 080	80	*3.15*	190	*7.48*	110	*4.33*			596	*1340*	702	*1579*	49,2	*3.00*	0,39	*0.86*	●
RV 350 - 100	100	*3.94*	230	*9.06*	130	*5.12*			599	*1346*	706	*1588*	61,1	*3.73*	0,46	*1.01*	●
RV 350 - 125	125	*4.92*	280	*11.02*	155	*6.10*			606	*1363*	717	*1613*	74,9	*4.57*	0,54	*1.18*	●

Esempio di ordinazione/*Order example* = RV 350-010 (codice/*code*)

• Monouso / *Disposable*

Fissaggi *Flange mounts*

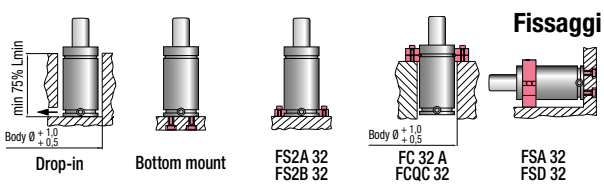

pag./*page* 4.63 ÷ 4.74

CF Torino - È vietata la riproduzione, anche parziale, del presente catalogo.

Via Alba, 25 - 10024 Moncalieri (TO) - Italy
Tel. +39 011641121 - Fax +39 0116829188
cftorino@cftorino.it www.cftorino.it

Cilindri molla ad azoto Serie RV

Nitrogen gas spring RV Series

RV 500 | OSAS + OSM = OVER STROKE ACTIVE SAFETY = OVER STROKE MARKER

ACTIVE SAFETY OSAS USAS OPAS

***F1$_i$ =**
Forza finale isotermica
con 100% Cu
Isothermal end force at 100% Cu

****F1$_p$ =**
Forza finale politropica
con 100% Cu
Polytrophic end force at 100% Cu

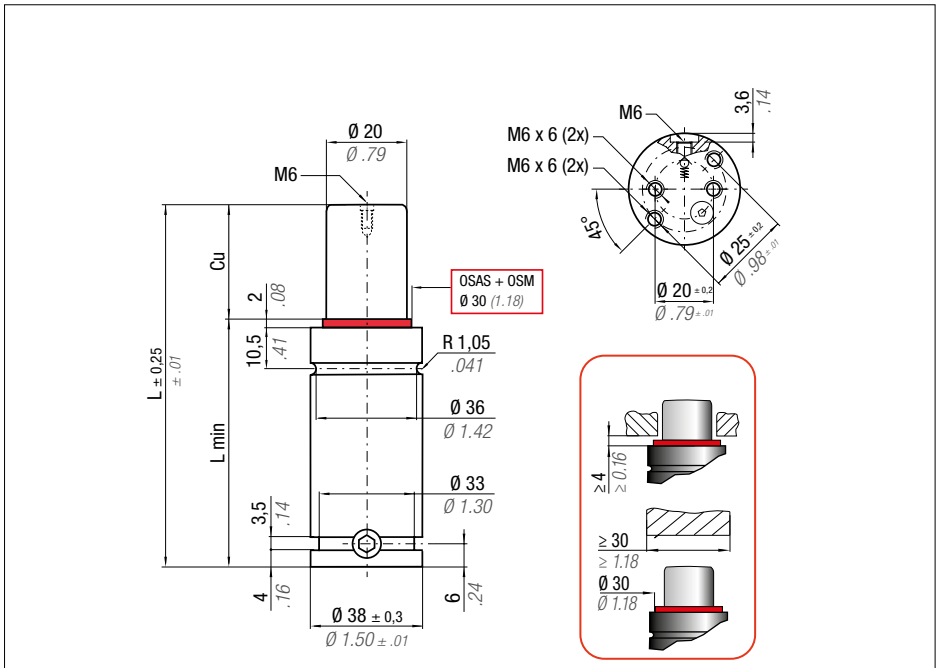

N2	0 - 80 °C 32 - 176 °F	ΔP ± 0,33 %/°C	P max 150 bar 2175 psi	P min 20 bar 290 psi	S 3,14 cm² 0.487 in²	SPM ~ 20 - 100 (at 20°C)	Velocità massima ***Max Speed*** 1,8 m/s 70.8 in/s	Kit manutenzione 39BMRV00500C ***Maintenance kit*** 39BMRV00500C

Codice *Code*	Cu		L		L min		FO Forza iniziale *Initial force*		*F1$_i$ Forza finale *End force*		**F1$_p$ Forza finale *End force*		VO				PED 2014/68/EU
	mm	*inch*	mm	*inch*	mm	*inch*	daN	*lb*	daN	*lb*	daN	*lb*	cm³	*in³*	~Kg	~*lb*	
• RV 500 - 010	10	*0.39*	50	*1.97*	40	*1.57*	470 *1057* ± 5% 150 bar *2175psi* + 20 °C *+68 °F*		696	*1565*	828	*1862*	11,2	*0.68*	0,27	*0.60*	●
RV 500 - 013	13	*0.51*	56	*2.20*	43	*1.69*			716	*1609*	859	*1931*	13,8	*0.84*	0,25	*0.55*	●
RV 500 - 016	16	*0.63*	62	*2.44*	46	*1.81*			730	*1641*	882	*1982*	16,3	*0.99*	0,26	*0.57*	●
RV 500 - 019	19	*0.75*	68	*2.68*	49	*1.93*			740	*1664*	899	*2020*	18,9	*1.15*	0,28	*0.62*	●
RV 500 - 025	25	*0.98*	80	*3.15*	55	*2.17*			755	*1698*	922	*2074*	24,0	*1.46*	0,31	*0.68*	●
RV 500 - 032	32	*1.26*	94	*3.70*	62	*2.44*			766	*1723*	941	*2115*	30,0	*1.83*	0,34	*0.75*	●
RV 500 - 038	38	*1.50*	106	*4.17*	68	*2.68*			773	*1738*	952	*2140*	35,1	*2.14*	0,37	*0.82*	●
RV 500 - 050	50	*1.97*	130	*5.12*	80	*3.15*			782	*1759*	967	*2173*	45,3	*2.76*	0,43	*0.95*	●
RV 500 - 063	63	*2.48*	156	*6.14*	93	*3.66*			789	*1773*	977	*2196*	56,4	*3.44*	0,49	*1.08*	●
RV 500 - 075	75	*2.95*	180	*7.09*	105	*4.13*			792	*1782*	984	*2211*	66,6	*4.06*	0,54	*1.19*	●
RV 500 - 080	80	*3.15*	190	*7.48*	110	*4.33*			794	*1785*	986	*2216*	70,8	*4.32*	0,57	*1.26*	●
RV 500 - 100	100	*3.94*	230	*9.06*	130	*5.12*			798	*1794*	992	*2231*	87,9	*5.36*	0,66	*1.46*	●
RV 500 - 125	125	*4.92*	280	*11.02*	155	*6.10*			801	*1801*	998	*2243*	109,2	*6.66*	0,78	*1.72*	●

Esempio di ordinazione/*Order example* = RV 500-010 (codice/*code*)

• Monouso / *Disposable*

Fissaggi *Flange mounts*

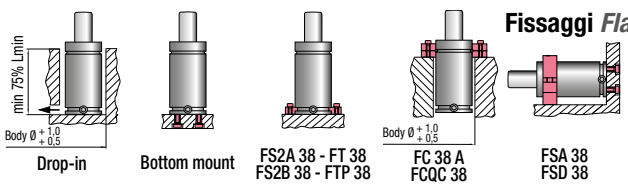

pag./*page* 4.63 ÷ 4.74

CF Torino - È vietata la riproduzione, anche parziale, del presente catalogo.

Via Alba, 25 - 10024 Moncalieri (TO) - Italy
Tel. +39 011641121 - Fax +39 0116829188
cftorino@cftorino.it www.cftorino.it

Cilindri molla ad azoto Serie RV

Nitrogen gas spring RV Series

RV 750 | OSAS + OSM = OVER STROKE ACTIVE SAFETY = OVER STROKE MARKER

ACTIVE SAFETY — OSAS | USAS | OPAS

***F1$_i$ =**
Forza finale isotermica con 100% Cu
Isothermal end force at 100% Cu

****F1$_p$ =**
Forza finale politropica con 100% Cu
Polytrophic end force at 100% Cu

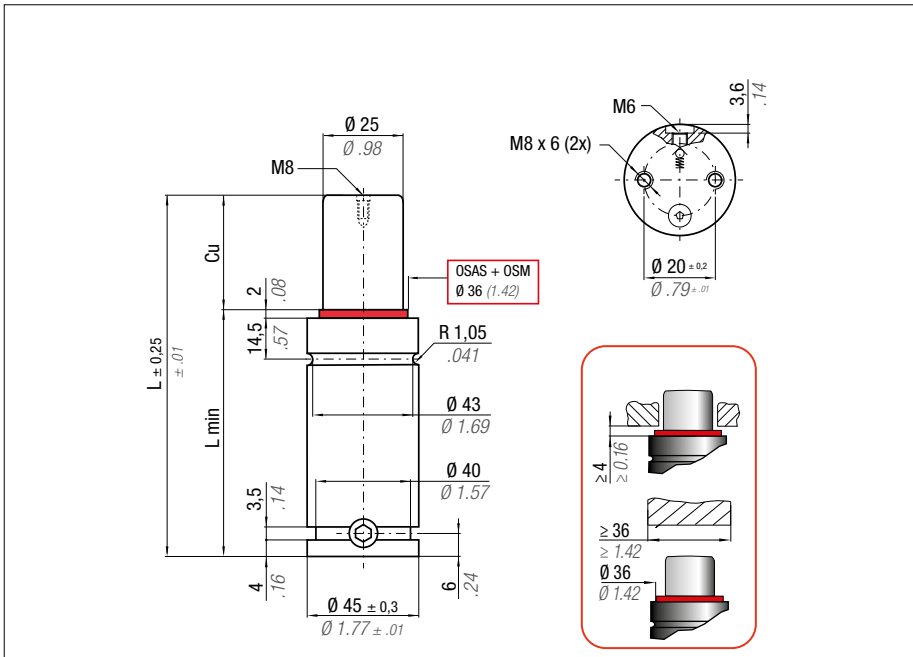

N2	0 - 80 °C / 32 - 176 °F	ΔP ± 0,33 %/°C	P max 150 bar / 2175 psi	P min 20 bar / 290 psi	S 4,91 cm² / 0.761 in²	SPM ~ 20 - 100 (at 20°C)	Velocità massima *Max Speed* 1,8 m/s / 70.8 in/s	Kit manutenzione 39BMRV00750C *Maintenance kit* 39BMRV00750C

Codice *Code*	Cu		L		L min		FO Forza iniziale *Initial force*		*F1$_i$ Forza finale *End force*		**F1$_p$ Forza finale *End force*		VO				PED 2014/68/EU
	mm	*inch*	mm	*inch*	mm	*inch*	daN	*lb*	daN	*lb*	daN	*lb*	cm³	*in³*	~Kg	*~lb*	
• RV 750 - 010	10	*0.39*	52	*2.05*	42	*1.65*			1118	*2514*	1343	*3018*	16,6	*1.01*	0,36	*0.79*	●
RV 750 - 013	13	*0.51*	58	*2.28*	45	*1.77*			1152	*2590*	1396	*3139*	20,4	*1.24*	0,38	*0.84*	●
RV 750 - 016	16	*0.63*	64	*2.52*	48	*1.89*			1176	*2644*	1435	*3227*	24,1	*1.47*	0,40	*0.88*	●
RV 750 - 019	19	*0.75*	70	*2.76*	51	*2.01*			1194	*2685*	1465	*3293*	27,9	*1.70*	0,42	*0.93*	●
RV 750 - 025	25	*0.98*	82	*3.23*	57	*2.24*	740 *1664* ± 5%		1220	*2743*	1507	*3388*	35,5	*2.17*	0,45	*0.99*	●
RV 750 - 032	32	*1.26*	96	*3.78*	64	*2.52*			1240	*2787*	1539	*3460*	44,3	*2.70*	0,50	*1.10*	●
RV 750 - 038	38	*1.50*	108	*4.25*	70	*2.76*	150 bar *2175psi*		1251	*2813*	1558	*3503*	51,9	*3.17*	0,54	*1.19*	●
RV 750 - 050	50	*1.97*	132	*5.20*	82	*3.23*			1267	*2848*	1584	*3562*	67,0	*4.09*	0,61	*1.34*	●
RV 750 - 063	63	*2.48*	158	*6.22*	95	*3.74*	+ 20 °C *+68 °F*		1278	*2873*	1602	*3602*	83,4	*5.09*	0,70	*1.54*	●
RV 750 - 075	75	*2.95*	182	*7.17*	107	*4.21*			1285	*2888*	1614	*3628*	98,5	*6.01*	0,78	*1.72*	●
RV 750 - 080	80	*3.15*	192	*7.56*	112	*4.41*			1287	*2893*	1618	*3637*	104,8	*6.40*	0,81	*1.79*	●
RV 750 - 100	100	*3.94*	232	*9.13*	132	*5.20*			1294	*2909*	1629	*3663*	130,1	*7.94*	0,94	*2.07*	●
RV 750 - 125	125	*4.92*	282	*11.10*	157	*6.18*			1300	*2922*	1639	*3685*	161,6	*9.86*	1,10	*2.43*	●

Esempio di ordinazione/*Order example* = RV 750-010 (codice/*code*)

• Monouso / *Disposable*

Fissaggi *Flange mounts*

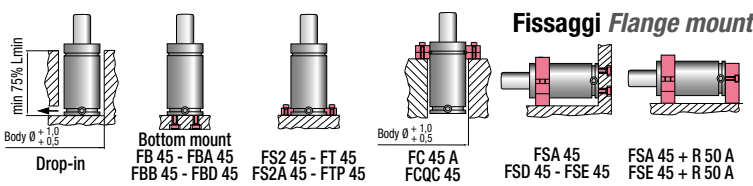

pag./*page* 4.63 ÷ 4.74

CF Torino - È vietata la riproduzione, anche parziale, del presente catalogo.

Via Alba, 25 - 10024 Moncalieri (TO) - Italy
Tel. +39 011641121 - Fax +39 0116829188
cftorino@cftorino.it www.cftorino.it

Cilindri molla ad azoto Serie RV

Nitrogen gas spring RV Series

RV 1000 | OSAS + OSM = OVER STROKE ACTIVE SAFETY = OVER STROKE MARKER

ACTIVE SAFETY OSAS USAS OPAS

***F1$_i$ =**
Forza finale isotermica
con 100% Cu
Isothermal end force at 100% Cu

****F1$_p$ =**
Forza finale politropica
con 100% Cu
Polytrophic end force at 100% Cu

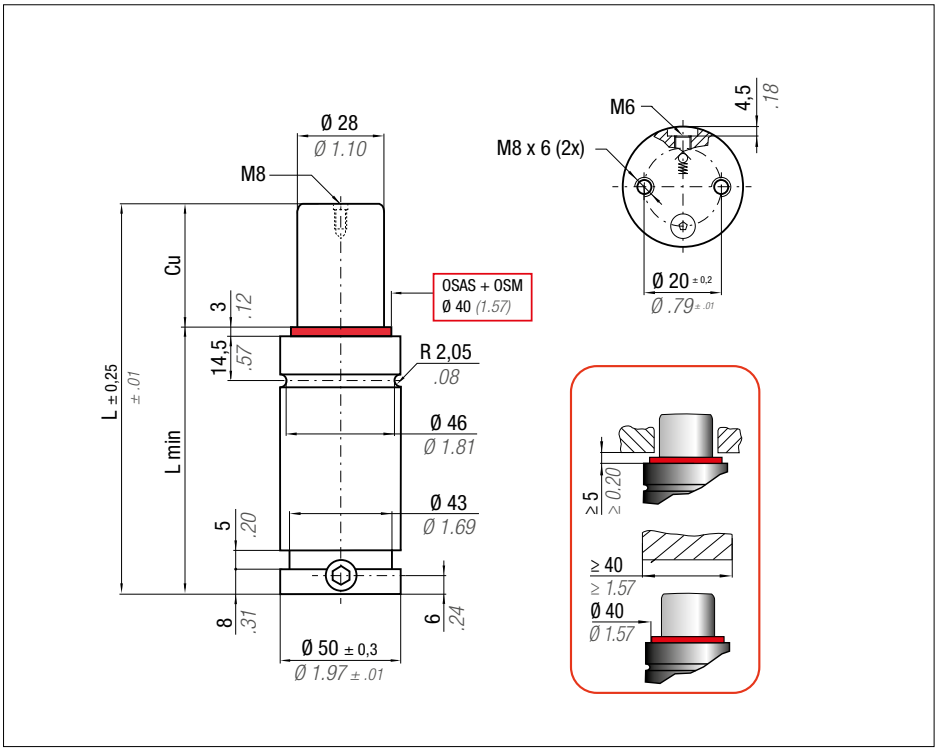

N2	0 - 80 °C *32 - 176 °F*	ΔP ± 0,33 %/°C	P max 150 bar *2175 psi*	P min 20 bar *290 psi*	S 6,15 cm² *0.953 in²*	SPM ~ 20 - 100 (at 20°C)	Velocità massima ***Max Speed*** 1,8 m/s *70.8 in/s*	Kit manutenzione 39BMRV01000C ***Maintenance kit*** *39BMRV01000C*

Codice *Code*	Cu		L		L min		FO Forza iniziale *Initial force*		*F1$_i$ Forza finale *End force*		**F1$_p$ Forza finale *End force*		VO				PED 2014/68/EU
	mm	*inch*	mm	*inch*	mm	*inch*	daN	*lb*	daN	*lb*	daN	*lb*	cm³	*in³*	~Kg	~*lb*	
• RV 1000 - 010	10	*0.39*	58	*2.28*	48	*1.89*			1321	*2969*	1554	*3494*	23,7	*1.45*	0,49	*1.08*	●
• RV 1000 - 013	13	*0.51*	64	*2.52*	51	*2.01*			1370	*3079*	1631	*3667*	28,4	*1.73*	0,51	*1.12*	●
RV 1000 - 016	16	*0.63*	70	*2.76*	54	*2.13*			1407	*3163*	1690	*3800*	33,1	*2.02*	0,54	*1.19*	●
RV 1000 - 019	19	*0.75*	76	*2.99*	57	*2.24*			1436	*3229*	1737	*3906*	37,7	*2.30*	0,56	*1.23*	●
RV 1000 - 025	25	*0.98*	88	*3.46*	63	*2.48*	920 *2068* ± 5%		1479	*3326*	1807	*4062*	47,1	*2.87*	0,61	*1.34*	●
RV 1000 - 032	32	*1.26*	102	*4.02*	70	*2.76*			1514	*3403*	1863	*4187*	58,0	*3.54*	0,67	*1.48*	●
RV 1000 - 038	38	*1.50*	114	*4.49*	76	*2.99*	150 bar *2175 psi*		1535	*3451*	1897	*4266*	67,4	*4.11*	0,72	*1.59*	●
RV 1000 - 050	50	*1.97*	138	*5.43*	88	*3.46*			1564	*3517*	1946	*4375*	86,1	*5.25*	0,81	*1.79*	●
RV 1000 - 063	63	*2.48*	164	*6.46*	101	*3.98*	+ 20 °C *+68 °F*		1585	*3564*	1981	*4453*	106,3	*6.49*	0,92	*2.03*	●
RV 1000 - 075	75	*2.95*	188	*7.40*	113	*4.45*			1599	*3594*	2003	*4503*	125,0	*7.63*	1,01	*2.23*	●
RV 1000 - 080	80	*3.15*	198	*7.80*	118	*4.65*			1603	*3605*	2011	*4520*	132,8	*8.10*	1,05	*2.31*	●
RV 1000 - 100	100	*3.94*	238	*9.37*	138	*5.43*			1618	*3636*	2034	*4573*	164,0	*10.01*	1,21	*2.67*	●
RV 1000 - 125	125	*4.92*	288	*11.34*	163	*6.42*			1629	*3663*	2054	*4617*	202,9	*12.38*	1,41	*3.11*	●

Esempio di ordinazione/*Order example* = RV 1000-010 (codice/*code*)

• Monouso / *Disposable*

Fissaggi *Flange mounts*

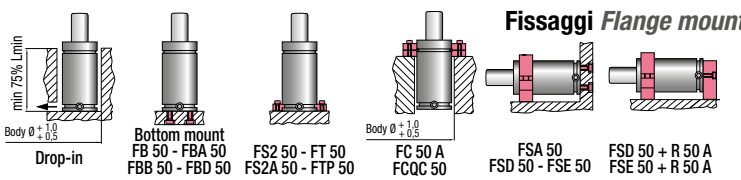

Drop-in | Bottom mount FB 50 - FBA 50 FBB 50 - FBD 50 | FS2 50 - FT 50 FS2A 50 - FTP 50 | Body Ø +1,0 +0,5 FC 50 A FCQC 50 | FSA 50 FSD 50 - FSE 50 | FSD 50 + R 50 A FSE 50 + R 50 A

pag./*page* 4.63 ÷ 4.74

CF Torino - È vietata la riproduzione, anche parziale, del presente catalogo.

Via Alba, 25 - 10024 Moncalieri (TO) - Italy
Tel. +39 011641121 - Fax +39 0116829188
cftorino@cftorino.it www.cftorino.it

Cilindri molla ad azoto Serie RV

Nitrogen gas spring RV Series

RV 1200 | OSAS + OSM = OVER STROKE ACTIVE SAFETY = OVER STROKE MARKER

ACTIVE SAFETY — OSAS | USAS | OPAS

***F1$_i$ =**
Forza finale isotermica con 100% Cu
Isothermal end force at 100% Cu

****F1$_p$ =**
Forza finale politropica con 100% Cu
Polytrophic end force at 100% Cu

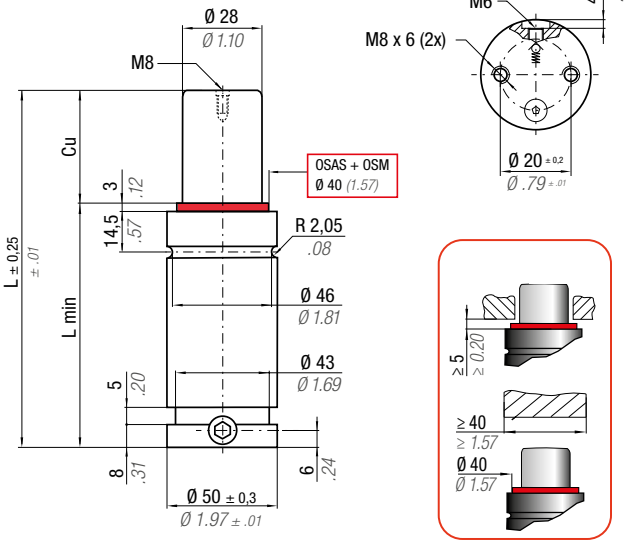

N2	0 - 80 °C / 32 - 176 °F	ΔP ± 0,33 %/°C	P max 170 bar / 2465 psi	P min 20 bar / 290 psi	S 6,15 cm² / 0.953 in²	SPM ~ 20 - 100 (at 20°C)	Velocità massima *Max Speed* 1,8 m/s / 70.8 in/s	Kit manutenzione 39BMRV01000C *Maintenance kit* 39BMRV01000C

Codice *Code*	Cu		L		L min		FO Forza iniziale *Initial force*		*F1$_i$ Forza finale *End force*		**F1$_p$ Forza finale *End force*		VO				PED 2014/68/EU
	mm	*inch*	mm	*inch*	mm	*inch*	daN	*lb*	daN	*lb*	daN	*lb*	cm³	*in³*	~Kg	*~lb*	
• RV 1200 - 010	10	*0.39*	58	*2.28*	48	*1.89*	1046 *2352* ± 5% 170 bar *2465 psi* + 20 °C *+68 °F*		1519	*3414*	1752	*3939*	23,7	*1.45*	0,49	*1.08*	●
• RV 1200 - 013	13	*0.51*	64	*2.52*	51	*2.01*			1577	*3546*	1839	*4135*	28,4	*1.73*	0,51	*1.12*	●
RV 1200 - 016	16	*0.63*	70	*2.76*	54	*2.13*			1622	*3646*	1906	*4284*	33,1	*2.02*	0,54	*1.19*	●
RV 1200 - 019	19	*0.75*	76	*2.99*	57	*2.24*			1657	*3725*	1959	*4403*	37,7	*2.30*	0,56	*1.23*	●
RV 1200 - 025	25	*0.98*	88	*3.46*	63	*2.48*			1709	*3841*	2037	*4579*	47,1	*2.87*	0,61	*1.34*	●
RV 1200 - 032	32	*1.26*	102	*4.02*	70	*2.76*			1750	*3934*	2100	*4721*	58,0	*3.54*	0,67	*1.48*	●
RV 1200 - 038	38	*1.50*	114	*4.49*	76	*2.99*			1776	*3992*	2139	*4809*	67,4	*4.11*	0,72	*1.59*	●
RV 1200 - 050	50	*1.97*	138	*5.43*	88	*3.46*			1811	*4072*	2194	*4932*	86,1	*5.25*	0,81	*1.79*	●
RV 1200 - 063	63	*2.48*	164	*6.46*	101	*3.98*			1836	*4128*	2233	*5020*	106,3	*6.49*	0,92	*2.03*	●
RV 1200 - 075	75	*2.95*	188	*7.40*	113	*4.45*			1853	*4165*	2258	*5077*	125,0	*7.63*	1,01	*2.23*	●
RV 1200 - 080	80	*3.15*	198	*7.80*	118	*4.65*			1858	*4177*	2267	*5096*	132,8	*8.10*	1,05	*2.31*	●
RV 1200 - 100	100	*3.94*	238	*9.37*	138	*5.43*			1875	*4215*	2293	*5156*	164,0	*10.01*	1,21	*2.67*	●
RV 1200 - 125	125	*4.92*	288	*11.34*	163	*6.42*			1889	*4247*	2315	*5205*	202,9	*12.38*	1,41	*3.11*	●

Esempio di ordinazione/*Order example* = RV 1200-010 (codice/*code*)

• Monouso / *Disposable*

Fissaggi *Flange mounts*

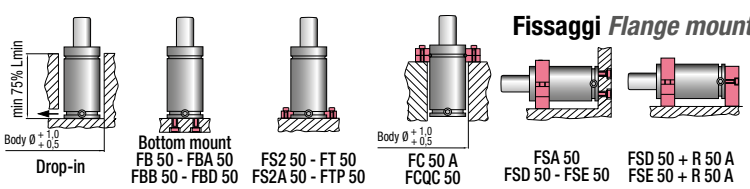

pag./*page* 4.63 ÷ 4.74

CF Torino - È vietata la riproduzione, anche parziale, del presente catalogo.

Via Alba, 25 - 10024 Moncalieri (TO) - Italy
Tel. +39 011641121 - Fax +39 0116829188
cftorino@cftorino.it www.cftorino.it

Cilindri molla ad azoto Serie RV

Nitrogen gas spring RV Series

RV 1500 | OSAS + OSM = OVER STROKE ACTIVE SAFETY = OVER STROKE MARKER

ACTIVE SAFETY OSAS USAS OPAS

***F1$_i$ =**
Forza finale isotermica
con 100% Cu
Isothermal end force at 100% Cu

****F1$_p$ =**
Forza finale politropica
con 100% Cu
Polytrophic end force at 100% Cu

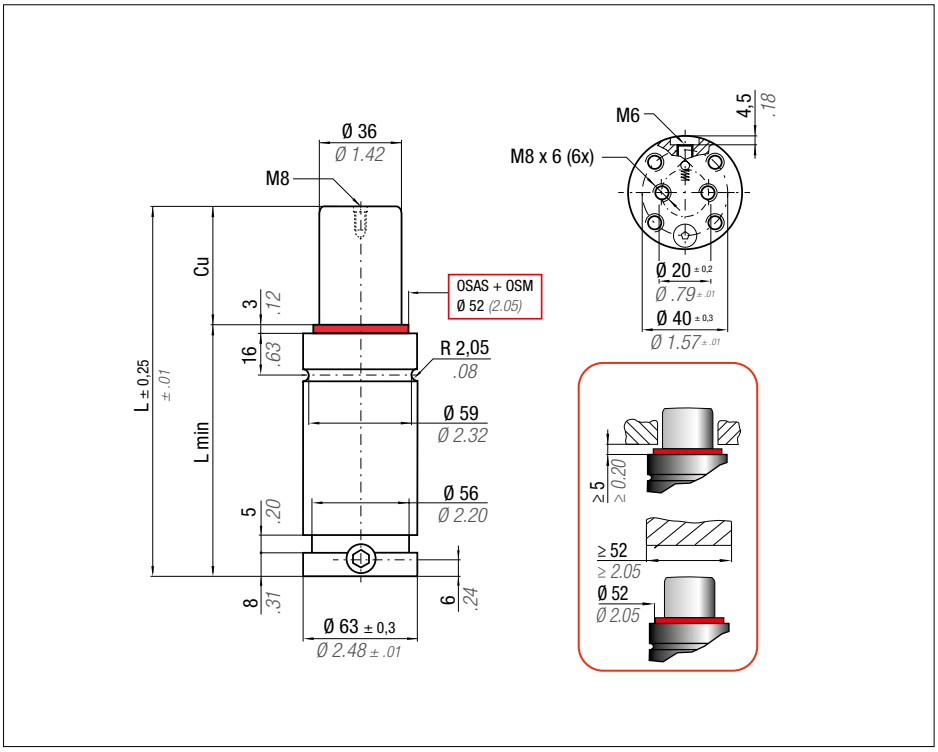

N2	0 - 80 °C *32 - 176 °F*	ΔP ± 0,33 %/°C	P max 150 bar *2175 psi*	P min 20 bar *290 psi*	S 10,18 cm² *1.578 in²*	SPM ~ 20 - 100 (at 20°C)	Velocità massima ***Max Speed*** 1,8 m/s *70.8 in/s*	Kit manutenzione 39BMRV01500C ***Maintenance kit*** *39BMRV01500C*

Codice *Code*	Cu		L		L min		FO Forza iniziale *Initial force*		*F1$_i$ Forza finale *End force*		**F1$_p$ Forza finale *End force*		VO				PED 2014/68/EU
	mm	*inch*	mm	*inch*	mm	*inch*	daN	*lb*	daN	*lb*	daN	*lb*	cm³	*in³*	~Kg	~*lb*	
• RV 1500 - 010	10	*0.39*	64	*2.52*	54	*2.13*			2089	*4697*	2424	*5448*	44	*2.69*	0,88	*1.94*	●
• RV 1500 - 013	13	*0.51*	70	*2.76*	57	*2.24*			2168	*4874*	2546	*5723*	52	*3.17*	0,91	*2.01*	●
RV 1500 - 016	16	*0.63*	76	*2.99*	60	*2.36*			2230	*5012*	2642	*5939*	60	*3.66*	0,96	*2.12*	●
RV 1500 - 019	19	*0.75*	82	*3.23*	63	*2.48*			2279	*5123*	2720	*6114*	68	*4.15*	0,99	*2.18*	●
RV 1500 - 025	25	*0.98*	94	*3.70*	69	*2.72*	1530 *3440* ± 5%		2353	*5290*	2838	*6380*	84	*5.13*	1,06	*2.34*	●
RV 1500 - 032	32	*1.26*	108	*4.25*	76	*2.99*			2414	*5426*	2935	*6599*	102	*6.22*	1,14	*2.51*	●
RV 1500 - 038	38	*1.50*	120	*4.72*	82	*3.23*	150 bar *2175 psi*		2452	*5512*	2997	*6738*	118	*7.20*	1,21	*2.67*	●
RV 1500 - 050	50	*1.97*	144	*5.67*	94	*3.70*			2506	*5633*	3085	*6935*	149	*9.09*	1,36	*3.00*	●
RV 1500 - 063	63	*2.48*	170	*6.69*	107	*4.21*	+ 20 °C *+68 °F*		2544	*5720*	3148	*7078*	184	*11.23*	1,52	*3.35*	●
RV 1500 - 075	75	*2.95*	194	*7.64*	119	*4.69*			2570	*5777*	3190	*7172*	215	*13.12*	1,66	*3.66*	●
RV 1500 - 080	80	*3.15*	204	*8.03*	124	*4.88*			2578	*5797*	3204	*7204*	229	*13.97*	1,72	*3.79*	●
RV 1500 - 100	100	*3.94*	244	*9.61*	144	*5.67*			2605	*5857*	3249	*7303*	281	*17.15*	1,95	*4.30*	●
RV 1500 - 125	125	*4.92*	294	*11.57*	169	*6.65*			2628	*5907*	3286	*7387*	347	*21.18*	2,24	*4.94*	●

Esempio di ordinazione/*Order example* = RV 1500-010 (codice/*code*)

• Monouso / *Disposable*

Fissaggi *Flange mounts*

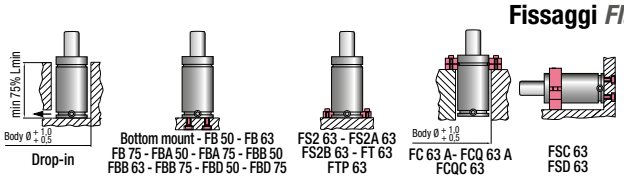

pag./*page* 4.63 ÷ 4.74

CF Torino - È vietata la riproduzione, anche parziale, del presente catalogo.

Via Alba, 25 - 10024 Moncalieri (TO) - Italy
Tel. +39 011641121 - Fax +39 0116829188
cftorino@cftorino.it www.cftorino.it

Cilindri molla ad azoto Serie RV

Nitrogen gas spring RV Series

RV 2400 | OSAS + OSM = OVER STROKE ACTIVE SAFETY = OVER STROKE MARKER

ACTIVE SAFETY OSAS USAS OPAS

***F1$_i$ =**
Forza finale isotermica
con 100% Cu
Isothermal end force at 100% Cu

****F1$_p$ =**
Forza finale politropica
con 100% Cu
Polytrophic end force at 100% Cu

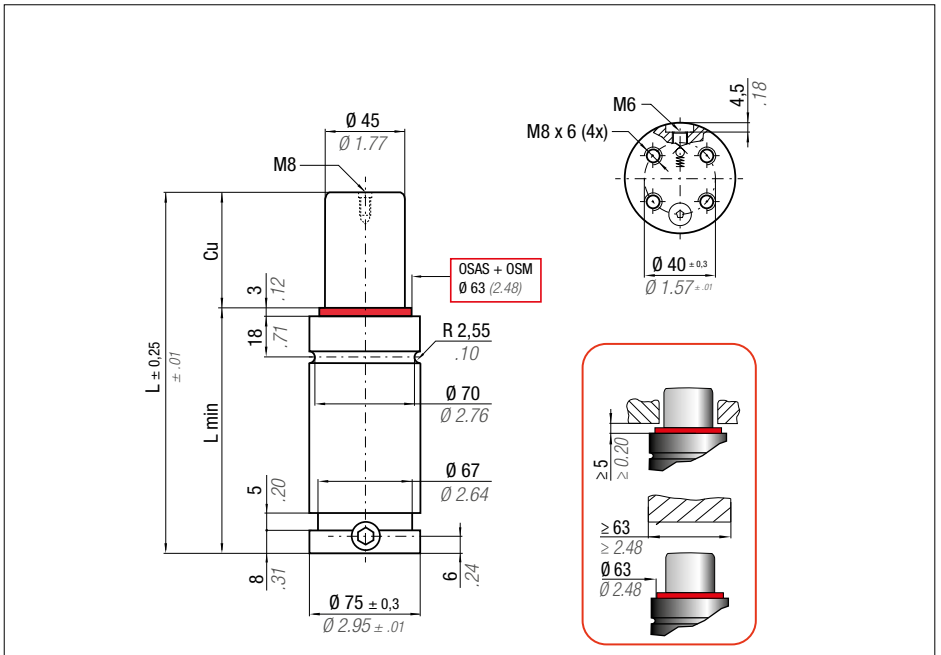

N2	0 - 80 °C *32 - 176 °F*	ΔP ± 0,33 %/°C	P max 150 bar *2175 psi*	P min 20 bar *290 psi*	S 15,90 cm² *2.465 in²*	SPM ~ 20 - 100 (at 20°C)	Velocità massima ***Max Speed*** 1,8 m/s *70.8 in/s*	Kit manutenzione 39BMRV02400D ***Maintenance kit*** *39BMRV02400D*

Codice *Code*	Cu		L		L min		FO Forza iniziale *Initial force*		*F1$_i$ Forza finale *End force*		**F1$_p$ Forza finale *End force*		VO				PED 2014/68/EU
	mm	*inch*	mm	*inch*	mm	*inch*	daN	*lb*	daN	*lb*	daN	*lb*	cm³	*in³*	~Kg	*~lb*	
• RV 2400 - 010	10	*0.39*	65	*2.56*	55	*2.17*	2385 *5362* ± 5% 150 bar *2175 psi* + 20 °C *+68 °F*		3279	*7372*	3810	*8564*	68	*4.15*	1,25	*2.76*	●
• RV 2400 - 013	13	*0.51*	71	*2.80*	58	*2.28*			3409	*7663*	4010	*9015*	80	*4.88*	1,30	*2.87*	●
• RV 2400 - 016	16	*0.63*	77	*3.03*	61	*2.40*			3510	*7891*	4170	*9374*	92	*5.61*	1,35	*2.98*	●
• RV 2400 - 019	19	*0.75*	83	*3.27*	64	*2.52*			3592	*8075*	4299	*9665*	104	*6.35*	1,40	*3.09*	●
RV 2400 - 025	25	*0.98*	95	*3.74*	70	*2.76*			3716	*8354*	4498	*10111*	128	*7.81*	1,50	*3.31*	●
RV 2400 - 032	32	*1.26*	109	*4.29*	77	*3.03*			3818	*8583*	4662	*10481*	156	*9.52*	1,61	*3.55*	●
RV 2400 - 038	38	*1.50*	121	*4.76*	83	*3.27*			3883	*8728*	4767	*10717*	180	*10.98*	1,70	*3.75*	●
RV 2400 - 050	50	*1.97*	145	*5.71*	95	*3.74*			3974	*8935*	4917	*11054*	228	*13.91*	1,89	*4.17*	●
RV 2400 - 063	63	*2.48*	171	*6.73*	108	*4.25*			4041	*9083*	5026	*11299*	280	*17.09*	2,10	*4.63*	●
RV 2400 - 075	75	*2.95*	195	*7.68*	120	*4.72*			4084	*9181*	5098	*11461*	328	*20.02*	2,29	*5.05*	●
RV 2400 - 080	80	*3.15*	205	*8.07*	125	*4.92*			4099	*9215*	5123	*11517*	348	*21.24*	2,37	*5.22*	●
RV 2400 - 100	100	*3.94*	245	*9.65*	145	*5.71*			4145	*9318*	5199	*11688*	428	*26.12*	2,68	*5.91*	●
RV 2400 - 125	125	*4.92*	295	*11.61*	170	*6.69*			4183	*9405*	5264	*11833*	528	*32.22*	3,07	*6.77*	●

Esempio di ordinazione/*Order example* = RV 2400-010 (codice/*code*)

• Monouso / *Disposable*

Fissaggi ***Flange mounts***

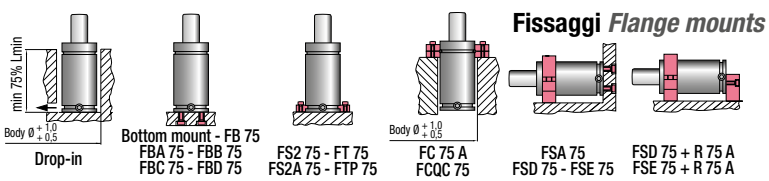

Drop-in | Bottom mount - FB 75 FBA 75 - FBB 75 FBC 75 - FBD 75 | FS2 75 - FT 75 FS2A 75 - FTP 75 | FC 75 A FCQC 75 | FSA 75 FSD 75 - FSE 75 | FSD 75 + R 75 A FSE 75 + R 75 A

pag./*page* 4.63 ÷ 4.74

CF Torino - È vietata la riproduzione, anche parziale, del presente catalogo.

Via Alba, 25 - 10024 Moncalieri (TO) - Italy
Tel. +39 011641121 - Fax +39 0116829188
cftorino@cftorino.it www.cftorino.it

Cilindri molla ad azoto Serie RV

Nitrogen gas spring RV Series

RV 4200 | OSAS + OSM = OVER STROKE ACTIVE SAFETY = OVER STROKE MARKER

ACTIVE SAFETY OSAS USAS OPAS

***F1$_i$ =**
Forza finale isotermica con 100% Cu
Isothermal end force at 100% Cu

****F1$_p$ =**
Forza finale politropica con 100% Cu
Polytrophic end force at 100% Cu

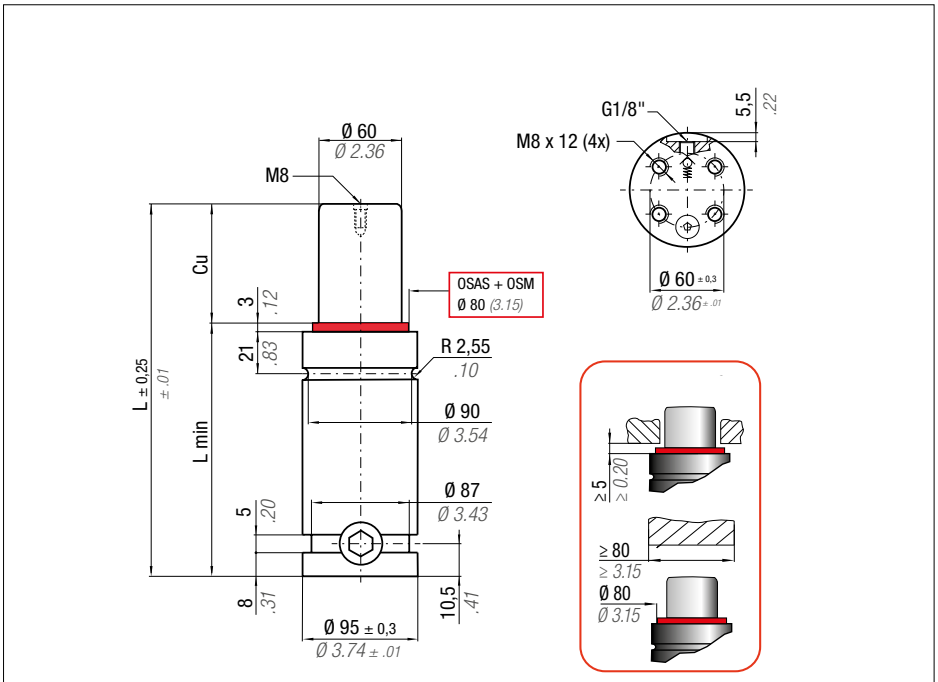

N2	0 - 80 °C / 32 - 176 °F	ΔP ± 0,33 %/°C	P max 150 bar / 2175 psi	P min 20 bar / 290 psi	S 28,27 cm² / 4.382 in²	SPM ~ 20 - 100 (at 20°C)	Velocità massima *Max Speed* 1,8 m/s / 70.8 in/s	Kit manutenzione 39BMRV04200C *Maintenance kit* 39BMRV04200C

Codice *Code*	Cu		L		L min		FO Forza iniziale *Initial force*	*F1$_i$ Forza finale *End force*		**F1$_p$ Forza finale *End force*		VO				PED 2014/68/EU
	mm	*inch*	mm	*inch*	mm	*inch*	daN *lb*	daN	*lb*	daN	*lb*	cm³	*in³*	~Kg	~*lb*	
• RV 4200 - 016	16	*0.63*	90	*3.54*	74	*2.91*	4240 *9532* ± 5% 150 bar *2175 psi* + 20 °C *+68 °F*	6103	*13720*	7197	*16179*	172	*10.50*	2,76	*6.08*	●
• RV 4200 - 019	19	*0.75*	96	*3.78*	77	*3.03*		6269	*14093*	7458	*16767*	192	*11.72*	2,84	*6.26*	●
RV 4200 - 025	25	*0.98*	108	*4.25*	83	*3.27*		6531	*14682*	7874	*17702*	232	*14.16*	2,99	*6.59*	●
RV 4200 - 032	32	*1.26*	122	*4.80*	90	*3.54*		6755	*15186*	8236	*18515*	279	*17.03*	3,16	*6.97*	●
RV 4200 - 038	38	*1.50*	134	*5.28*	96	*3.78*		6902	*15517*	8475	*19052*	320	*19.53*	3,31	*7.30*	●
RV 4200 - 050	50	*1.97*	158	*6.22*	108	*4.25*		7117	*16001*	8827	*19844*	401	*24.47*	3,61	*7.96*	●
RV 4200 - 063	63	*2.48*	184	*7.24*	121	*4.76*		7278	*16361*	9092	*20440*	488	*29.78*	3,94	*8.69*	●
RV 4200 - 075	75	*2.95*	208	*8.19*	133	*5.24*		7386	*16604*	9272	*20843*	569	*34.72*	4,24	*9.35*	●
RV 4200 - 080	80	*3.15*	218	*8.58*	138	*5.43*		7423	*16687*	9333	*20982*	603	*36.80*	4,36	*9.61*	●
RV 4200 - 100	100	*3.94*	258	*10.16*	158	*6.22*		7539	*16949*	9529	*21421*	738	*45.04*	4,86	*10.71*	●
RV 4200 - 125	125	*4.92*	308	*12.13*	183	*7.20*		7639	*17173*	9696	*21798*	906	*55.29*	5,48	*12.08*	●

Esempio di ordinazione/*Order example* = RV 4200-016 (codice/*code*)

• Monouso / *Disposable*

Fissaggi *Flange mounts*

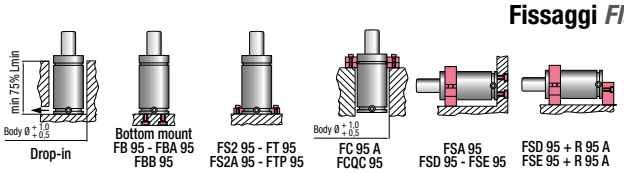

pag./*page* 4.63 ÷ 4.74

CF Torino - È vietata la riproduzione, anche parziale, del presente catalogo.

Via Alba, 25 - 10024 Moncalieri (TO) - Italy
Tel. +39 011641121 - Fax +39 0116829188
cftorino@cftorino.it www.cftorino.it

Cilindri molla ad azoto Serie RV

Nitrogen gas spring RV Series

RV 6600 | OSAS + OSM = OVER STROKE ACTIVE SAFETY = OVER STROKE MARKER

ACTIVE SAFETY — **OSAS** **USAS** **OPAS**

***F1$_i$ =**
Forza finale isotermica
con 100% Cu
Isothermal end force at 100% Cu

****F1$_p$ =**
Forza finale politropica
con 100% Cu
Polytrophic end force at 100% Cu

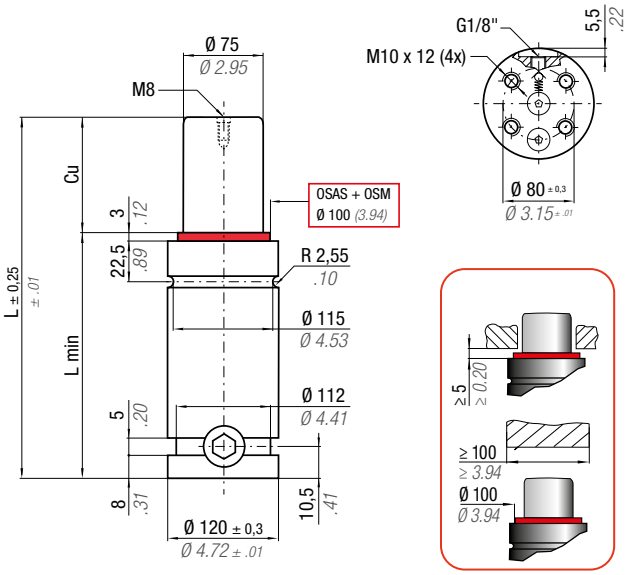

N2	0 - 80 °C / 32 - 176 °F	ΔP ± 0,33 %/°C	P max 150 bar / 2175 psi	P min 20 bar / 290 psi	S 44,18 cm² / 6.848 in²	SPM ~ 20 - 100 (at 20°C)	Velocità massima *Max Speed* 1,8 m/s / 70.8 in/s	Kit manutenzione 39BMRV06600C *Maintenance kit* 39BMRV06600C

Codice *Code*	Cu		L		L min		FO Forza iniziale *Initial force*		*F1$_i$ Forza finale *End force*		**F1$_p$ Forza finale *End force*		VO				PED 2014/68/EU
	mm	*inch*	mm	*inch*	mm	*inch*	daN	*lb*	daN	*lb*	daN	*lb*	cm³	*in³*	~Kg	~*lb*	
• RV 6600 - 016	16	*0.63*	100	*3.94*	84	*3.31*	6630 *14904* ± 5% 150 bar *2175 psi* + 20 °C *+68 °F*		9141	*20550*	10631	*23900*	298	18.19	5,12	11.29	●
• RV 6600 - 019	19	*0.75*	106	*4.17*	87	*3.43*			9393	*21115*	11022	*24777*	330	20.14	5,23	11.53	●
RV 6600 - 025	25	*0.98*	118	*4.65*	93	*3.66*			9799	*22028*	11658	*26209*	394	24.04	5,47	12.06	●
RV 6600 - 032	32	*1.26*	132	*5.20*	100	*3.94*			10157	*22834*	12228	*27490*	469	28.62	5,75	12.68	●
RV 6600 - 038	38	*1.50*	144	*5.67*	106	*4.17*			10397	*23374*	12614	*28357*	533	32.53	5,99	13.21	●
RV 6600 - 050	50	*1.97*	168	*6.61*	118	*4.65*			10757	*24183*	13196	*29666*	661	40.34	6,47	14.26	●
RV 6600 - 063	63	*2.48*	194	*7.64*	131	*5.16*			11031	*24799*	13645	*30675*	799	48.76	6,99	15.41	●
RV 6600 - 075	75	*2.95*	218	*8.58*	143	*5.63*			11219	*25221*	13954	*31369*	927	56.57	7,47	16.47	●
RV 6600 - 080	80	*3.15*	228	*8.98*	148	*5.83*			11284	*25367*	14061	*31611*	980	59.80	7,67	16.91	●
RV 6600 - 100	100	*3.94*	268	*10.55*	168	*6.61*			11490	*25832*	14404	*32381*	1193	72.80	8,46	18.65	●
RV 6600 - 125	125	*4.92*	318	*12.52*	193	*7.60*			11669	*26234*	14703	*33053*	1459	89.03	9,46	20.86	●

Esempio di ordinazione/*Order example* = RV 6600-016 (codice/*code*)

• Monouso / *Disposable*

Fissaggi *Flange mounts*

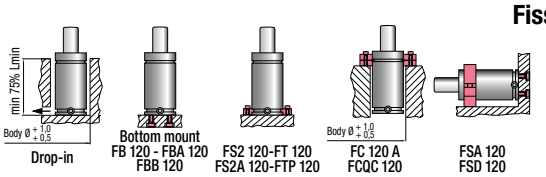

pag./*page* 4.63 ÷ 4.74

CF Torino - È vietata la riproduzione, anche parziale, del presente catalogo.

Via Alba, 25 - 10024 Moncalieri (TO) - Italy
Tel. +39 011641121 - Fax +39 0116829188
cftorino@cftorino.it www.cftorino.it

Cilindri molla ad azoto Serie RV

Nitrogen gas spring RV Series

RV 9500 | OSAS + OSM = OVER STROKE ACTIVE SAFETY = OVER STROKE MARKER

ACTIVE SAFETY OSAS USAS OPAS

***F1$_i$ =**
Forza finale isotermica
con 100% Cu
Isothermal end force at 100% Cu

****F1$_p$ =**
Forza finale politropica
con 100% Cu
Polytrophic end force at 100% Cu

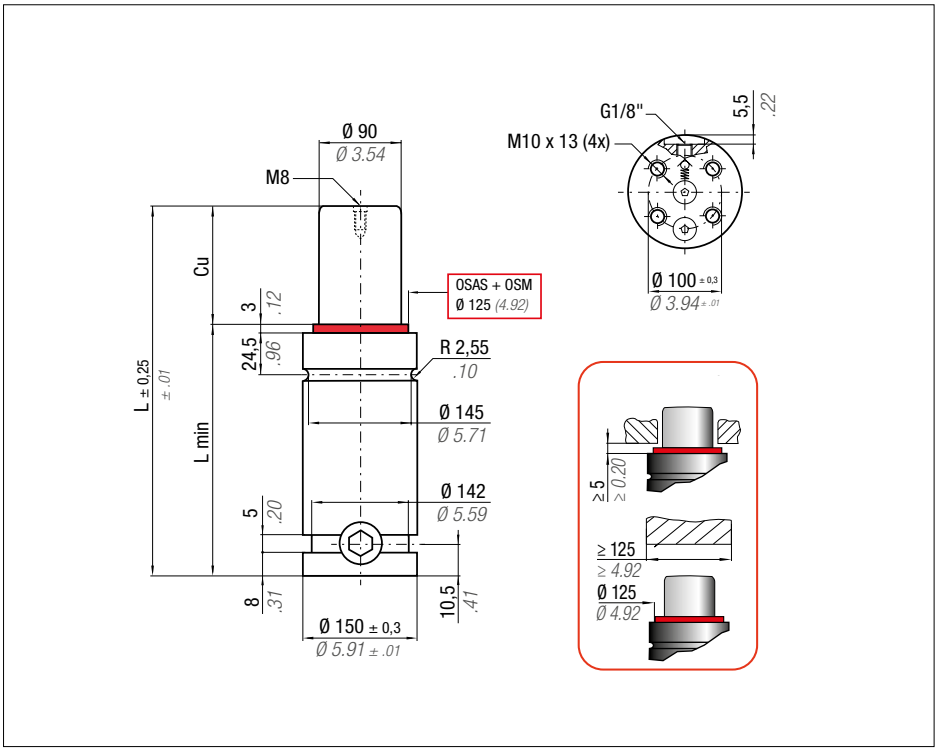

N2	0 - 80 °C *32 - 176 °F*	ΔP ± 0,33 %/°C	P max 150 bar *2175 psi*	P min 20 bar *290 psi*	S 63,62 cm² *9.864 in²*	SPM ~ 20 - 80 (at 20°C)	Velocità massima ***Max Speed*** 1,8 m/s *70.8 in/s*	Kit manutenzione 39BMRV09500C ***Maintenance kit*** *39BMRV09500C*

Codice *Code*	Cu		L		L min		FO Forza iniziale *Initial force*	*F1$_i$ Forza finale *End force*		**F1$_p$ Forza finale *End force*		VO				PED 2014/68/EU
	mm	*inch*	mm	*inch*	mm	*inch*	daN *lb*	daN	*lb*	daN	*lb*	cm³	*in³*	~Kg	~*lb*	
• RV 9500 - 019	19	*0.75*	116	*4.57*	97	*3.82*	9540 *21446* ± 5% 150 bar *2175 psi* + 20 °C *+68 °F*	13135	*29528*	15265	*34318*	513	*31.31*	9,56	*21.08*	●
RV 9500 - 025	25	*0.98*	128	*5.04*	103	*4.06*		13676	*30744*	16105	*36206*	609	*37.16*	9,93	*21.89*	●
RV 9500 - 032	32	*1.26*	142	*5.59*	110	*4.33*		14156	*31825*	16862	*37906*	722	*44.06*	10,37	*22.86*	●
RV 9500 - 038	38	*1.50*	154	*6.06*	116	*4.57*		14480	*32553*	17376	*39062*	818	*49.92*	10,74	*23.68*	●
RV 9500 - 050	50	*1.97*	178	*7.01*	128	*5.04*		14967	*33648*	18156	*40815*	1010	*61.63*	11,49	*25.33*	●
RV 9500 - 063	63	*2.48*	204	*8.03*	141	*5.55*		15341	*34487*	18759	*42173*	1218	*74.33*	12,30	*27.12*	●
RV 9500 - 075	75	*2.95*	228	*8.98*	153	*6.02*		15597	*35063*	19177	*43111*	1411	*86.10*	13,05	*28.77*	●
RV 9500 - 080	80	*3.15*	238	*9.37*	158	*6.22*		15686	*35264*	19322	*43439*	1491	*90.99*	13,37	*29.48*	●
RV 9500 - 100	100	*3.94*	278	*10.94*	178	*7.01*		15970	*35901*	19788	*44485*	1811	*110.51*	14,61	*32.21*	●
RV 9500 - 125	125	*4.92*	328	*12.91*	203	*7.99*		16216	*36455*	20194	*45398*	2212	*134.98*	16,18	*35.67*	●

Esempio di ordinazione/*Order example* = RV 9500-019 (codice/*code*)

• Monouso / *Disposable*

Fissaggi *Flange mounts*

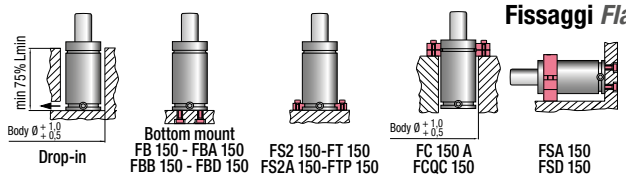

Drop-in

Bottom mount
FB 150 - FBA 150
FBB 150 - FBD 150

FS2 150-FT 150
FS2A 150-FTP 150

Body Ø +1,0 +0,5
FC 150 A
FCQC 150

FSA 150
FSD 150

pag./*page* 4.63 ÷ 4.74

CF Torino - È vietata la riproduzione, anche parziale, del presente catalogo.

Via Alba, 25 - 10024 Moncalieri (TO) - Italy
Tel. +39 011641121 - Fax +39 0116829188
cftorino@cftorino.it www.cftorino.it

Cilindri molla ad azoto Serie RV

Nitrogen gas spring RV Series

RV 12000

OSAS + OSM = OVER STROKE ACTIVE SAFETY = OVER STROKE MARKER

ACTIVE SAFETY OSAS USAS OPAS

***F1$_i$ =**
Forza finale isotermica
con 100% Cu
Isothermal end force at 100% Cu

****F1$_p$ =**
Forza finale politropica
con 100% Cu
Polytrophic end force at 100% Cu

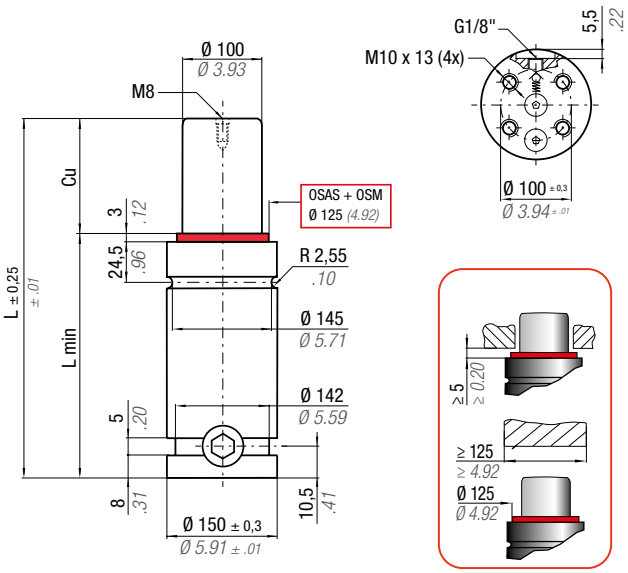

N2	0 - 80 °C / 32 - 176 °F	ΔP ± 0,33 %/°C	P max 150 bar / 2175 psi	P min 20 bar / 290 psi	S 78,54 cm² / 12.173 in²	SPM ~ 20 - 80 (at 20°C)	Velocità massima *Max Speed* 1,8 m/s / 70.8 in/s	Kit manutenzione 39BMRV12000A *Maintenance kit* 39BMRV12000A

Codice *Code*	Cu		L		L min		FO Forza iniziale *Initial force*		*F1$_i$ Forza finale *End force*		**F1$_p$ Forza finale *End force*		VO				PED 2014/68/EU
	mm	*inch*	mm	*inch*	mm	*inch*	daN	*lb*	daN	*lb*	daN	*lb*	cm³	*in³*	~Kg	~*lb*	
• RV 12000 - 019	19	*0.75*	116	*4.57*	97	*3.82*	11780 *26470* ± 5% 150 bar *2175 psi* + 20 °C *+68 °F*		16936	*38075*	19966	*44886*	568	34.66	9,34	20.59	●
RV 12000 - 025	25	*0.98*	128	*5.04*	103	*4.06*			17789	*39991*	21311	*47910*	671	40.95	9,73	21.45	●
RV 12000 - 032	32	*1.26*	142	*5.59*	110	*4.33*			18565	*41737*	22555	*50706*	791	48.27	10,18	22.44	●
RV 12000 - 038	38	*1.50*	154	*6.06*	116	*4.57*			19098	*42935*	23419	*52648*	894	54.56	10,57	23.30	●
RV 12000 - 050	50	*1.97*	178	*7.01*	128	*5.04*			19916	*44772*	24759	*55659*	1101	67.19	11,35	25.02	●
RV 12000 - 063	63	*2.48*	204	*8.03*	141	*5.55*			20555	*46210*	25820	*58045*	1324	80.80	12,20	26.90	●
RV 12000 - 075	75	*2.95*	228	*8.98*	153	*6.02*			21001	*47212*	26566	*59723*	1531	93.43	12,97	28.59	●
RV 12000 - 080	80	*3.15*	238	*9.37*	158	*6.22*			21157	*47563*	26829	*60314*	1617	98.68	13,30	29.32	●
RV 12000 - 100	100	*3.94*	278	*10.94*	178	*7.01*			21659	*48692*	27677	*62221*	1961	119.67	14,60	32.19	●
RV 12000 - 125	125	*4.92*	328	*12.91*	203	*7.99*			22101	*49685*	28430	*63912*	2391	145.91	16,22	35.76	●

Esempio di ordinazione/*Order example* = RV 12000-019 (codice/*code*)

• Monouso / *Disposable*

Fissaggi *Flange mounts*

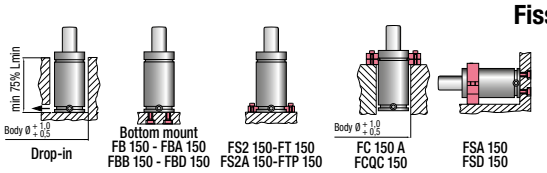

pag./*page* 4.63 ÷ 4.74

CF Torino - È vietata la riproduzione, anche parziale, del presente catalogo.

Via Alba, 25 - 10024 Moncalieri (TO) - Italy
Tel. +39 011641121 - Fax +39 0116829188
cftorino@cftorino.it www.cftorino.it

RV 20000 | OSAS + OSM = OVER STROKE ACTIVE SAFETY = OVER STROKE MARKER

ACTIVE SAFETY OSAS USAS OPAS

***F1$_i$ =**
Forza finale isotermica con 100% Cu
Isothermal end force at 100% Cu

****F1$_p$ =**
Forza finale politropica con 100% Cu
Polytrophic end force at 100% Cu

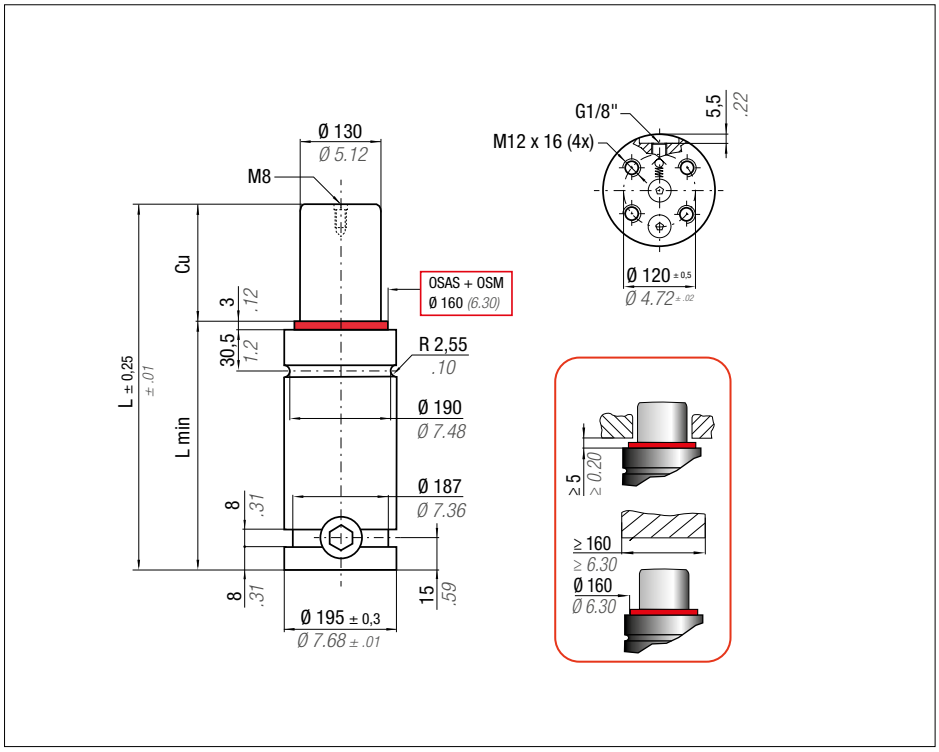

N2	0 - 80 °C / 32 - 176 °F	ΔP ± 0,33 %/°C	P max 150 bar / 2175 psi	P min 20 bar / 290 psi	S 132,73 cm² / 20.573 in²	SPM ~ 20 - 80 (at 20°C)	Velocità massima *Max Speed* 1,8 m/s / 70.8 in/s	Kit manutenzione 39BMRV20000A *Maintenance kit* 39BMRV20000A

Codice *Code*	Cu		L		L min		FO Forza iniziale *Initial force*	*F1$_i$ Forza finale *End force*		**F1$_p$ Forza finale *End force*		VO				PED 2014/68/EU
	mm	*inch*	mm	*inch*	mm	*inch*	daN *lb*	daN	*lb*	daN	*lb*	cm³	*in³*	~Kg	~*lb*	
• RV 20000 - 019	19	0.75	148	5.83	129	5.08	19910 *44738* ± 5% 150 bar *2175 psi* + 20 °C *+68 °F*	27636	62128	32207	72404	1047	63.89	21,58	47.58	●
• RV 20000 - 025	25	0.98	160	6.30	135	5.32		29099	65417	34490	77537	1215	74.14	22,29	49.14	●
RV 20000 - 032	32	1.26	174	6.85	142	5.59		30485	68532	36688	82478	1411	86.10	23,12	50.97	●
RV 20000 - 038	38	1.50	186	7.32	148	5.83		31467	70740	38266	86025	1580	96.42	23,84	52.56	●
RV 20000 - 050	50	1.97	210	8.27	160	6.30		33024	74242	40801	91724	1916	116.92	25,26	55.69	●
RV 20000 - 063	63	2.48	236	9.29	173	6.81		34290	77086	42889	96418	2280	139.13	26,80	59.08	●
RV 20000 - 075	75	2.95	260	10.24	185	7.28		35196	79124	44401	99818	2617	159.70	28,22	62.21	●
RV 20000 - 080	80	3.15	270	10.63	190	7.48		35519	79850	44943	101035	2757	168.24	28,81	63.52	●
RV 20000 - 100	100	3.94	310	12.21	210	8.27		36574	82222	46724	105039	3317	202.42	31,19	68.76	●
RV 20000 - 125	125	4.92	360	14.17	235	9.25		37526	84361	48345	108683	4018	245.19	34,16	75.31	●

Esempio di ordinazione/*Order example* = RV 20000-019 (codice/*code*)

• Monouso / *Disposable*

Fissaggi *Flange mounts*

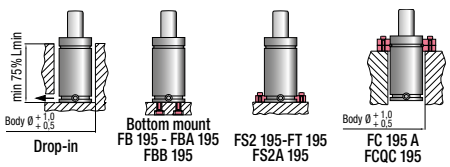

pag./*page* 4.63 ÷ 4.74

CF Torino - È vietata la riproduzione, anche parziale, del presente catalogo.

Via Alba, 25 - 10024 Moncalieri (TO) - Italy
Tel. +39 011641121 - Fax +39 0116829188
cftorino@cftorino.it www.cftorino.it

FB

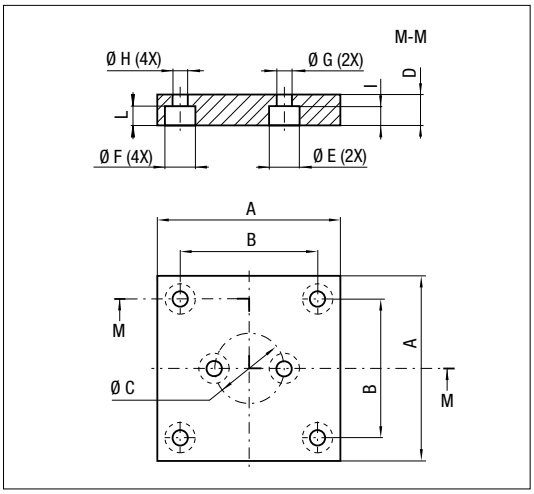

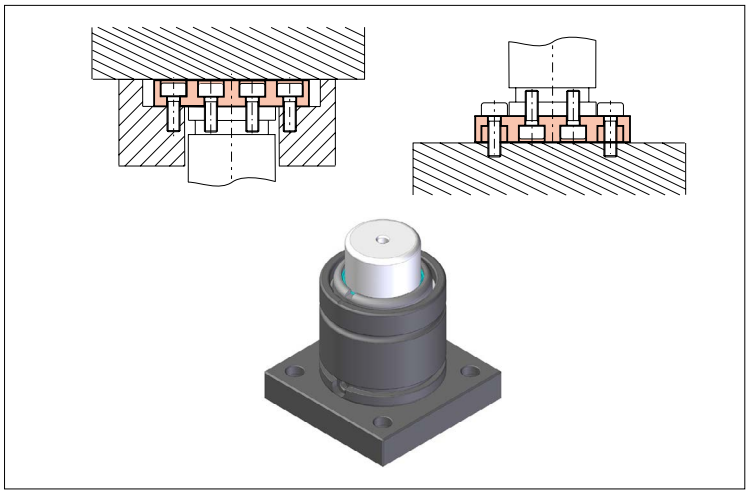

Codice *Code*	A		B		Ø C		D		Ø E		Ø F		Ø G		Ø H		I		L	
	mm	*inch*	mm	*inch*	mm	*inch*	mm	*inch*	mm	*inch*	mm	*inch*	mm	*inch*	mm	*inch*	mm	*inch*	mm	*inch*
FB 45	70	*2.76*	50	*1.97*	20	*0.79*	20	*0.79*	15	*0.59*	15	*0.59*	9	*0.35*	9	*0.35*	14	*0.55*	12	*0.47*
FB 50	75	*2.95*	56,5	*2.22*	20	*0.79*	20	*0.79*	15	*0.59*	15	*0.59*	9	*0.35*	9	*0.35*	14	*0.55*	12	*0.47*
FB 63	100	*3.94*	73,5	*2.89*	20	*0.79*	20	*0.79*	15	*0.59*	18	*0.71*	9	*0.35*	11	*0.43*	12	*0.47*	12	*0.47*

Esempio di ordinazione/*Order example* = FB 45 (codice/*code*)

FB

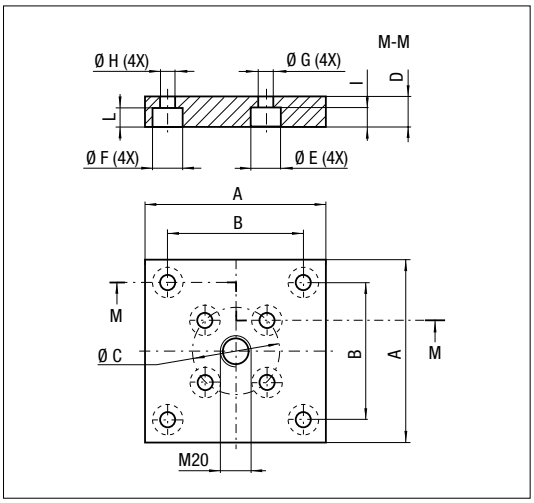

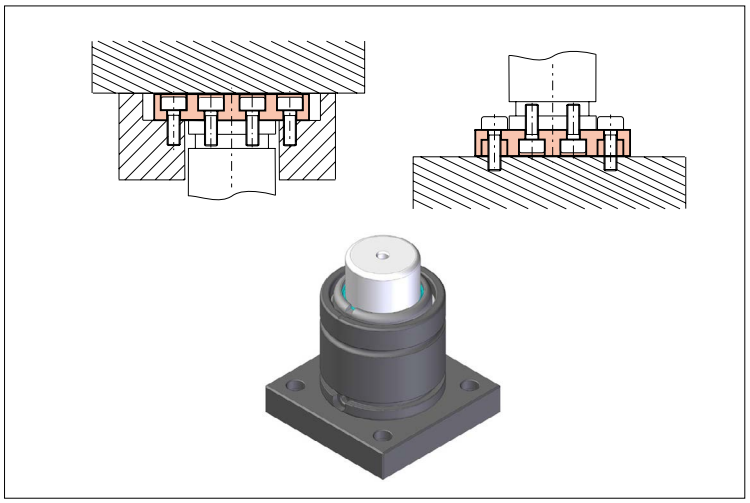

Codice *Code*	A		B		Ø C		D		Ø E		Ø F		Ø G		Ø H		I		L	
	mm	*inch*	mm	*inch*	mm	*inch*	mm	*inch*	mm	*inch*	mm	*inch*	mm	*inch*	mm	*inch*	mm	*inch*	mm	*inch*
FB 75	100	*3.94*	73,5	*2.89*	40	*1.57*	20	*0.79*	15	*0.59*	18	*0.71*	9	*0.35*	11	*0.43*	14	*0.55*	12	*0.47*
FB 95	120	*4.72*	92	*3.62*	60	*2.36*	20	*0.79*	15	*0.59*	20	*0.79*	9	*0.35*	13,5	*0.53*	14	*0.55*	13	*0.51*
FB 120	140	*5.51*	109,5	*4.31*	80	*3.15*	20	*0.79*	18	*0.71*	20	*0.79*	11	*0.43*	13,5	*0.53*	15	*0.59*	13	*0.51*
FB 150	190	*7.48*	138	*5.43*	100	*3.94*	25	*0.98*	18	*0.71*	26	*1.02*	11	*0.43*	17,5	*0.69*	15	*0.59*	17	*0.67*
FB 195	210	*8.27*	170	*6.69*	120	*4.72*	25	*0.98*	20	*0.79*	26	*1.02*	13,5	*0.53*	17,5	*0.69*	13	*0.51*	17	*0.67*

Esempio di ordinazione/*Order example* = FB 75 (codice/*code*)

CF Torino - È vietata la riproduzione, anche parziale, del presente catalogo.

Via Alba, 25 - 10024 Moncalieri (TO) - Italy
Tel. +39 011641121 - Fax +39 0116829188
cftorino@cftorino.it www.cftorino.it

FBA

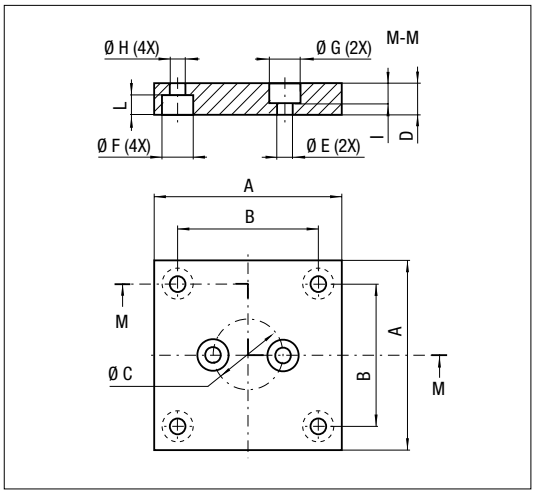

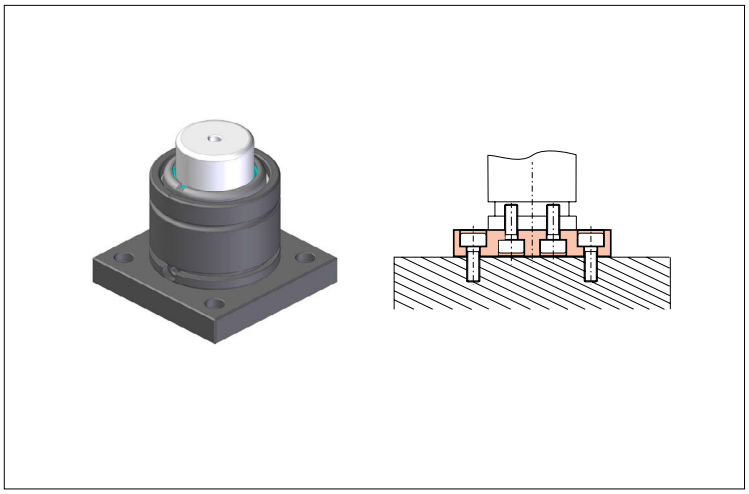

Codice *Code*	A		B		Ø C		D		Ø E		Ø F		Ø G		Ø H		I		L	
	mm	*inch*	mm	*inch*	mm	*inch*	mm	*inch*	mm	*inch*	mm	*inch*	mm	*inch*	mm	*inch*	mm	*inch*	mm	*inch*
FBA 45	70	*2.76*	50	*1.97*	20	*0.79*	20	*0.79*	9	*0.35*	18	*0.71*	15	*0.59*	11	*0.43*	14	*0.55*	12	*0.47*
FBA 50	75	*2.95*	56,5	*2.22*	20	*0.79*	20	*0.79*	9	*0.35*	18	*0.71*	15	*0.59*	11	*0.43*	14	*0.55*	12	*0.47*

Esempio di ordinazione/*Order example* = FBA 45 (codice/*code*)

FBA

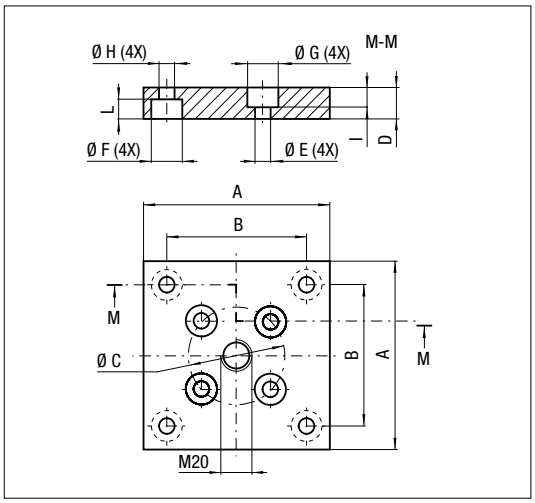

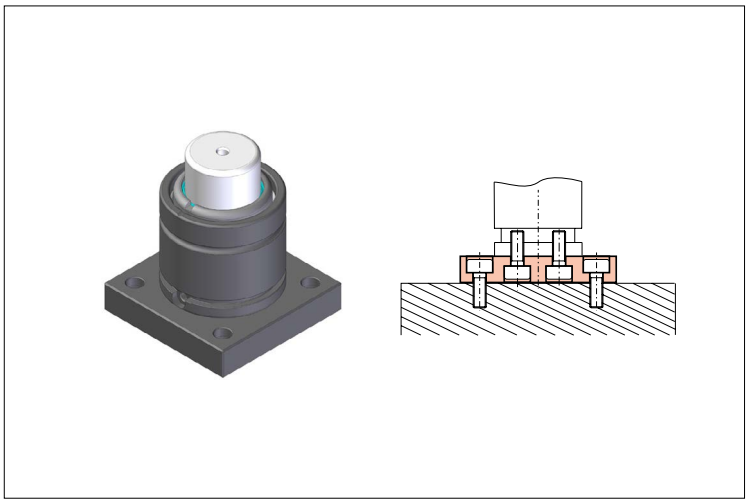

Codice *Code*	A		B		Ø C		D		Ø E		Ø F		Ø G		Ø H		I		L	
	mm	*inch*	mm	*inch*	mm	*inch*	mm	*inch*	mm	*inch*	mm	*inch*	mm	*inch*	mm	*inch*	mm	*inch*	mm	*inch*
FBA 75	100	*3.94*	73,5	*2.89*	40	*1.57*	20	*0.79*	9	*0.35*	18	*0.71*	15	*0.59*	11	*0.43*	14	*0.55*	12	*0.47*
FBA 95	120	*4.72*	92	*3.62*	60	*1.57*	20	*0.79*	9	*0.35*	20	*0.79*	15	*0.59*	13,5	*0.53*	14	*0.55*	13	*0.51*
FBA 120	140	*5.51*	109,5	*4.31*	80	*3.15*	20	*0.79*	11	*0.43*	20	*0.79*	18	*0.71*	13,5	*0.53*	15	*0.59*	13	*0.51*
FBA 150	190	*7.48*	138	*5.43*	100	*3.94*	25	*0.98*	11	*0.43*	26	*1.02*	18	*0.71*	17,5	*0.69*	15	*0.59*	17	*0.67*
FBA 195	210	*8.27*	170	*6.69*	120	*4.72*	25	*0.98*	13,5	*0.53*	26	*1.02*	20	*0.79*	17,5	*0.69*	15	*0.59*	17	*0.67*

Esempio di ordinazione/*Order example* = FBA 75 (codice/*code*)

CF Torino - È vietata la riproduzione, anche parziale, del presente catalogo.

Via Alba, 25 - 10024 Moncalieri (TO) - Italy
Tel. +39 011641121 - Fax +39 0116829188
cftorino@cftorino.it www.cftorino.it

FBB

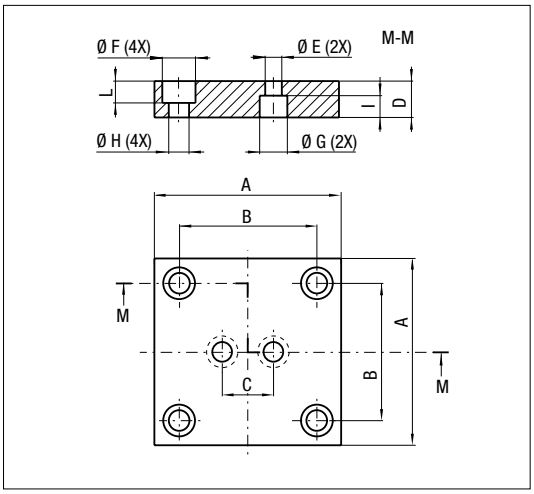

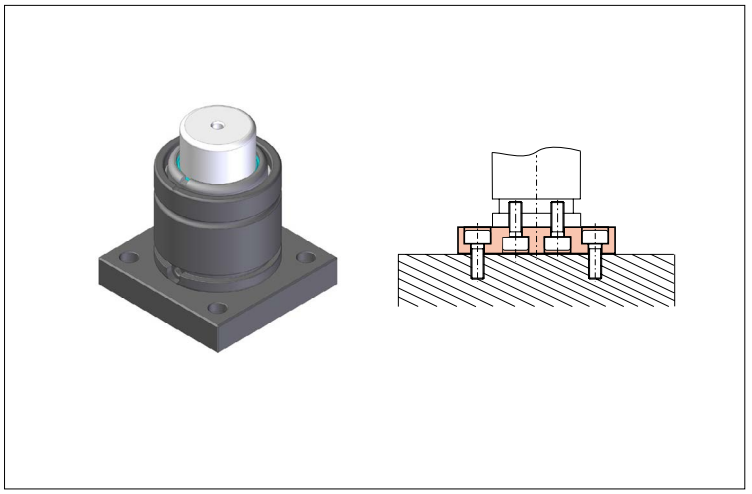

Codice *Code*	A		B		C		D		Ø E		Ø F		Ø G		Ø H		I		L	
	mm	*inch*	mm	*inch*	mm	*inch*	mm	*inch*	mm	*inch*	mm	*inch*	mm	*inch*	mm	*inch*	mm	*inch*	mm	*inch*
FBB 45	70	2.76	50	1.97	20	0.79	20	0.79	9	0.35	15	0.59	15	0.59	9	0.35	12	0.47	12	0.47
FBB 50	75	2.95	56,5	2.22	20	0.79	20	0.79	9	0.35	15	0.59	15	0.59	9	0.35	12	0.47	12	0.47
FBB 63	100	3.94	73,5	2.89	20	0.79	20	0.79	9	0.35	18	0.71	15	0.59	11	0.43	12	0.47	12	0.47

Esempio di ordinazione/*Order example* = FBB 45 (codice/*code*)

FBB

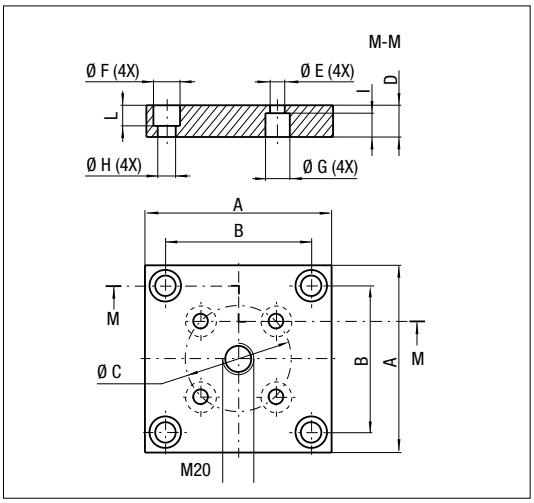

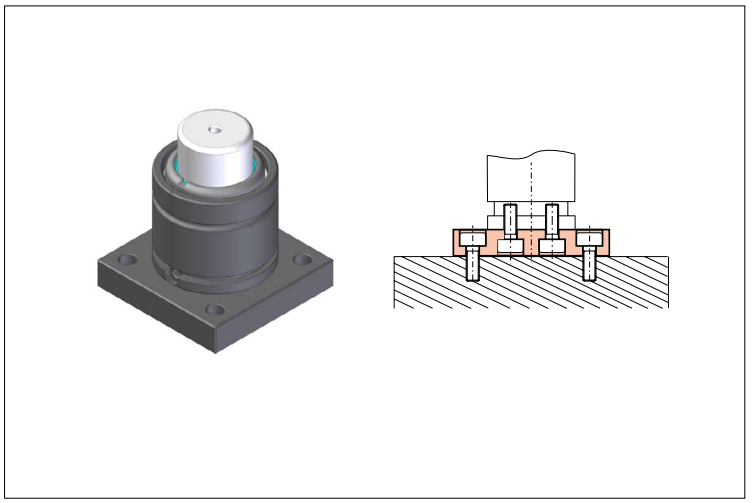

Codice *Code*	A		B		Ø C		D		Ø E		Ø F		Ø G		Ø H		I		L	
	mm	*inch*	mm	*inch*	mm	*inch*	mm	*inch*	mm	*inch*	mm	*inch*	mm	*inch*	mm	*inch*	mm	*inch*	mm	*inch*
FBB 75	100	*3.94*	73,5	*2.89*	40	*1.57*	20	*0.79*	9	*0.35*	18	*0.71*	15	*0.59*	11	*0.43*	12	0.47	14	*0.55*
FBB 95	120	*4.72*	92	*3.62*	60	*2.36*	20	*0.79*	9	*0.35*	20	*0.79*	15	*0.59*	13,5	*0.53*	14	0.55	13	*0.51*
FBB 120	140	*5.51*	109,5	*4.31*	80	*3.15*	20	*0.79*	11	*0.43*	20	*0.79*	18	*0.71*	13,5	*0.53*	15	0.59	13	*0.51*
FBB 150A	190	*7.48*	138	*5.43*	100	*3.94*	20	*0.79*	11	*0.43*	20	*0.79*	18	*0.71*	13,5	*0.53*	15	0.59	13	*0.51*
FBB 195	210	*8.27*	170	*6.69*	120	*4.72*	25	*0.98*	13,5	*0.53*	26	*1.02*	20	*0.79*	17,5	*0.69*	15	0.59	17	*0.67*

Esempio di ordinazione/*Order example* = FBB 75 (codice/*code*)

CF Torino - È vietata la riproduzione, anche parziale, del presente catalogo.

Via Alba, 25 - 10024 Moncalieri (TO) - Italy
Tel. +39 011641121 - Fax +39 0116829188
cftorino@cftorino.it www.cftorino.it

FBC

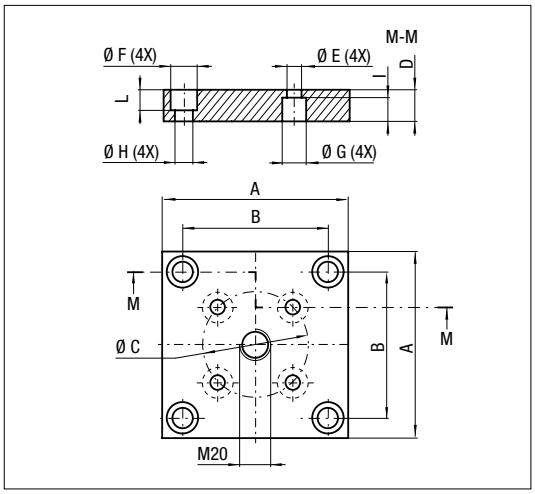

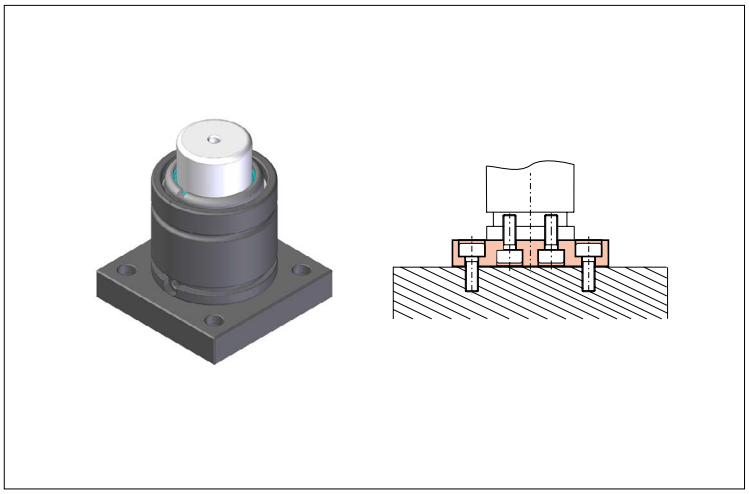

Codice *Code*	A		B		Ø C		D		Ø E		Ø F		Ø G		Ø H		I		L	
	mm	*inch*	mm	*inch*	mm	*inch*	mm	*inch*	mm	*inch*	mm	*inch*	mm	*inch*	mm	*inch*	mm	*inch*	mm	*inch*
FBC 75	100	*3.94*	73,5	*2.89*	40	*1.57*	20	*0.79*	9	*0.35*	18	*0.71*	15	*0.59*	11	*0.43*	12	*0.47*	15	*0.55*

Esempio di ordinazione/*Order example* = FBC 75 (codice/*code*)

FBD

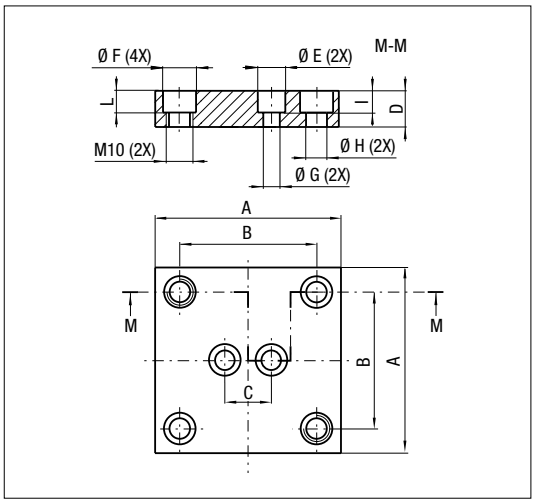

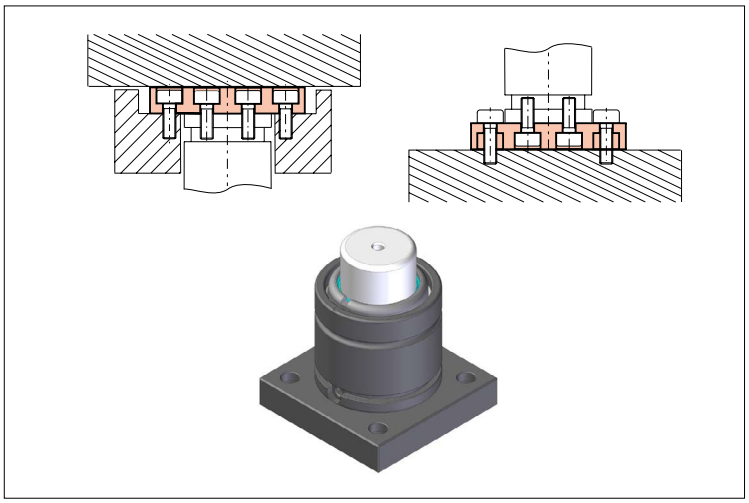

Codice *Code*	A		B		C		D		Ø E		Ø F		Ø G		Ø H		I		L	
	mm	*inch*	mm	*inch*	mm	*inch*	mm	*inch*	mm	*inch*	mm	*inch*	mm	*inch*	mm	*inch*	mm	*inch*	mm	*inch*
FBD 45	70	*2.76*	50	*1.97*	20	*0.79*	20	*0.79*	15	*0.59*	15	*0.59*	9	*0.35*	9	*0.35*	12	*0.47*	12	*0.47*
FBD 50	75	*2.95*	56,5	*2.22*	20	*0.79*	20	*0.79*	15	*0.59*	15	*0.59*	9	*0.35*	9	*0.35*	12	*0.47*	12	*0.47*

Esempio di ordinazione/*Order example* = FBD 45 (codice/*code*)

CF Torino - È vietata la riproduzione, anche parziale, del presente catalogo.

Via Alba, 25 - 10024 Moncalieri (TO) - Italy
Tel. +39 011641121 - Fax +39 0116829188
cftorino@cftorino.it www.cftorino.it

FBD

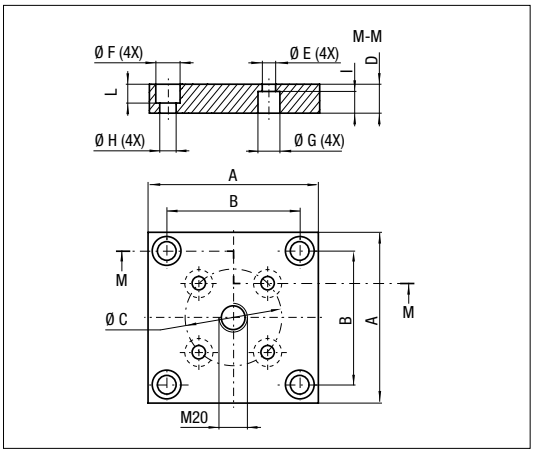

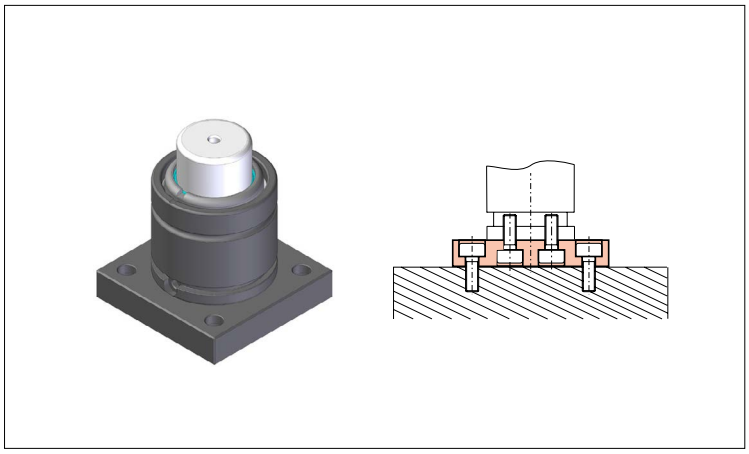

Codice *Code*	A		B		Ø C		D		Ø E		Ø F		Ø G		Ø H		I		L	
	mm	*inch*	mm	*inch*	mm	*inch*	mm	*inch*	mm	*inch*	mm	*inch*	mm	*inch*	mm	*inch*	mm	*inch*	mm	*inch*
FBD 75	100	*3.94*	73,5	*2.89*	40	*1.57*	20	*0.79*	15	*0.59*	18	*0.71*	9	*0.35*	11	*0.43*	12	*0.47*	15	*0.59*
FBD 150	190	*7.48*	138	*5.43*	100	*3.94*	20	*0.79*	18	*0.71*	26	*1.02*	11	*0.43*	17,5	*0.69*	15	*0.59*	17	*0.67*

Esempio di ordinazione/*Order example* = FBD 75 (codice/*code*)

FS2

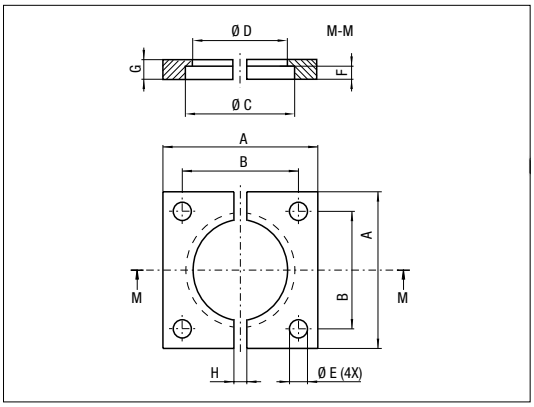

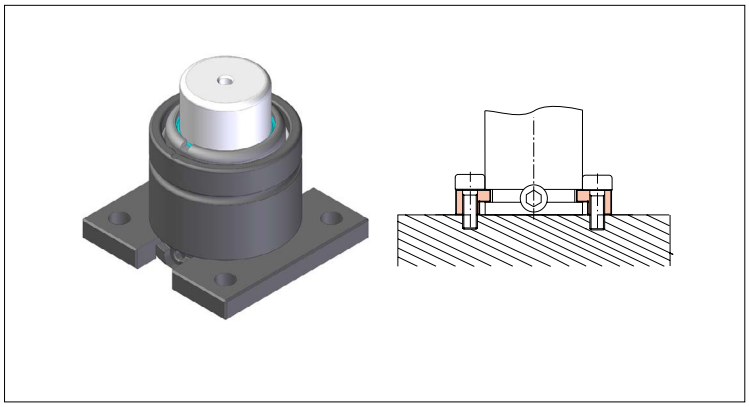

Codice *Code*	A		B		Ø C		Ø D		Ø E		F		G		H	
	mm	*inch*	mm	*inch*	mm	*inch*	mm	*inch*	mm	*inch*	mm	*inch*	mm	*inch*	mm	*inch*
FS2 32	50	*1.97*	35	*1.38*	32,5	*1.28*	28,5	*1.12*	6,6	*0.26*	4	*0.16*	7	*0.28*	5	*0.20*
FS2 38	55	*2.17*	40	*1.57*	38,5	*1.52*	34,5	*1.36*	7	*0.28*	4	*0.16*	7	*0.28*	5	*0.20*
FS2 45	70	*2.76*	50	*1.97*	45,5	*1.79*	41,5	*1.63*	9	*0.35*	4	*0.16*	7	*0.28*	20	*0.79*
FS2 50	75	*2.95*	56,5	*2.22*	50,5	*1.99*	44,5	*1.75*	9	*0.35*	8	*0.31*	12	*0.47*	24	*0.95*
FS2 63	85	*3.35*	63,5	*2.50*	63,5	*2.50*	57,5	*2.26*	11	*0.43*	8	*0.31*	12	*0.47*	24	*0.95*
FS2 75	100	*3.94*	73,5	*2.89*	75,5	*2.97*	68,5	*2.70*	11	*0.43*	8	*0.31*	12	*0.47*	24	*0.95*
FS2 95	120	*4.72*	92	*3.62*	95,5	*3.76*	88,5	*3.48*	13,5	*0.53*	8	*0.31*	12	*0.47*	24	*0.95*
FS2 120	140	*5.51*	109,5	*4.31*	120,5	*4.74*	113,5	*4.47*	13,5	*0.53*	8	*0.31*	12	*0.47*	24	*0.95*
FS2 150	190	*7.48*	138	*5.43*	150,5	*5.93*	143,5	*5.65*	17,5	*0.69*	8	*0.31*	12	*0.47*	24	*0.95*
FS2 195	210	*8.27*	170	*6.69*	195,5	*7.70*	188	*7.40*	17,5	*0.69*	8	*0.31*	13	*0.51*	24	*0.95*

Esempio di ordinazione/*Order example* = FS2 32 (codice/*code*)

CF Torino - È vietata la riproduzione, anche parziale, del presente catalogo.

Via Alba, 25 - 10024 Moncalieri (TO) - Italy
Tel. +39 011641121 - Fax +39 0116829188
cftorino@cftorino.it www.cftorino.it

FS2B

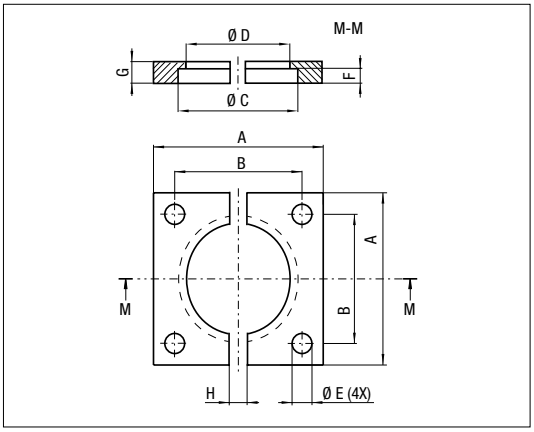

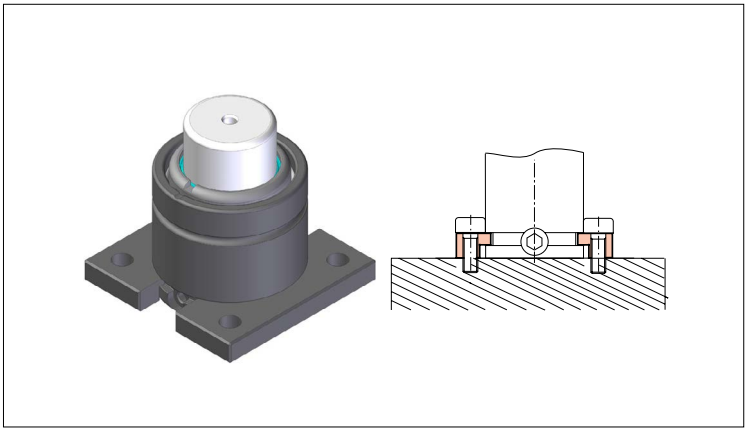

Codice *Code*	A		B		Ø C		Ø D		Ø E		F		G		H	
	mm	*inch*	mm	*inch*	mm	*inch*	mm	*inch*	mm	*inch*	mm	*inch*	mm	*inch*	mm	*inch*
FS2B 32	50	*1.97*	35	*1.38*	32,5	*1.28*	28,5	*1.12*	6,6	*0.26*	4	*0.16*	7	*0.28*	12	*0.47*
FS2B 38	55	*2.17*	40	*1.57*	38,5	*1.52*	34,5	*1.36*	6,6	*0.26*	4	*0.16*	7	*0.28*	12	*0.47*
FS2B 63	100	*3.94*	73,5	*2.89*	64	*2.52*	57,5	*2.60*	11	*0.43*	8	*0.32*	12	*0.47*	24	*0.95*

Esempio di ordinazione/*Order example* = FS2B 32 (codice/*code*)

FS2A

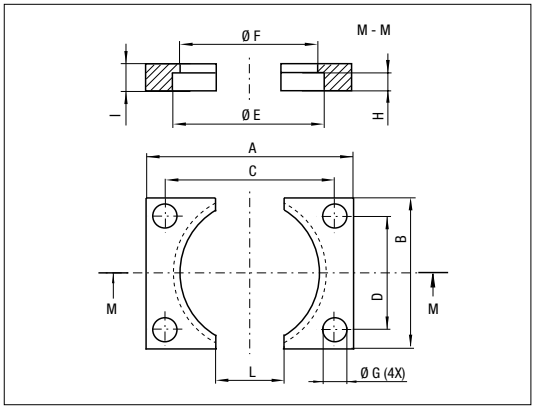

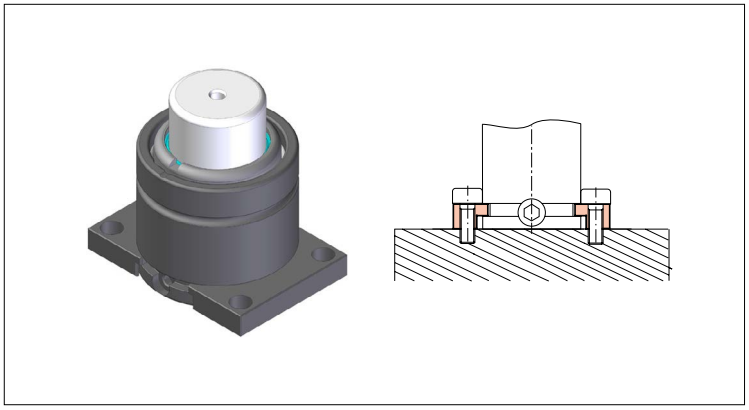

Codice *Code*	A		B		C		D		Ø E		Ø F		Ø G		H		I		L	
	mm	*inch*	mm	*inch*	mm	*inch*	mm	*inch*	mm	*inch*	mm	*inch*	mm	*inch*	mm	*inch*	mm	*inch*	mm	*inch*
FS2A 32	50	*1.97*	27	*1.06*	40	*1.57*	18	*0.71*	32,5	*1.28*	28,5	*1.12*	6,6	*0.26*	4	*0.16*	7	*0.28*	20	*0.79*
FS2A 38	55	*2.17*	33	*1.30*	44	*1.73*	20	*0.79*	38,5	*1.52*	34,5	*1.36*	6,6	*0.26*	4	*0.16*	7	*0.28*	20	*0.79*
FS2A 45	70	*2.76*	40	*1.57*	57	*2.24*	27	*1.06*	45,5	*1.79*	41,5	*1.63*	9	*0.35*	4	*0.16*	7	*0.28*	25	*0.98*
FS2A 50	75	*2.95*	45	*1.77*	62	*2.44*	32	*1.26*	50,5	*1.99*	44,5	*1.75*	9	*0.35*	8	*0.31*	12	*0.47*	25	*0.98*
FS2A 63	85	*3.35*	58	*2.28*	69	*2.72*	42	*1.65*	63,5	*2.5*	57,5	*2.26*	11	*0.43*	8	*0.31*	12	*0.47*	30	*1.18*
FS2A 75	100	*3.94*	70	*2.76*	84	*3.31*	54	*2.13*	75,5	*2.97*	68,5	*2.7*	11	*0.43*	8	*0.31*	12	*0.47*	30	*1.18*
FS2A 95	120	*4.72*	90	*3.54*	100	*3.94*	70	*2.76*	95,5	*3.76*	88,5	*3.48*	13,5	*0.53*	8	*0.31*	12	*0.47*	40	*1.57*
FS2A 120	140	*5.51*	115	*4.53*	120	*4.72*	95	*3.74*	120,5	*4.74*	113,5	*4.47*	13,5	*0.53*	8	*0.31*	12	*0.47*	50	*1.97*
FS2A 150	190	*7.48*	145	*5.71*	165	*6.5*	120	*4.72*	150,5	*5.93*	143,5	*5.65*	17,5	*0.69*	8	*0.31*	12	*0.47*	60	*2.36*
FS2A 195	210	*8.27*	190	*7.48*	185	*7.28*	165	*6.50*	195,5	*7.70*	188	*7.40*	17,5	*0.69*	8	*0.31*	13	*0.51*	80	*3.15*

Esempio di ordinazione/*Order example* = FS2A 32 (codice/*code*)

CF Torino - È vietata la riproduzione, anche parziale, del presente catalogo.

Via Alba, 25 - 10024 Moncalieri (TO) - Italy
Tel. +39 011641121 - Fax +39 0116829188
cftorino@cftorino.it www.cftorino.it

FCQ - FCQC

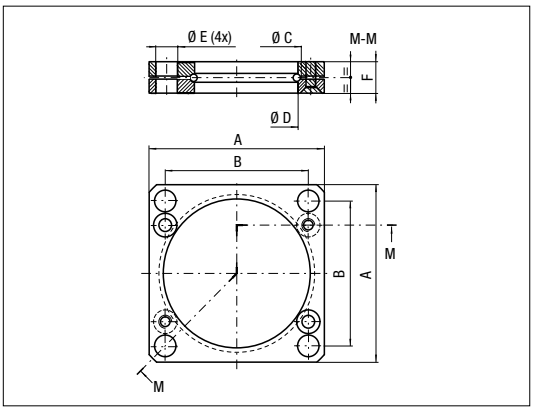

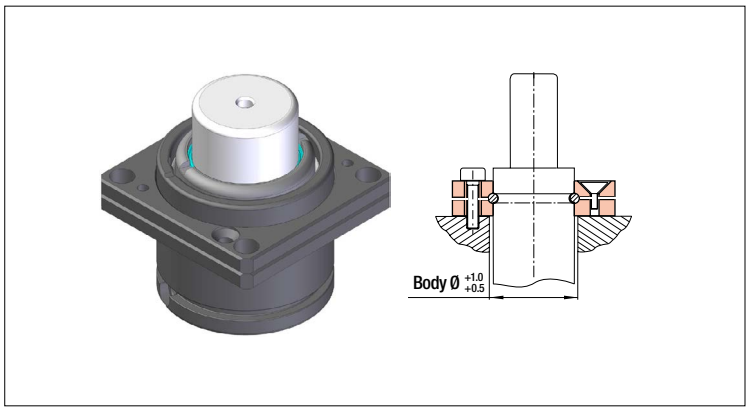

Codice *Code*	A		B		Ø C		Ø D		Ø E		F	
	mm	*inch*	mm	*inch*	mm	*inch*	mm	*inch*	mm	*inch*	mm	*inch*
FCQC 32	45	*1.77*	35	*1.38*	34	*1.34*	32,5	*1.28*	7	*0.28*	9	*0.26*
FCQC 38	52	*2.05*	40	*1.57*	40	*1.57*	38,5	*1.52*	7	*0.28*	9	*0.35*
FCQC 45	64	*2.52*	50	*1.97*	47	*1.85*	45,5	*1.79*	9	*0.35*	13	*0.51*
FCQC 50	70	*2.76*	56,5	*2.22*	54	*2.13*	50,5	*1.99*	9	*0.35*	13	*0.51*
FCQ 63 A	90	*3.54*	73,5	*2.89*	67	*2.64*	63,45	*2.50*	11	*0.43*	16	*0.63*
FCQ 63	80	*3.15*	64	*2.52*	67	*2.64*	63,45	*2.50*	11	*0.43*	16	*0.63*
FCQC 75	90	*3.54*	73,5	*2.89*	80	*3.15*	75,5	*2.97*	11	*0.43*	16	*0.63*
FCQC 95	110	*4.33*	92	*3.62*	100	*3.94*	95,5	*3.76*	13,5	*0.53*	18	*0.71*
FCQC 120	130	*5.12*	109,5	*4.31*	125	*4.92*	120,5	*4.74*	13,5	*0.53*	21	*0.83*
FCQC 150	162	*6.38*	138	*5.43*	155	*6.10*	150,5	*5.93*	17,5	*0.69*	27	*1.06*
FCQC 195	210	*8.27*	170	*6.69*	200	*7.87*	195,5	*7.70*	17,5	*0.69*	27	*1.06*

Esempio di ordinazione/*Order example* = FCQC 32 (codice/*code*)

FS3

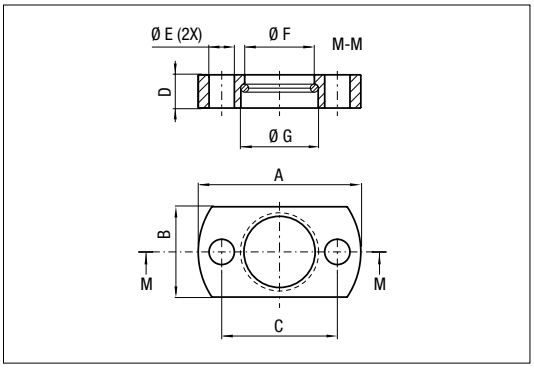

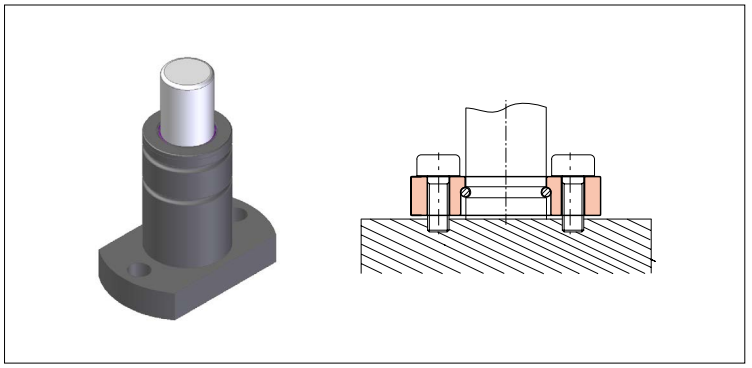

Codice *Code*	A		B		C		D		Ø E		Ø F		Ø G	
	mm	*inch*	mm	*inch*	mm	*inch*	mm	*inch*	mm	*inch*	mm	*inch*	mm	*inch*
FS3 19	45	*1.77*	25	*0.98*	32	*1.26*	9,2	*0.36*	7	*0.28*	19,3	*0.76*	21,4	*0.84*
FS3 25	50	*1.97*	30	*1.18*	38	*1.50*	9,2	*0.36*	7	*0.28*	25,3	*1.00*	27,4	*1.08*

Esempio di ordinazione/*Order example* = FS3 19 (codice/*code*)

CF Torino - È vietata la riproduzione, anche parziale, del presente catalogo.

Via Alba, 25 - 10024 Moncalieri (TO) - Italy
Tel. +39 011641121 - Fax +39 0116829188
cftorino@cftorino.it www.cftorino.it

FC - FCC

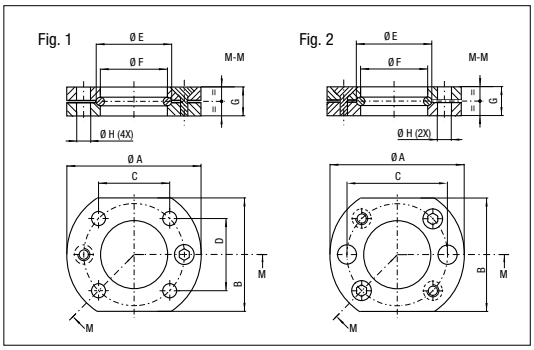

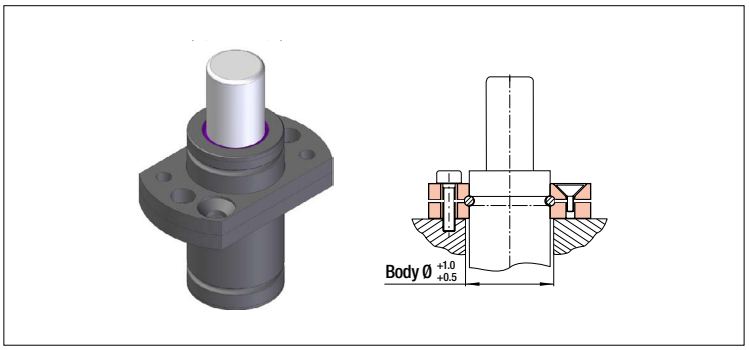

Codice *Code*	Ø A		B		C		D		Ø E		Ø F		G		Ø H		Rif. fig.
	mm	*inch*	mm	*inch*	mm	*inch*	mm	*inch*	mm	*inch*	mm	*inch*	mm	*inch*	mm	*inch*	mm
FC 12 A	34	*1.34*	21	*0.83*	24	*0.94*	-	-	13,7	*0.54*	12,5	*0.49*	9	*0.35*	6,6	*0.26*	Fig. 2
FC 15 A	37	*1.36*	24	*0.94*	27	*1.06*	-	-	16,7	*0.66*	15,5	*0.61*	9	*0.35*	6,6	*0.26*	
FC 19 B	44	*1.73*	25	*0.98*	30	*1.18*	12	*0.47*	21,9	*0.86*	19,5	*0.77*	9	*0.35*	6,6	*0.26*	Fig. 1
FC 25 B	50	*1.97*	30	*1.18*	34	*1.34*	18	*0.71*	27,9	*1.10*	25,5	*1.00*	9	*0.35*	6,6	*0.26*	
FCC 19 A	44	*1.73*	25	*0.98*	32	*1.26*	-	-	21	*0.83*	19,5	*0.77*	9	*0.35*	6,6	*0.26*	Fig. 2
FCC 25 A	50	*1.97*	30	*1.18*	38	*1.50*	-	-	27	*1.06*	25,5	*1.00*	9	*0.35*	6,6	*0.26*	

Esempio di ordinazione/*Order example* = FC 12 A (codice/*code*)

FC - FCC

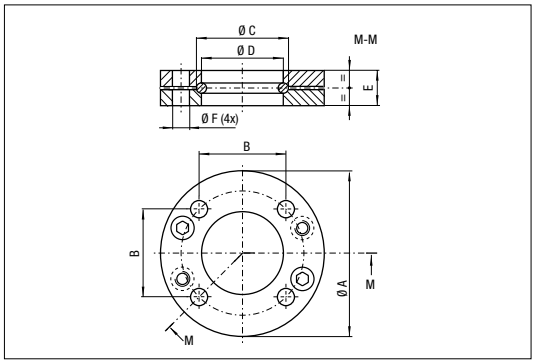

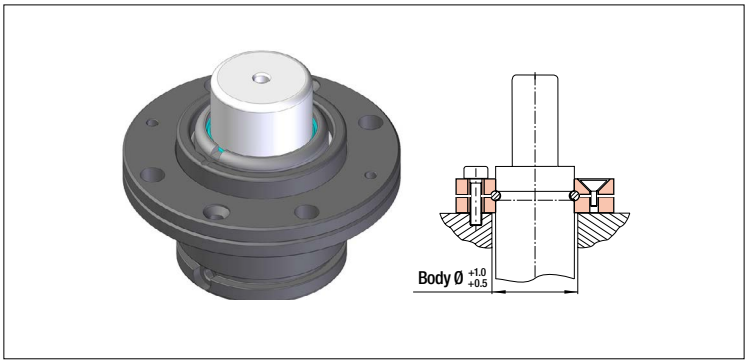

Codice *Code*	A		B		Ø C		Ø D		E		Ø F	
	mm	*inch*	mm	*inch*	mm	*inch*	mm	*inch*	mm	*inch*	mm	*inch*
FC 32 A	60	*2.36*	35	*1.38*	34	*1.34*	32,5	*1.28*	9	*0.35*	7	*0.28*
FC 38 A	68	*2.68*	40	*1.57*	40	*1.57*	38,5	*1.52*	9	*0.35*	7	*0.28*
FC 45 A	86	*3.39*	50	*1.97*	47	*1.85*	45,5	*1.79*	13	*0.51*	9	*0.35*
FC 50 A	95	*3.74*	56,5	*2.22*	54	*2.13*	50,5	*1.99*	13	*0.51*	9	*0.35*
FC 63 A	122	*4.80*	73,5	*2.89*	67	*2.64*	63,5	*2.50*	16	*0.63*	11	*0.43*
FC 75 A	122	*4.80*	73,5	*2.89*	80	*3.15*	75,5	*2.97*	16	*0.63*	11	*0.43*
FC 95 A	150	*5.91*	92	*3.62*	100	*3.94*	95,5	*3.76*	18	*0.71*	13,5	*0.53*
FC 120 A	175	*6.89*	109,5	*4.31*	125	*4.92*	120,5	*4.74*	21	*0.83*	13,5	*0.53*
FC 150 A	220	*8.66*	138	*5.43*	155	*6.10*	150,5	*5.93*	27	*1.06*	17,5	*0.69*
FC 195 A	290	*11.42*	170	*6.69*	200	*7.87*	195,5	*7.70*	27	*1.06*	17,5	*0.69*

Esempio di ordinazione/*Order example* = FC 32 A (codice/*code*)

CF Torino - È vietata la riproduzione, anche parziale, del presente catalogo.

Via Alba, 25 - 10024 Moncalieri (TO) - Italy
Tel. +39 011641121 - Fax +39 0116829188
cftorino@cftorino.it www.cftorino.it

FTP

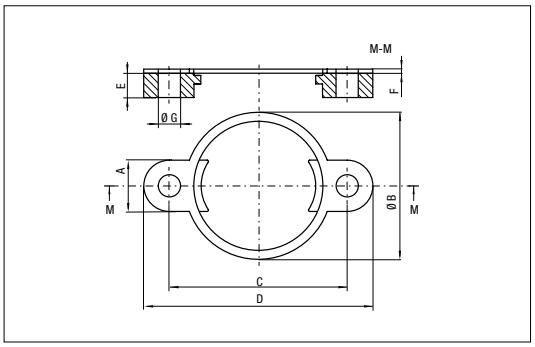

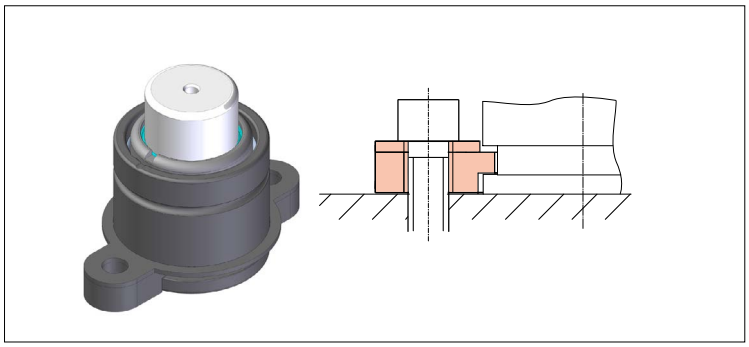

Codice *Code*	A		Ø B		C		D		E		F		Ø G	
	mm	*inch*	mm	*inch*	mm	*inch*	mm	*inch*	mm	*inch*	mm	*inch*	mm	*inch*
FTP 38	20	*0.79*	48	*1.89*	56.6	*2.23*	76.6	*3.02*	7	*0.28*	2,5	*0.10*	7	*0.28*
FTP 45	25	*0.98*	56	*2.20*	70.7	*2.78*	95.7	*3.77*	7	*0.28*	2,5	*0.10*	9	*0.35*
FTP 50	30	*1.18*	61	*2.40*	80	*3.15*	110	*4.33*	14,2	*0.56*	2,5	*0.10*	13	*0.51*
FTP 63	30	*1.18*	73	*2.87*	92	*3.62*	122	*4.80*	14,2	*0.56*	2,5	*0.10*	13	*0.51*
FTP 75	30	*1.18*	86	*3.39*	104	*4.09*	134	*5.28*	14,2	*0.56*	2,5	*0.10*	13	*0.51*
FTP 95	40	*1.57*	106	*4.17*	130	*5.12*	170	*6.69*	14,2	*0.56*	2,5	*0.10*	17	*0.67*
FTP 120	50	*1.97*	131	*5.16*	155	*6.10*	205	*8.07*	14,2	*0.56*	2,5	*0.10*	17	*0.67*
FTP 150	50	*1.97*	170	*6.69*	195	*7.68*	245	*9.65*	14,2	*0.56*	2,5	*0.10*	21	*0.83*

Esempio di ordinazione/*Order example* = FTP 38 (codice/*code*)

FT

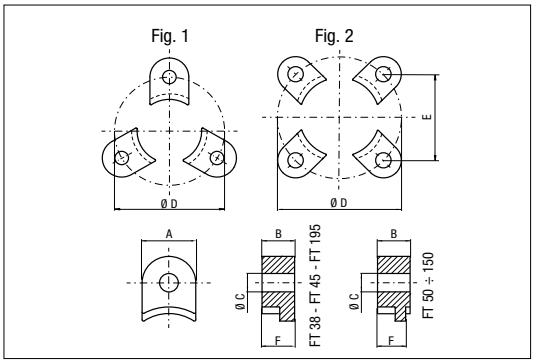

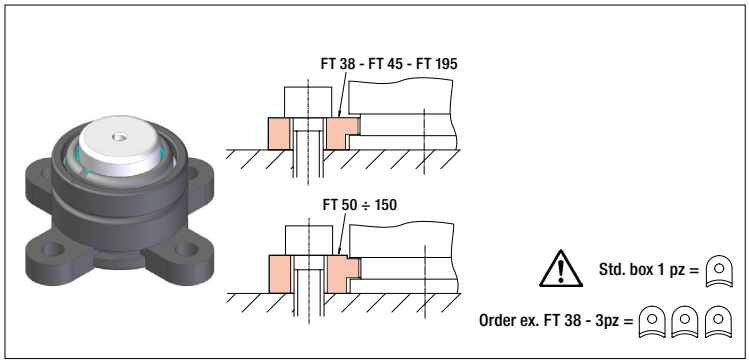

Codice *Code*	A		B		C		Ø D		E		F		Rif. fig.
	mm	*inch*	mm	*inch*	mm	*inch*	mm	*inch*	mm	*inch*	mm	*inch*	
FT 38	20	*0.79*	7	*0.28*	7	*0.28*	56,6	*2.23*	-	-	7	*0.28*	Fig. 1
FT 45	25	*0.98*	7	*0.28*	9	*0.35*	70,7	*2.78*	-	-	7	*0.28*	
FT 50	30	*1.18*	14,2	*0.56*	13	*0.51*	80	*3.15*	-	-	13	*0.51*	
FT 63	30	*1.18*	14,2	*0.56*	13	*0.51*	92	*3.62*	65	*2.56*	13	*0.51*	Fig. 2
FT 75	30	*1.18*	14,2	*0.56*	13	*0.51*	104	*4.09*	73,5	*2.89*	13	*0.51*	
FT 95	40	*1.57*	14,2	*0.56*	17	*0.67*	130	*5.12*	92	*3.62*	13	*0.51*	
FT 120	50	*1.97*	14,2	*0.56*	17	*0.67*	155	*6.1*	109,5	*4.31*	13	*0.51*	
FT 150	50	*1.97*	14,2	*0.56*	21	*0.83*	195	*7.68*	138	*5.43*	13	*0.51*	
FT 195	58	*2.28*	16	*0.63*	21	*0.83*	240	*9.45*	169	*6.65*	16	*0.63*	

Esempio di ordinazione/*Order example* = FT 38 (codice/*code*)

CF Torino - È vietata la riproduzione, anche parziale, del presente catalogo.

Via Alba, 25 - 10024 Moncalieri (TO) - Italy
Tel. +39 011641121 - Fax +39 0116829188
cftorino@cftorino.it www.cftorino.it

FSA - FSF

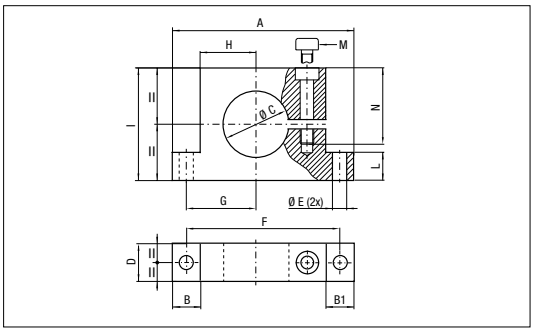

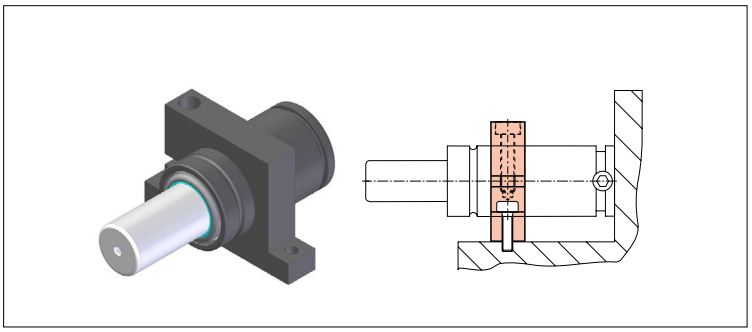

Codice *Code*	A		B		B1		Ø C		D		Ø E		F		G		H		I		L		M	N	
	mm	*inch*	mm	*inch*	mm	*inch*	mm	*inch*	mm	*inch*	mm	*inch*	mm	*inch*	mm	*inch*	mm	*inch*	mm	*inch*	mm	*inch*		mm	*inch*
FSA 32	90	*3.54*	18	*0.71*	18	*0.71*	32	*1.26*	20	*0.79*	9	*0.35*	72	*2.83*	31	*1.22*	22	*0.87*	45	*1.77*	15	*0.59*	*M8*	39	*1,54*
FSF 32	90	*3.54*	18	*0.71*	18	*0.71*	32	*1.26*	30	*1.18*	8,5	*0.33*	72	*2.83*	31	*1.22*	22	*0.87*	45	*1.77*	15	*0.59*	*M8*	40	*1,57*
FSA 38	95	*3.74*	18	*0.71*	18	*0.71*	38	*1.50*	20	*0.79*	9	*0.35*	77	*3.03*	34	*1.34*	25	*0.98*	55	*2.17*	15	*0.59*	*M8*	45	*1,77*
FSF 38	95	*3.74*	17	*0.67*	19	*0.75*	38	*1.50*	30	*1.18*	8,5	*0.33*	77	*3.03*	34	*1.34*	25	*0.98*	55	*2.17*	15	*0.59*	*M8*	46	*1,81*
FSA 45	100	*3.94*	18	*0.71*	18	*0.71*	45	*1.77*	20	*0.79*	9	*0.35*	82	*3.23*	37	*1.46*	28	*1.10*	60	*2.36*	15	*0.59*	*M8*	45	*1,77*
FSF 45	100	*3.94*	18	*0.71*	18	*0.71*	45	*1.77*	30	*1.18*	8,5	*0.33*	82	*3.23*	37	*1.46*	28	*1.10*	60	*2.36*	15	*0.59*	*M8*	52	*2,05*
FSA 50	130	*5.12*	20	*0.79*	20	*0.79*	50	*1.97*	30	*1.18*	9	*0.35*	110	*4.33*	50	*1.97*	40	*1.57*	80	*3.15*	20	*0.79*	*M8*	55	*2,17*
FSA 75	160	*6.30*	22,5	*0.89*	22,5	*0.89*	75	*2.95*	30	*1.18*	11	*0.43*	137	*5.39*	63,5	*2.50*	52,5	*2.07*	105	*4.13*	20	*0.79*	*M10*	80	*3,15*
FSA 95	195	*7.68*	25	*0.98*	25	*0.98*	95	*3.74*	30	*1.18*	13,5	*0.53*	170	*6.69*	80	*3.15*	67,5	*2.66*	125	*4.92*	20	*0.79*	*M12*	99,5	*3,92*
FSA 120	220	*8.66*	27,5	*1.08*	27,5	*1.08*	120	*4.72*	30	*1.18*	13,5	*0.53*	195	*7.68*	92,5	*3.64*	77,5	*3.05*	148	*5.83*	20	*0.79*	*M12*	106	*4,17*
FSA 150	260	*10.24*	30	*1.18*	30	*1.18*	150	*5.91*	30	*1.18*	13,5	*0.53*	230	*9.06*	110	*4.33*	95	*3.74*	200	*7.87*	20	*0.79*	*M12*	138	*5,43*

Esempio di ordinazione/*Order example* = FSA 32 (codice/*code*)

FSB - FSC - FSD

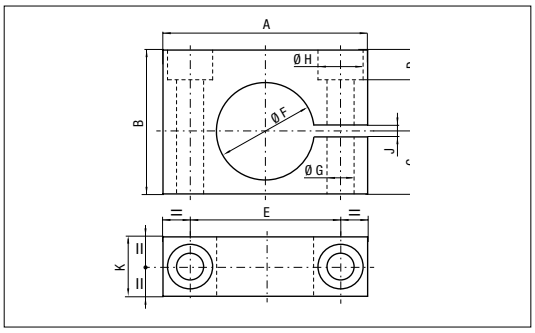

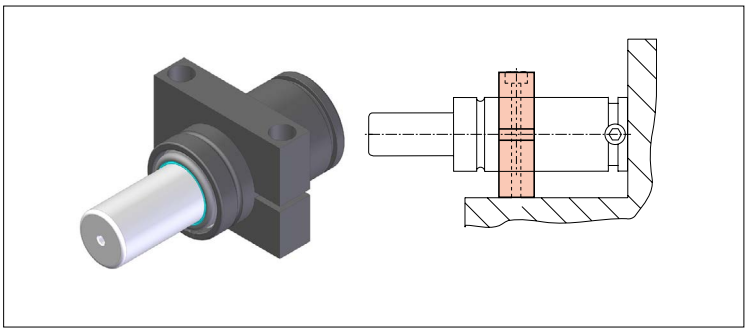

Codice *Code*	A		B		C		D		E		Ø F		Ø G		Ø H		J		K	
	mm	*inch*	mm	*inch*	mm	*inch*	mm	*inch*	mm	*inch*	mm	*inch*	mm	*inch*	mm	*inch*	mm	*inch*	mm	*inch*
FSB 32	80	*3.15*	63	*2.48*	38,5	*1.52*	18	*0.71*	56	*2.20*	32	*1.26*	10,5	*0.41*	17	*0.67*	6	0.24	25	0.98
FSD 32	68	*2.68*	48	*1.89*	20,9	*0.82*	10	*0.39*	50	*1.97*	32,5	*1.28*	9	*0.35*	15	*0.59*	4	0.16	20	0.79
FSD 38	74	*2.91*	54	*2.13*	23,9	*0.94*	16	*0.63*	54	*2.13*	38,5	*1.52*	9	*0.35*	15	*0.59*	4	0.16	20	0.79
FSD 45	80	*3.15*	60	*2.36*	27,5	*1.08*	22	*0.87*	60	*2.36*	45,5	*1.79*	9	*0.35*	15	*0.59*	4	0.16	20	0.79
FSD 50	90	*3.54*	70	*2.76*	30	*1.18*	25	*0.98*	68	*2.68*	50,5	*1.99*	11	*0.43*	18	*0.71*	5	0.20	30	1.18
FSC 63	105	*4.13*	80	*3.15*	40	*1.57*	11	*0.43*	80	*3.15*	63	*2.48*	10,5	*0.41*	17	*0.67*	10	0.39	30	1.18
FSD 63	108	*4.25*	82	*3.23*	36,5	*1.44*	27	*1.06*	84	*3.31*	63,5	*2.50*	11	*0.43*	18	*0.71*	5	0.20	30	1.18
FSD 75	125	*4.92*	94	*3.70*	42	*1.65*	32	*1.26*	100	*3.94*	75,5	*2.97*	13,5	*0.53*	20	*0.79*	5	0.20	30	1.18
FSD 95	140	*5.51*	115	*4.53*	52,5	*2.07*	33	*1.30*	115	*4.53*	95,5	*3.76*	13,5	*0.53*	20	*0.79*	5	0.20	30	1.18
FSD 120	170	*6.69*	140	*5.51*	65	*2.56*	58	*2.28*	145	*5.71*	120,5	*4.74*	13,5	*0.53*	20	*0.79*	7	0.28	30	1.18
FSD 150	200	*7.87*	170	*6.69*	80	*3.15*	68	*2.68*	175	*6.89*	150,5	*5.93*	13,5	*0.53*	20	*0.79*	7	0.28	30	1.18

Esempio di ordinazione/*Order example* = FSB 32 (codice/*code*)

CF Torino - È vietata la riproduzione, anche parziale, del presente catalogo.

Via Alba, 25 - 10024 Moncalieri (TO) - Italy
Tel. +39 011641121 - Fax +39 0116829188
cftorino@cftorino.it www.cftorino.it

FSE

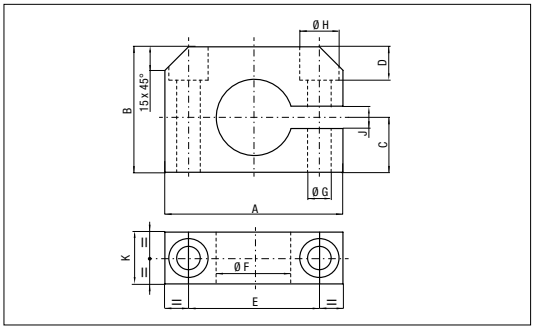

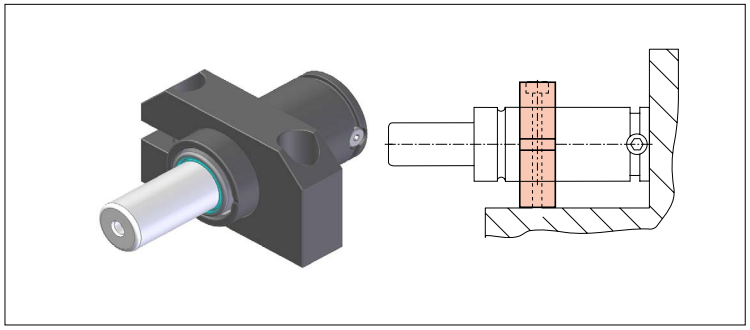

Codice *Code*	A		B		C		D		E		Ø F		Ø G		Ø H		J		K	
	mm	*inch*	mm	*inch*	mm	*inch*	mm	*inch*	mm	*inch*	mm	*inch*	mm	*inch*	mm	*inch*	mm	*inch*	mm	*inch*
FSE 45	100	*3.94*	60	*2.36*	30	*1.18*	20	*0.79*	70	*2.76*	45,3	*1.78*	11	*0.43*	18	*0.71*	10	0.39	25	*0.98*

Esempio di ordinazione/*Order example* = FSE 45 (codice/*code*)

FSE

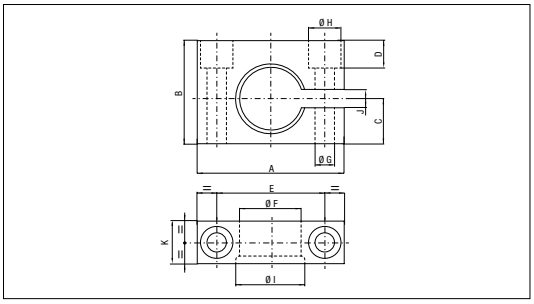

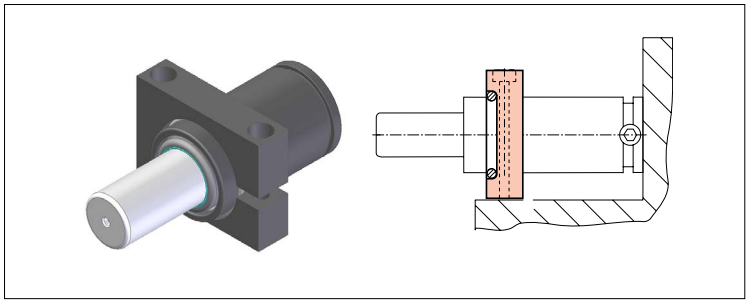

Codice *Code*	A		B		C		D		E		Ø F		Ø G		Ø H		Ø I		J		K	
	mm	*inch*	mm	*inch*	mm	*inch*	mm	*inch*	mm	*inch*	mm	*inch*	mm	*inch*	mm	*inch*	mm	*inch*	mm	*inch*	mm	*inch*
FSE 50	90	*3.54*	70	*2.76*	30	*1.18*	25	*0.98*	68	*2.68*	50,3	*1.98*	11	*0.43*	18	*0.71*	54,1	*2.13*	10	*0.39*	30	*1.18*
FSE 75	125	*4.92*	94	*3.70*	42	*1.65*	19	*0.75*	100	*3.94*	75,3	*2.96*	13	*0.51*	20	*0.79*	80,1	*3.15*	10	*0.39*	30	*1.18*
FSE 95	140	*5.51*	115	*4.53*	52.5	*2.07*	40	*1.57*	115	*4.53*	95,3	*3.75*	13	*0.51*	20	*0.79*	100,1	*3.94*	10	*0.39*	30	*1.18*

Esempio di ordinazione/*Order example* = FSE 50 (codice/*code*)

R

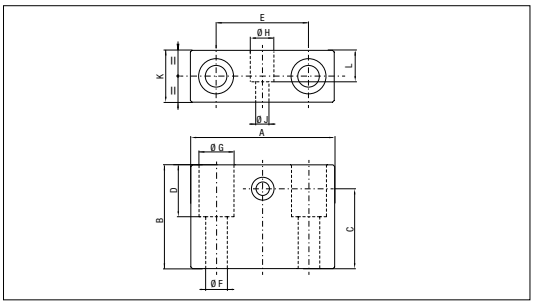

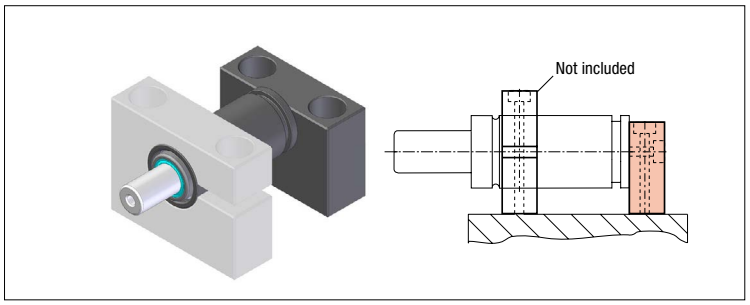

Codice *Code*	A		B		C		D		E		Ø F		Ø G		Ø H		Ø J		L		K	
	mm	*inch*	mm	*inch*	mm	*inch*	mm	*inch*	mm	*inch*	mm	*inch*	mm	*inch*	mm	*inch*	mm	*inch*	mm	*inch*	mm	*inch*
R 32 A	70	*2.76*	50	*1.97*	38,5	*1.52*	25	*0.98*	45	*1.77*	10,5	*0.41*	17	*0.67*	11	*0.43*	6,5	*0.26*	15	*0.59*	25	*0.98*

Esempio di ordinazione/*Order example* = R 32 A (codice/*code*)

CF Torino - È vietata la riproduzione, anche parziale, del presente catalogo.

Via Alba, 25 - 10024 Moncalieri (TO) - Italy
Tel. +39 011641121 - Fax +39 0116829188
cftorino@cftorino.it www.cftorino.it

R

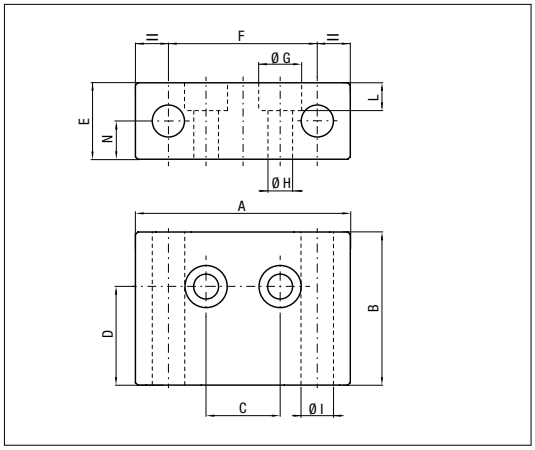

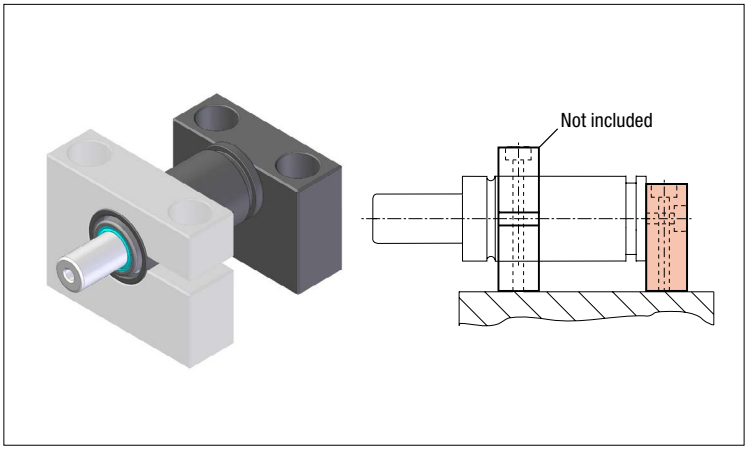

Codice *Code*	A		B		C		D		E		F		Ø G		Ø H		L		ØI		N	
	mm	*inch*	mm	*inch*	mm	*inch*	mm	*inch*	mm	*inch*	mm	*inch*	mm	*inch*	mm	*inch*	mm	*inch*	mm	*inch*	mm	*inch*
R 38 A	60	*2.36*	38	*1.50*	18	*0.71*	23,9	*0.94*	28	*1.10*	40	*1.57*	14	*0.55*	9	*0.35*	10	0.39	9	0.35	12	0,47
R 50 A	65	*2.56*	45	*1.77*	20	*0.79*	30	*1.18*	28	*1.10*	44	*1.73*	14	*0.55*	9	*0.35*	10	0.39	11	0.43	13	0,51
R 75 A	80	*3.15*	45	*1.77*	28,3	*1.11*	27,8	*1.09*	28	*1.10*	57	*2.24*	14	*0.55*	9	*0.35*	10	0.39	14	0.55	12	0,47
R 95 A	95	*3.74*	45	*1.77*	42,4	*1.67*	31,2	*1.23*	28	*1.10*	70	*2.76*	14	*0.55*	9	*0.35*	10	0.39	14	0.55	15	0,59

Esempio di ordinazione/*Order example* = R 38 A (codice/*code*)

DM - DI

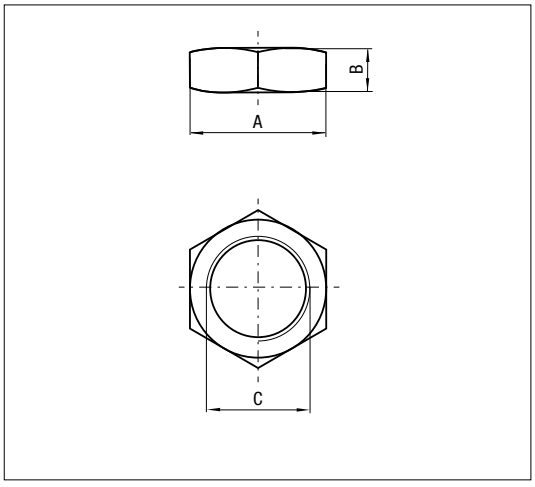

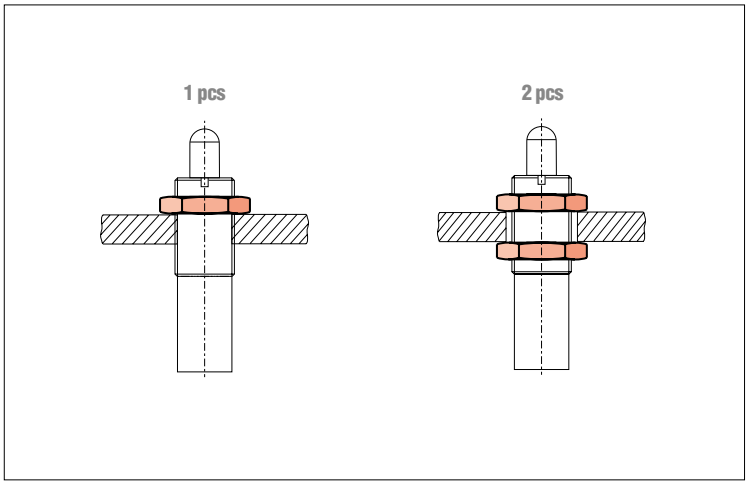

Codice *Code*	*Reference to standards*	A	B		C
			mm	*inch*	
DM 16	0-28	S24	8	*0.31*	M 16 x 1,5
39DM16X2A	0	S24	8	*0.31*	M 16 x 2
39DI5/8-11A	0	S26	9	*0.36*	5/8" - 11 UNC
DM 24	0-28	S36	10	*0.39*	M 24 x 1,5
DI 1" - 8	0	S38	14	*0.55*	1" - 8

Esempio di ordinazione/*Order example* = DM 16 (codice/*code*)

CF Torino - È vietata la riproduzione, anche parziale, del presente catalogo.

Via Alba, 25 - 10024 Moncalieri (TO) - Italy
Tel. +39 011641121 - Fax +39 0116829188
cftorino@cftorino.it www.cftorino.it

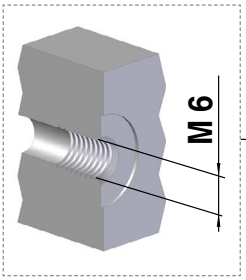

FLEXFLOW - CONNECTIONS
S12,65x1,5



TMA



Low gas flow

MICRO - CONNECTIONS
M8x1

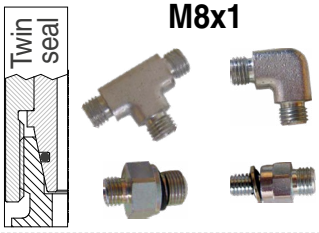

TSM



Low gas flow

JIC 37°- CONNECTIONS
7/16"-20 UNF



TNC



High gas flow

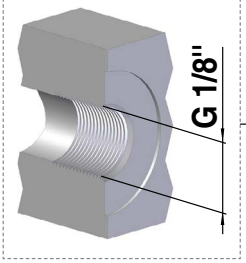

ORFS - CONNECTIONS
9/16"-18 UNF

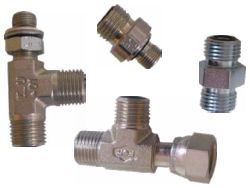

HY 400



High gas flow

EO - 24° - CONNECTIONS
M12x1,5

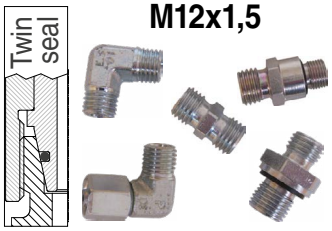

HY 500



High gas flow

CF Torino - È vietata la riproduzione, anche parziale, del presente catalogo.

Via Alba, 25 - 10024 Moncalieri (TO) - Italy
Tel. +39 011641121 - Fax +39 0116829188
cftorino@cftorino.it www.cftorino.it

Pannello di controllo 39CP01A

Control panel 39CP01A

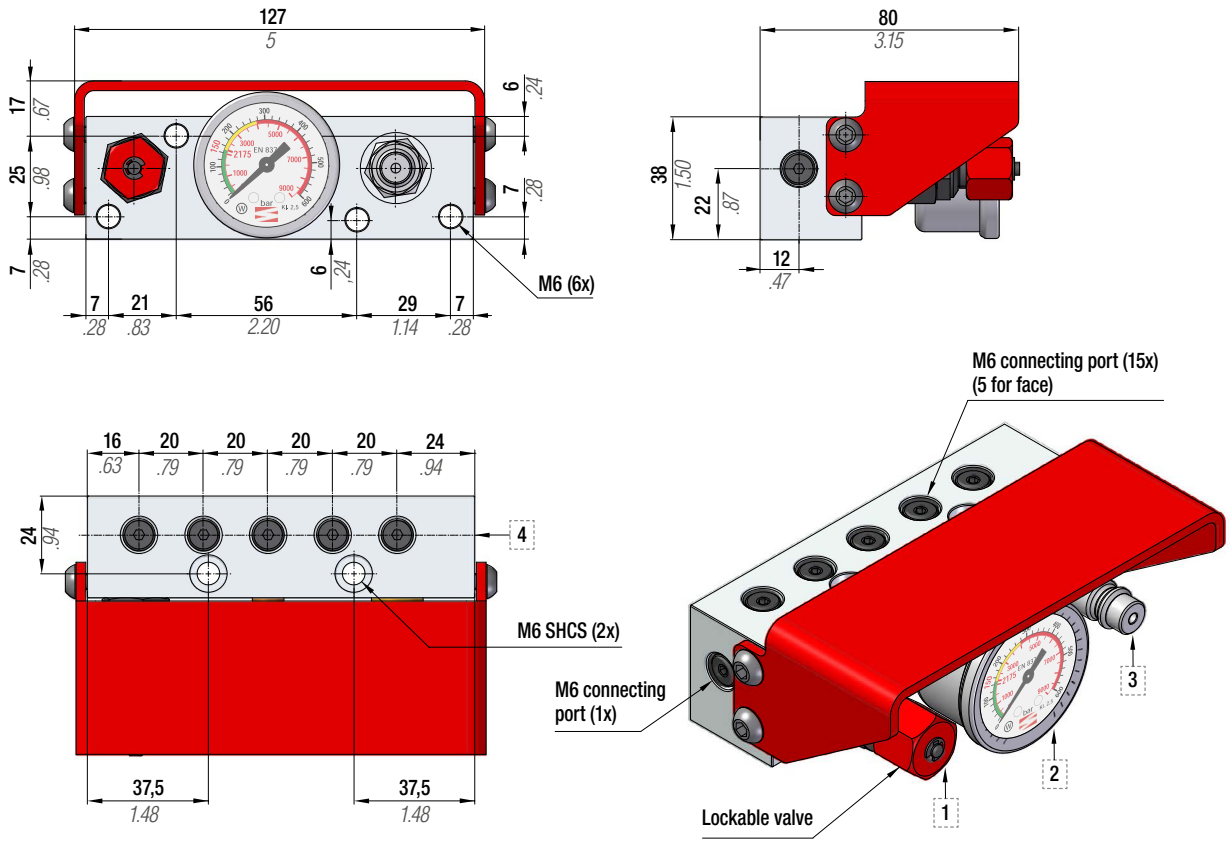

Micro pannello di controllo composto da base in alluminio, manometro, valvola per caricamento e scaricamento, tappo di rottura sovrappressione e protezione in acciaio. Idoneo per le gestione di impianti collegati realizzati con micro hose e micro connections. 16 uscite M6.

Micro control panel with aluminium base, gauge, charging and discharging valve, overpressure rupture plug and steel protection. Suitable for hose systems equipped with micro hose and micro connections. 16 M6 ports.

1	2	3	4
Valvola di scarico *Discharging valve*	Manometro 0÷ 620 bar *Pressure gauge 0÷620 bar*	Innesto rapido di caricamento Cejn *Quick coupling* *for charging Cejn*	Tappo di rottura sovrappressione *Over pressure* *rupture plug*

Codice *Code*	Manometro *Pressure gauge*	Tappo di rottura *Rupture Plug*	Easy Manifold *Easy Manifold*	Angolo posizione manometro *Gauge Angle position*	
				0°*	180°
39CP01A-...	bar/psi	•	•	–	180

Esempio di ordinazione/*Order example* =
39CP01A-180 (codice/*code* + Angolo posizione manometro/*Gauge angle position*)

*Visibile nel disegno. *Visible in the drawing.*

CF Torino - È vietata la riproduzione, anche parziale, del presente catalogo.

Via Alba, 25 - 10024 Moncalieri (TO) - Italy
Tel. +39 011641121 - Fax +39 0116829188
cftorino@cftorino.it www.cftorino.it

Pannello di controllo 39CPVC

Control panel 39CPVC

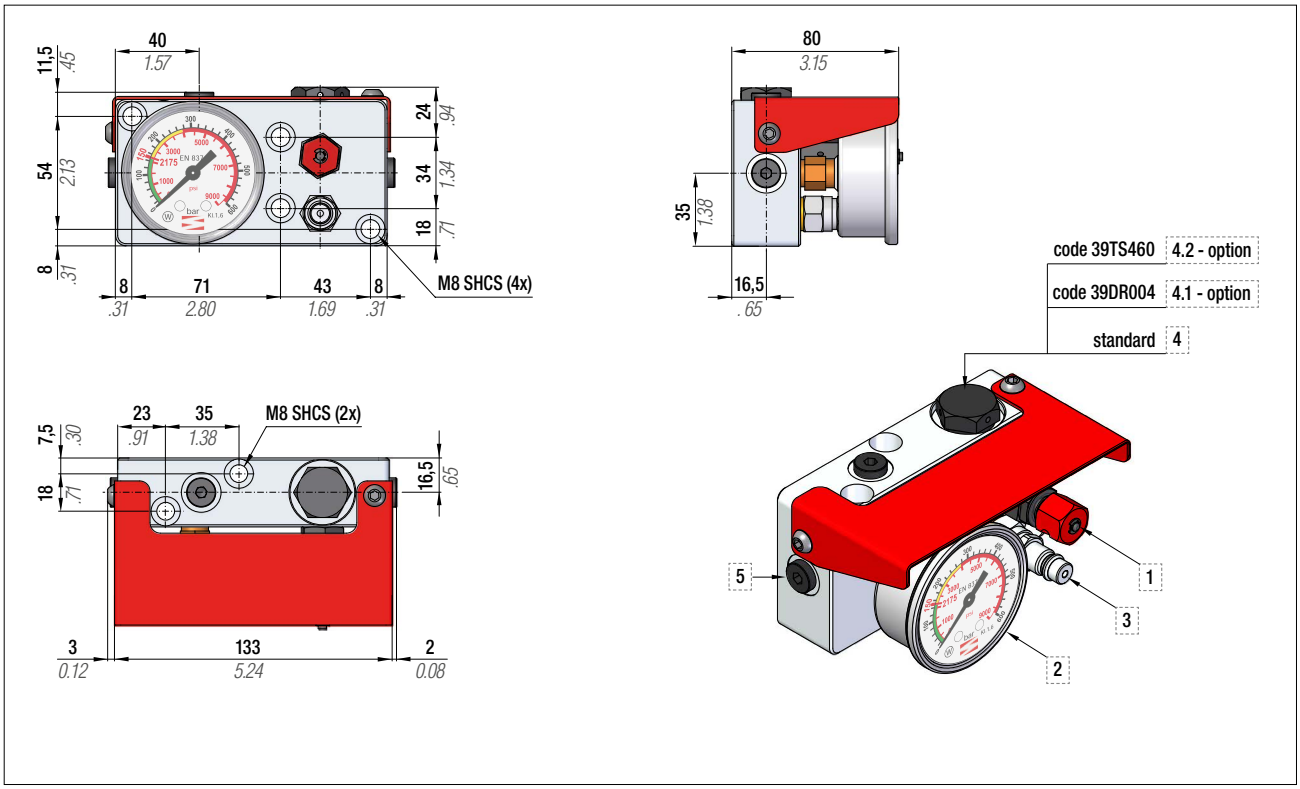

Pannello standard per caricamento, regolazione, scaricamento e controllo della pressione nel sistema collegato. Consiste in una base provvista di manometro, valvola di caricamento e scaricamento, 3 uscite, protezione in acciaio. Può essere equipaggiato con disco di rottura (opzionale).

Standard control panel to charge, adjust and check the pressure in the connected system. It consists of a plate with pressure gauge, charging and discharging valve, 3 outlets, steel case and can be equipped with a rupture disc (optional).

1	2	3
Valvola di scarico *Discharging valve*	Manometro 0÷ 620 bar *Pressure gauge 0÷620 bar*	Innesto rapido di caricamento Cejn *Quick coupling* *for charging Cejn*

4	4.1	4.2	5
Tappo di chiusura M20 *Closing plug M20*	Tappo di rottura sovrappressione *Over pressure* *rupture plug*	Tappo di sicurezza sovrapressione CE *Overpressure safety* *plug CE*	Fori di collegamento 1/8"G (4x) *1/8"G connecting* *ports (4x)*

code: 39TS460

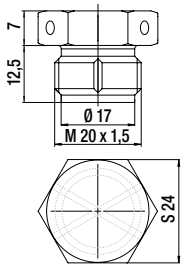

Codice *Code*	Manometro *Pressure gauge*	Tappo di rottura *Rupture Plug*	Easy Manifold *Easy Manifold*	Angolo posizione manometro *Gauge Angle position*	
				0°*	180°
39CPVC-...	bar/psi	–	●	–	180
39CPVC-... + 39DR004	bar/psi	●	●	–	180
39CPVC-... + 39TS460	bar/psi	●	●	–	180

Esempio di ordinazione/*Order example* =
39CPVC-180 (codice/*code* + Angolo posizione manometro/*Gauge angle position*)

*Visibile nel disegno. *Visible in the drawing.*

CF Torino - È vietata la riproduzione, anche parziale, del presente catalogo.

Via Alba, 25 - 10024 Moncalieri (TO) - Italy
Tel. +39 011641121 - Fax +39 0116829188
cftorino@cftorino.it www.cftorino.it

Pannello di controllo 39MCPC/CP19A

Control panel 39MCPC/CP19A

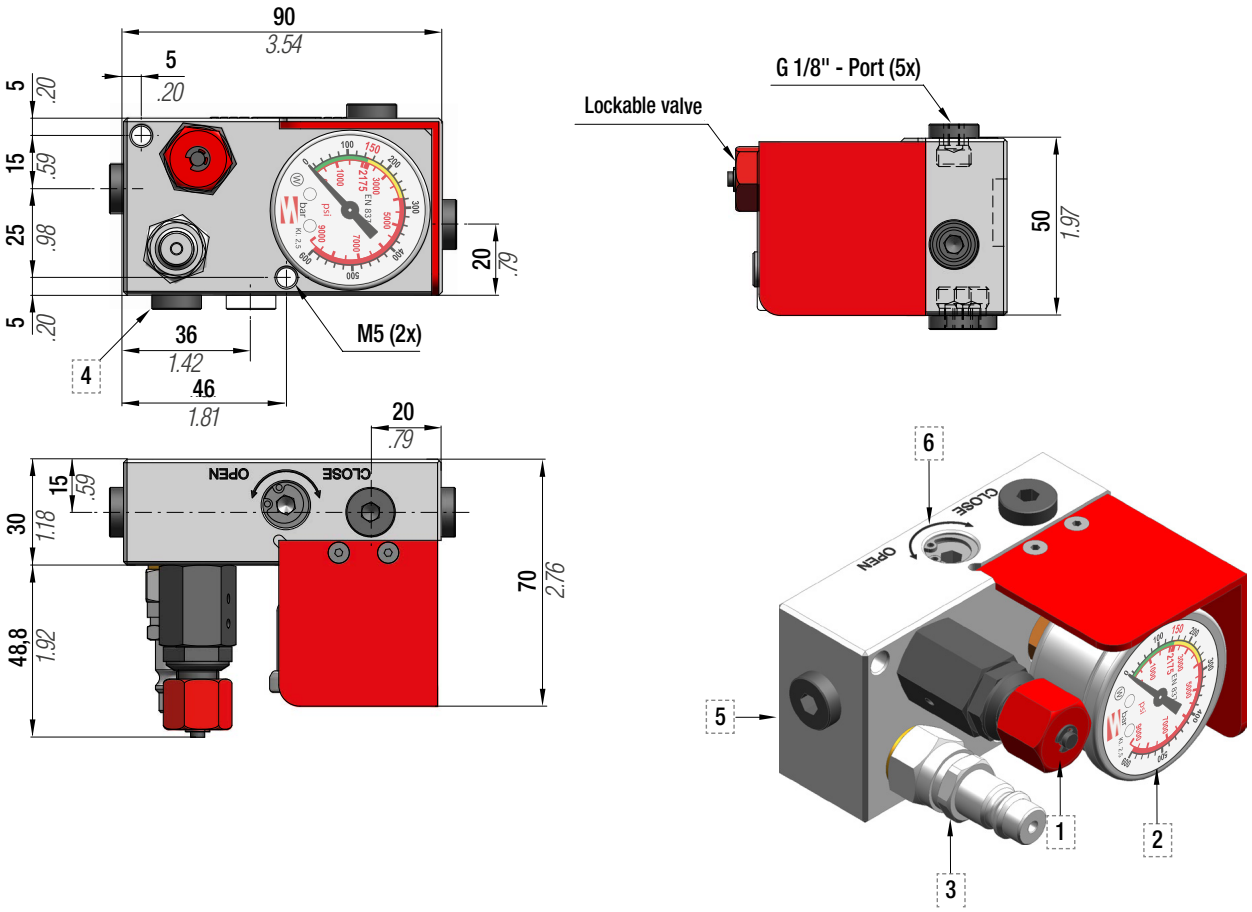

Il mini pannello di controllo Special Springs, grazie a un design miniaturizzato e unico, offre una grande flessibilità d'uso che aumenta con le unità addizionali AUMCP. Consiste in un blocchetto di alluminio provvisto di manometro, valvola di caricamento e scaricamento, 4 uscite, valvola d'intercettazione e tappo di rottura sovrappressione.

The Special Springs mini control panel, thanks to its unique miniaturized design, offers wide flexibility of use, increased when combined with additional AUMCP units. It consists of a aluminium block with pressure gauge, charging and discharging valve, 4 outlets, on-off valve and overpressure rupture plug.

1	2	3	4	5	6
Valvola di scarico *Discharging valve*	Manometro 0÷ 620 bar *Pressure gauge* *0÷620 bar*	Innesto rapido di caricamento Cejn *Quick coupling* *for charging Cejn*	Tappo di rottura sovrappressione *Over pressure* *rupture plug*	Fori di collegamento 1/8"G (5x) *1/8"G connecting* *ports (5x)*	Valvola di intercettazione *Shut off valve*

Codice *Code*	Manometro *Pressure gauge*	Tappo di rottura *Rupture Plug*	Valvola di intercettazione *Shut off valve*	Easy Manifold *Easy Manifold*	Angolo posizione manometro *Gauge Angle position*		
					0°*	180°	270°
39MCPC-...	bar/psi	●	●	●	–	180	270
39CP19A-...	bar/psi	●	–	●	–	180	270

Esempio di ordinazione/*Order example* =
39MCPC-270 (codice/*code* + Angolo posizione manometro/*Gauge angle position*)

*Visibile nel disegno. *Visible in the drawing.*

CF Torino - È vietata la riproduzione, anche parziale, del presente catalogo.

Via Alba, 25 - 10024 Moncalieri (TO) - Italy
Tel. +39 011641121 - Fax +39 0116829188
cftorino@cftorino.it www.cftorino.it

Blocchi elastici per stoccaggio stampi

Spring relief blocks for tools

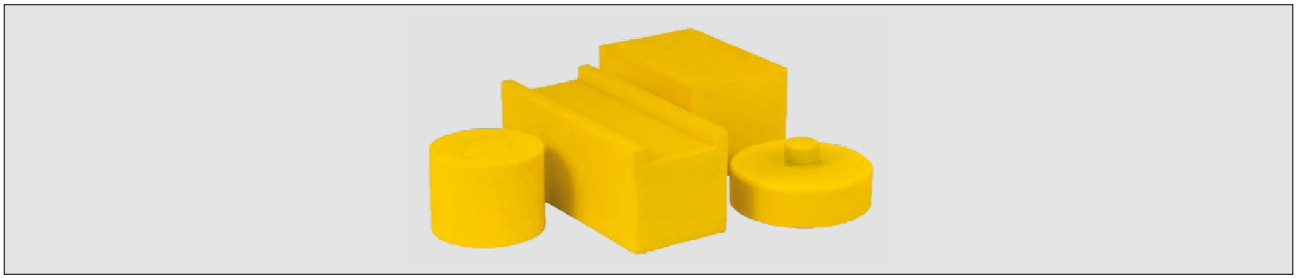

Sicurezza per operatori e macchinari

Campo di applicazione

I gruppi di molle degli stampi devono essere alleggeriti durante lo stoccaggio. Questo si può ottenere con vari tipi di „distanziatori", in legno, metallo, o materiali plastici vari. Se questi distanziatori non vengono rimossi dallo stampo prima della messa in funzione della pressa, le sollecitazioni che ne derivano possono farli piegare, rompere, o farli esplodere. Questo rappresenta un potenziale pericolo per gli operatori addetti al funzionamento delle presse.

I vantaggi in sintesi

- Nessuna rottura - nessun rischio di schegge!
- In caso di collisione: nessun danno allo stampo .
- Nessuna rottura anche se il distanziale di sicurezza è posizionato in un incavo dello stampo.
- Colore ben identificabile: giallo.
- Nessuna lavorazione o pretrattamento necessario.
- Deformazione completa della superficie senza rottura.
- Non soggetto a ispezioni annuali TÜV.
- Pressione superficiale fino a 12 N/mm2 senza deformazione.
- Installazione semplice.
- Diverse dimensioni disponibili a magazzino, anche pezzi finiti secondo gli standard industriali.
- Diverse lunghezze disponibili, anche tagliate a misura.

Blocchi elastici PRIMA e DOPO una sollecitazione accidentale della pressa

Spring relief block BEFORE and AFTER unintentional strain in a press

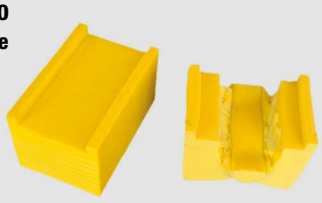

Blocchi elastici per stoccaggio stampi

alpharim yellow è stato sviluppato appositamente per questo tipo di applicazione e – oltre a svolgere la funzionalità richiesta – offre in aggiunta proprietà completamente nuove in termini di sicurezza, testate ormai da molti anni.

Varianti disponibili

1. Come da standard industriali.
2. Prodotti semilavorati (in blocchi, o in barre tonde).
3. A disegno del cliente.
4. A misura (grezzo o fresato).

Per il dimensionamento vale generalmente quanto segue

- La pressione superficiale non deve superare i 12N/mm2.
- L'altezza delle barre tonde non deve superare 2 volte il diametro.

Safety for workers and machinery

Range of application

Spring assemblies in tools must be relieved during storage. This is achieved by various „spacers" made of wood, metal and various plastic materials. If such spacer blocks are not removed from the tool before a press is put into operation, they can be strained so much during the first stroke that they bend, break or burst explosively. They thus represent a latent danger for employees in press operation.

The Advantages at a glance

- *No brittle break – no risk of splintering!*
- *In case of collision: no damage to the tool.*
- *No tool breakage even if the spring relief block is placed above a tool recess.*
- *Signal colour: yellow.*
- *No conditioning or pre-treatment necessary.*
- *Full surface deformation without breakage.*
- *Not subject to annual TÜV inspections.*
- *Surface pressure up to 12 N/mm2 without deforming.*
- *Simple installation.*
- *Several dimensions available ex stock, also finished parts according to industry standard.*
- *Several lengths available, also cut to size.*

Spring relief for pressing tools

alpharim yellow was developed especially for this application and – in addition to the required functionality – for the first time offers completely new safety aspects that have already been tested over many years.

Design variants

1. *According to factory standards.*
2. *Semi-finished products (sheets, round bars).*
3. *According to customer drawings.*
4. *Cut-to-size (raw or milled).*

The following generally applies to dimensioning

- *Surface pressure must not exceed 12N/mm2.*
- *The height of round bars should not exceed 2 times the diameter.*

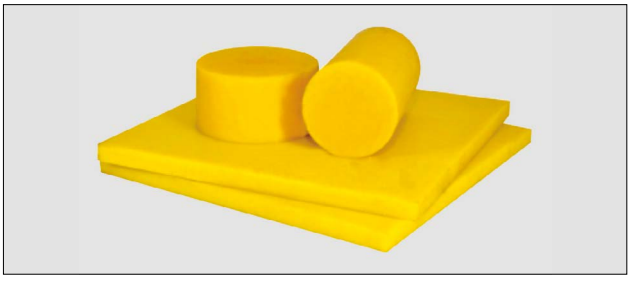

CF Torino - È vietata la riproduzione, anche parziale, del presente catalogo.

Via Alba, 25 - 10024 Moncalieri (TO) - Italy
Tel. +39 011641121 - Fax +39 0116829188
cftorino@cftorino.it www.cftorino.it

Blocchi elastici per stoccaggio stampi

Spring relief blocks for tools

RB

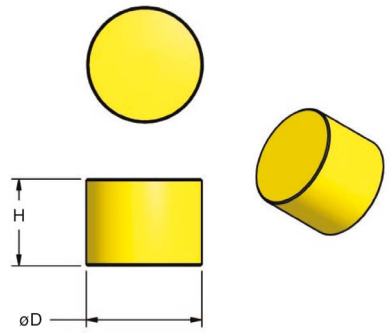

BARRE TONDE / ROUND BARS					
Codice *Code*	ØD mm	H_{max} mm	Codice *Code*	ØD mm	H_{max} mm
CFARB	30	1000	CFARB	110	1000
CFARB	40	1000	CFARB	120	1000
CFARB	50	1000	CFARB	130	1000
CFARB	65	1000	CFARB	150	850
CFARB	79	1000	CFARB	130	600
CFARB	100	1000			

Esempio di ordinazione/*Order example* = CFARB-65x1000 (codice/*code* + D + H)

SB

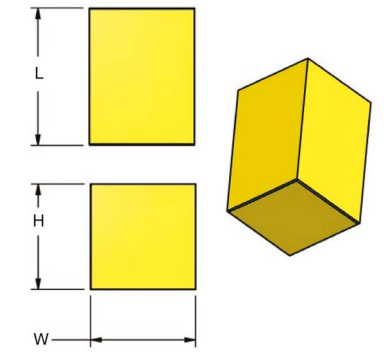

BARRE QUADRE / SQUARE BARS							
Codice *Code*	H mm	W_{max} mm	L_{max} mm	Codice *Code*	H mm	W_{max} mm	L_{max} mm
CFASB	10	300	900	CFASB	100	300	800
CFASB	30	300	900	CFASB	110	300	800
CFASB	50	300	800	CFASB	120	300	800
CFASB	60	300	800	CFASB	130	300	800
CFASB	80	300	800	CFASB	150	300	680

Esempio di ordinazione/*Order example* = CFASB-50x300x800 (codice/*code* + H+W+L)

Blocchi tondi dimensioni standard

Round blocks standard dimensions

Codice *Code*	Dimensione *Dimension*	Codice *Code*	Dimensione *Dimension*	Codice *Code*	Dimensione *Dimension*
B805610331945	D 65x36	B805610376656	D 80x156	B805610534807	D 110x106
B805610331946	D 65x86	B805610376657	D 80x176	B805610534808	D 110x126
B805610331947	D 65x146	B805610376658	D 80x196	B805611003161	D 150x73
B805610331948	D 80x36	B805610376661	D 110x73	B805611003164	D 150x86
B805610331949	D 80x86	B805610376669	D 110x86	B805611003169	D 150x116
B805610331950	D 80x146	B805610376673	D 110x116	B805611003172	D 150x136
B805610331951	D 80x186	B805610376675	D 110x136	B805611003174	D 150x156
B805610331952	D 110x36	B805610376676	D 110x156	B805611003175	D 150x176
B805610331953	D 110x86	B805610376678	D 110x176	B805611003178	D 150x196
B805610331955	D 110x186	B805610376679	D 110x196	B805611003179	D 180x73
B805610333445	D 65x23	B805610534800	D 65x66	B805611003180	D 180x86
B805610333446	D 80x23	B805610534801	D 65x106	B805611003181	D 180x116
B805610333447	D 110x23	B805610534802	D 65x126	B805611003182	D 180x136
B805610376649	D 80x73	B805610534803	D 80x66	B805611003183	D 180x156
B805610376651	D 80x86	B805610534804	D 80x106	B805611003184	D 180x176
B805610376653	D 80x116	B805610534805	D 80x126	B805611003185	D 180x196
B805610376655	D 80x136	B805610534806	D 110x66		

Esempio di ordinazione/*Order example* = B805610331945 (codice/*code*)

CF Torino - È vietata la riproduzione, anche parziale, del presente catalogo.

Via Alba, 25 - 10024 Moncalieri (TO) - Italy
Tel. +39 011641121 - Fax +39 0116829188
cftorino@cftorino.it www.cftorino.it